柳晶®

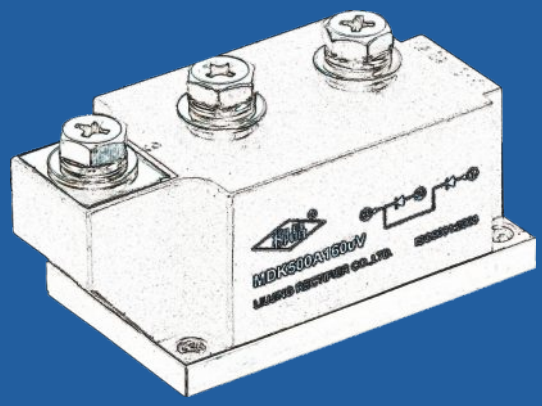

企业资质

Enterprise qualification

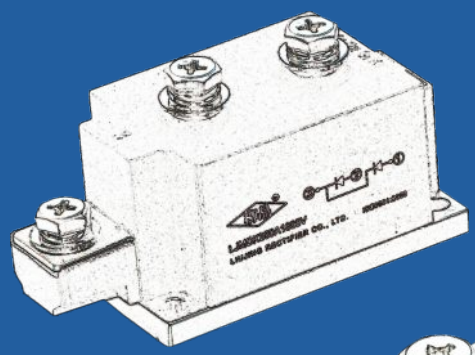

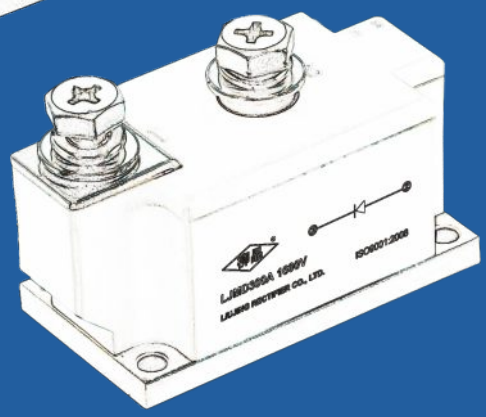

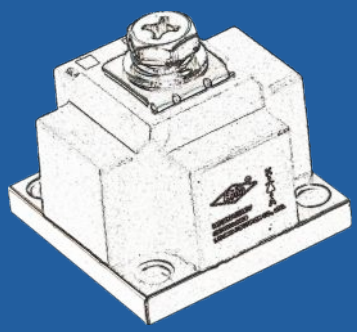

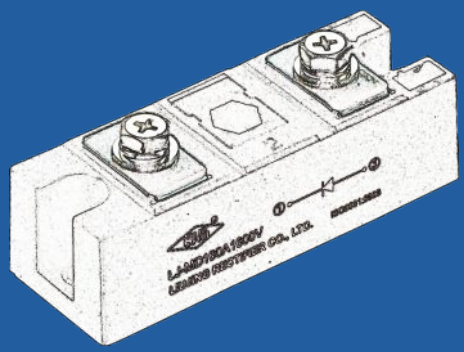

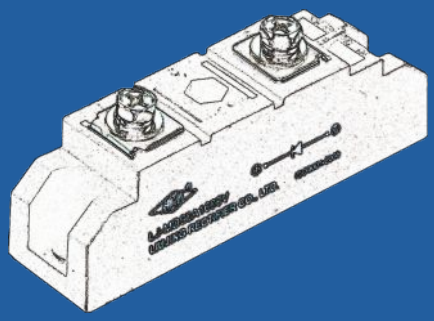

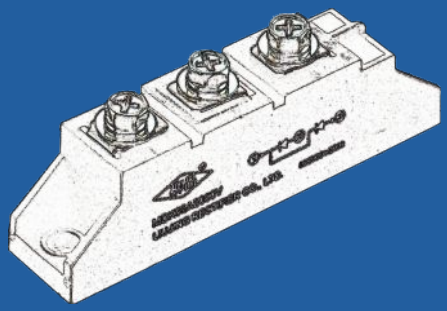

<< 光伏防反二极管
PV Diode Moudle
<< 新能源防反装置
New Energy Diode
<< 功率模块
Power Moudle
<< 平板式半导体器件
Capsule Version Semiconductors
<< 螺旋式半导体器件
Stud Version Semiconductors
<< 桥式整流器、固态继电器、调压模块、散热器、电力电子芯片
Beidge Recifiers,Soild State Relay,Voltage Regulator Modules,Heatsinks,Electronic Device Chip

浙江柳晶整流器有限公司

ZHEJIANG LIUJING RECTIFIER CO.,LTD.

Power Semiconductor Devices

柳晶®

专业提供新能源防反装置解决方案

浙江柳晶整流器有限公司是一家专业致力于 新能源防反二极管、电力半导体器件生产及研发的企业，是国内专业的光伏防反二极管/硅整流可控硅元件生产型企业。企业注册资金1688.1688万，企业自成立日起，始终坚持诚信为本，永续经营的理念，始终专注防反二极管、电力半导体行业，经过多年的发展，现企业已发展成为集产品研发、生产制造、商贸、货物技术进出口及网络销售于一体的综合型企业，是国内专业的光伏防反二极管/电力半导体器件制造商和出口商之一。

企业严格按照国家标准生产，执行CQC ISO9001:2008标准，企业先后通过了CNAS IQNET CQC ISO9001:2008 CE SGS ROHS TUV PICC 等认证，掌握光伏防反二极管核心技术，并拥有二十多项国家专利。企业主要生产：光伏防反二极管，新能源防反二极管、充电桩防反二极管、电动车防反二极管、新能源汽车防反装置、电动车充电桩防反装置，防反二极管，汇流箱防反二极管，直流柜防反二极管，逆变器防反二极管，太阳能防反二极管、户外型光伏防反二极管、单路光伏防反二极管模块、双路共阴光伏防反二极管模块、双路共阳防反二极管模块等全系列防反二极管产品，为太阳能客户提供汇流箱、直流柜、逆变器防反二极管3D设计服务；普通整流管、中频炉可控硅、无功补偿TSC可控硅模块、成套设备无功补偿柜用晶闸管模块、无功补偿装置可控硅开关、软启动可控硅、可控硅调节器、高压可控硅、快速整流管、普通晶闸管、双向晶闸管、快速晶闸管、高频晶闸管、桥式整流器、电力半导体模块、肖特基模块、超快恢复二极管、电焊机专用模块、固态继电器、固态调压器、型材散热器等全系列电力半导体产品。这些元件广泛应用于整流柜、充电机、同步电动机励磁整流柜、交流变频电机、电磁除铁器、直流电源、晶闸管投切电容、可控串联补偿装置、静止无功补偿器、晶闸管控制电抗器、晶闸管投切电容器组、高压晶闸管投切电容器组、龙门刨床、调速系统主电路、充电机、动力制动电源柜、无功补偿、电气传动、交流输电、高压变频、励磁高压软启动、矿井提升机、斩波、谐波抑制装置、绞车电控、矿用皮带设备、电镀电源、UPS电源、EPS电源、稳压电源、变频电源等各种蒸馏、逆变、变频、光伏、充电桩和新能源领域。 企业经过不断地发展完善，先后建立了新品研发、全过程模拟检测线、成品装配线、精密冲压等生产流水线，现拥有一批研制新品的技术人员和全动态模拟检测设备，采用标准化生产工艺。

柳晶整流器以打造最具竞争力的电力半导体产品为愿景，以向世界人民提供更安全的电力半导体产品为使命，以“工艺出精品，精心制造”把每件产品制作成一件件工艺品为质量生产理念，时刻关注企业管理、品牌建设、品质管理、技术研发、人才培养等发展，以实现了从产品制造到品牌经营的重大跨越为目标。

柳晶整流器始终以“改变传统商业格局，引领行业新发展”为己任，全面提供新能源防反二极管整流解决方案；光伏汇流箱防反二极管解决方案；光伏直流柜防反二极管设计解决方案；光伏逆变器防反二极管解决方案；电焊机整流、控制解决方案；变频器整流、控制解决方案；UPS电源整流、控制解决方案；中频炉整流、控制解决方案；电动车放反二极管解决方案。2008年柳晶成立“破冰”研发团队，有海归专家徐爽先生创立，经过团队成员多年的专注、专业、创新、拼搏、同时引进韩国先进技术，柳晶整流器注册商标“柳晶”牌产品终于在刀光剑影的市场中脱颖而出、声名鹊起。犹如一匹奔腾豪迈的黑马，雄赳赳、气昂昂奔赴市场第一线，当同行还在红海领域厮杀的时候，柳晶已经探索在电力半导体新领域，成为该领域的蓝海先锋。

随着企业的不断发展、与时俱进，柳晶先引进大型凸式储能焊机，提高生产能力和生产效益，引进博大喷码机喷码技术，来改善产品外观、美化产品，公司引进全动态综合测试仪DBC-7165C，从而保证出厂产品质量。柳晶始终坚持超越客户需求、全方位为客户提供电力半导体器件整流解决方案、与客户一起研发原始线路，柳晶现拥有一批一流的生产设备、先进的检测设备、专业研发团队，这不但节约成本提高工作效率，而且进一步提高品质，柳晶牌产品将严格按照国际化标准生产，产品经过综合测试台测试，所有这些奠定了柳晶的市场占有率，柳晶多项产品成为该领域的倡导者，引领行业新发展。

柳晶整流器不断学习和借鉴国内外先进的管理方法，形成了自身特有的管理标准，推行了符合企业自身发展的5S品牌战略管理体系。企业以科学发展观统揽全局，进一步丰富管理哲学，提出了全新的管理理念，为企业科学发展提供了强大的思想动力和理论基础。

柳晶将不断提高技术研发实力，积极开发具有自主知识产权的核心技术，持续优化人才结构、产品结构、产业结构，以满足社会发展需要。在战略导向上，柳晶将以制造业为平台，努力优化内部管理，持续转变增长方式，不断增强企业核心竞争力，以打造最具竞争力的电力半导体为目标，力争早日成为股份社会化、管理科学化、产业多元化、经营规模化、品牌国际化的知名电气企业！

柳晶始终追求更高品质，使产品更具竞争力。产品不仅畅销全国各地，产品主要出口到澳大利亚、韩国、西班牙、美国、欧洲、东南亚等多个国家和地区。欢迎国内外客商莅临本企业指导！

CE PICC CQC ISO9001:2008 SGS TÜVRheinland CNAS IAF IQNet RoHS

企业文化
Enterprise culture

使　　命——铸造最具竞争力的电力半导体产品

精　　神——和谐、谦学、务实、创新

价 值 观——客户至上，注重员工，共同成长

经营理念——为顾客创造价值，为员工谋求发展，为社会承担责任

企业愿景——成为世界一流的电力半导体品牌

质量目标——设计为魂，材料至上，强化工艺，完善流程，严格测试，分工明确，责任到人
坚持不让一件不合格品出厂，合格率100%

Mission -- Casting The Most Competitive Power Semiconductor Products

Essence Of God - Harmony, Modest, Pragmatic, Innovative

Values -- The Customer Is Supreme, Pay Attention To Employees, Grow Up Together

Business Philosophy -- To Create Value For Customers, For Employees To Seek Development, Take Responsibility For The Society

Enterprise Vision -- To Become The World First-class Brand Of Power Semiconductor

Quality Target -- The Design For The Soul, The Material First, Strengthening Technology, Perfect Process, Strict Testing, A Clear Division Of Responsibilities, The Responsibility To The People, Do Not Let A Nonconforming Product Factory, The Percent Of Pass Is 100%.

CE PICC CQC ISO9001:2008 SGS TÜVRheinland CNAS IAF IQNet RoHS

生产车间
The production workshop

光伏汇流箱防反二极管解决方案

Pv Junction Box Defence Of The Diode The Solution

柳晶--掌握核心技术

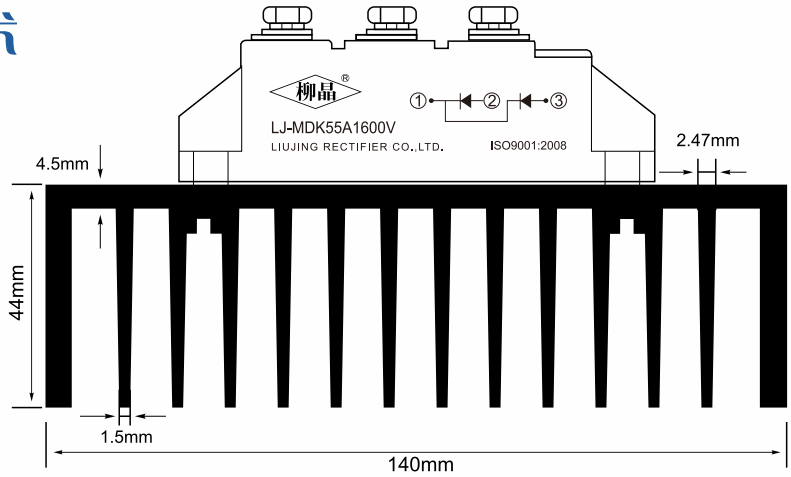

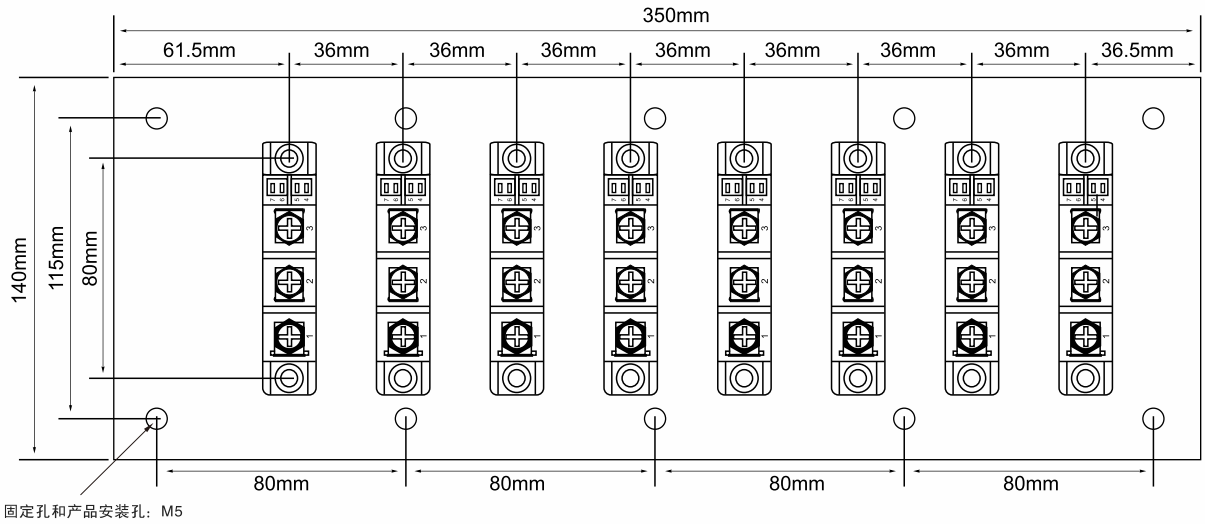

首选品牌

充电桩防反二极管

行业率先通过德国莱茵TUV认证

柳晶品牌 品质象征

充电桩防反二极管厂家

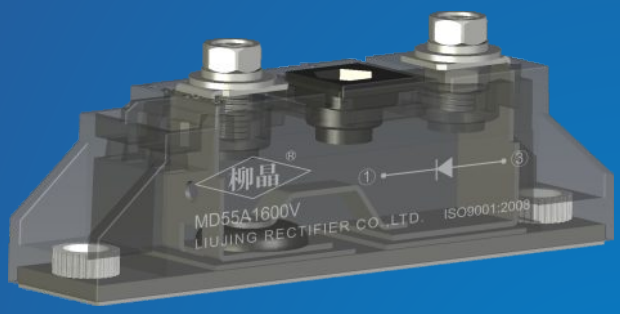

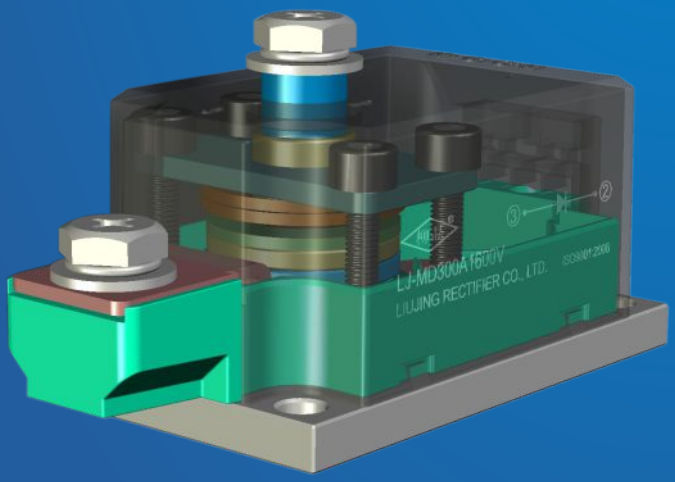

采用3D技术制作的模具将替代CAD平面设计图纸，产品零部件之间将更兼容，尤其是一体化设计，不但美化外观，更将产品的过电流、过电压能力发挥到极致!

柳晶- 掌握核心技术

采用立体三维3D技术设计

采用304不锈钢螺丝免维护

采用3D设计使用寿命25年以上

掌握核心技术--拥有二十七国家专利技术

为什么选择我们？

1、浙江柳晶整流器有限公司是一家集科研、生产、销售、服务为一体的高科技企业，拥有完整的质量管理体系。

2、柳晶整流器是一家产品质量可靠稳定的企业

公司通过ISO9001：2008质量管理体系认证，从产品的设计到材料采购、生产过程控制、中间和最终测试、检验、产品交付、用户服务以及企业的资源管理、设备和生产环境控制、测量、分析与改进等环节均建有严格、有效的控制程序。公司的质量管理体系以客户为关注焦点，以客户的满意度为体系运行的检验标准。

3、已获得下列体系认证证书

通过德国莱茵TUV认证	证书编号：R 50333979 0001
通过CQC ISO9001：2008 国际质量管理体系认证	证书编号：00113Q28909ROS/330
通过符合RoHS要求的材料及产品的控制	证书编号：SHAEC1313857502
通过BST欧盟标准CE认证	证书编号：BST13100084Y-1EC-1
通过SAP欧美标准CE认证	证书编号：SP1001GZ1306604
通过IQNT质量管理体系认证	证书编号：00113Q28909ROS/3302
通过MADE-IN-CHINA SGS现场认证	证书编号：QIP-ASI113822
通过Anbotek欧洲国际标准CE认证	证书编号：AT1311626E
通过GTS欧洲标准CE认证	证书编号：GZJL1311293194
通过中国制造网金牌供应商认证	证书编号：QIP-ASR1332643
通过SGS现场认证	证书编号：ASR1332643
通过中国人民财产保险股份有限公司产品责任保险认证	保险单号：PZAH201433030000
通过英国EU CE认证	证书编号：CE-15-0104-02

4、柳晶整流器是一家有实力的公司

2008年柳晶成立“破冰”专业研发团队，有海归（韩国）徐爽先生创立，经过团队成员多年的创新发展、引进韩国先进技术，柳晶先后建立了新品研发、全过程模拟检测线、成品装配线、精密冲压等生产流水线，现拥有一批研制新品的技术人员和全动态模拟检测设备，采用标准化生产工艺。

5、柳晶光伏防反二极管只为光伏客户设计

提供单路光伏防反二极管模块、双路共阴光伏防反二极管模块、双路共阳防反二极管模块等全系列防反二极管产品，为光伏客户提供汇流箱、直流柜、逆变器防反二极管3D设计服务，参与光伏汇流箱、直流柜防反二极管设计，拥有丰富的选型经验，为您提供更加安全、优质、可靠的防反二极管解决方案。

6、柳晶品牌影响力

柳晶客户遍布全球，产品主要出口韩国、美国、德国、日本、西班牙、中东、澳大利亚、意大利、巴西、加拿大等国家。在业界拥有良好的口碑，注重品牌推广，每年参加国内外展销会二十多场。并常年在网络、专业杂志（光伏系统杂志、电力电子杂志）、标准会刊等媒体上做品牌推广，柳晶产品外盒标签都贴有防伪商标，可在公司官网查询真伪。

7、柳晶拥有先进的生产检测设备

拥有日本原装菊水测试仪，全动态综合测试仪DBC-7165C、大型凸式储能焊机、南极激光机等先进生产检测设备，更高要求的设备为您的产品保驾护航。

8、柳晶光伏防反二极管只采用304不锈钢螺丝的企业

柳晶光伏防反二极管采用304不锈钢螺丝的型号有：LJ-MD25A LJ-MD55A LJ-MD70A LJ-MD110A LJ-MD250A LJ-MD300A LJ-MD350A LJ-MD400A LJ-MD450A LJ-MD500A，LJ-MDA25A LJ-MDA55A LJ-MDA110A LJ-MDA250A LJ-MDA300A LJ-MDA350A LJ-MDA400A LJ-MDA450A LJ-MDA500A, LJ-MDK25A LJ-MDK55A LJ-MDK110A LJ-MDK250A LJ-MDK300A LJ-MDK350A LJ-MDK400A LJ-MDK450A LJ-MDK500A针对光伏汇流箱、直流柜恶劣的使用环境，柳晶光伏防反二极管只采用304不锈钢螺丝，光伏防反二极管螺丝生锈已经困扰广大汇流箱、直流柜客户，成为电站后期运营普遍问题，为了不影响发电质量，保证汇流箱、直流柜更好的运行，请使用304不锈钢螺丝，彻底解决因生锈螺丝脱落导致的一系列问题。

9、实力雄厚，2014-2015年连续两年被乐清市人民政府评为行业示范龙头企业。

10、采用3D技术设计，原创专利技术，不侵犯知识产权，无后顾之忧，解决行业难题，促进行业发展。

11、过硬的品质，参与设计和供应国内外大型光伏电站项目（仅针对光伏防反二极管），所参与的光伏防反二极管使用寿命25年以上，确保在电站使用期间免维护，同时确保产品成本更低，寿命更长。

12、质量保证措施及管理措施

a、原材料、元器件进厂，必须先检验合格后入库领用。柳晶只选用优质的原材料、元器件，只有优质的材料配合优质的生产工艺以及优质生产检测设备，才能生产出更优质的产品。

b、严格按照CQC国际质量管理体系标准ISO9001 2008标准系列要求建立合格的供方档案，严格按要求采购物品或按客户的需求定制采购。

c、产品生产过程中，每套工序分别编写质量记录跟踪卡随时检测，做自检、互检、车间总检，完善生产工序，责任到每个生产人员，把质量控制在生产的各个环节。

d、按企业内部标准，产品出厂前检验及调试后，原材料检测、半成品检测、灌封前检测、最终由质管部终检合格出厂

e、详细建立并随时更新完善客户档案，为进行售后服务做好准备，每次随访都建立档案，了解客户需求。

13、柳晶是一家有责任感、有担当、有使命感的企业

柳晶不但实力雄厚、库存优势、保证货期，而且是一家有担当的企业。为客户提供有竞争力的光伏防反二极管产品是柳晶的使命，让客户的设备更加安全、有效、节能、稳定的运行。

14、强大的售前、售中、售后服务

柳晶有着良好的解决问题能力，提供售前技术指导，选型服务、参与原始设计，为汇流箱、直流柜等光伏设备客户量身设计更为合理、安全、稳定的防反二极管。同时随时跟踪全程参与光伏项目，并应客户要求免费提供上门服务。

本公司的产品质保期为十六个月，终身服务，保质期内由于产品质量而出现的问题均由我公司负责，并无条件免费修理或调换。我公司将售前服务随时应贵方之邀，协助工程设计部门解决技术问题；售后服务，免费远程指导安装和协助调试，随时应客户要求免费提供上门技术指导等服务。

应用

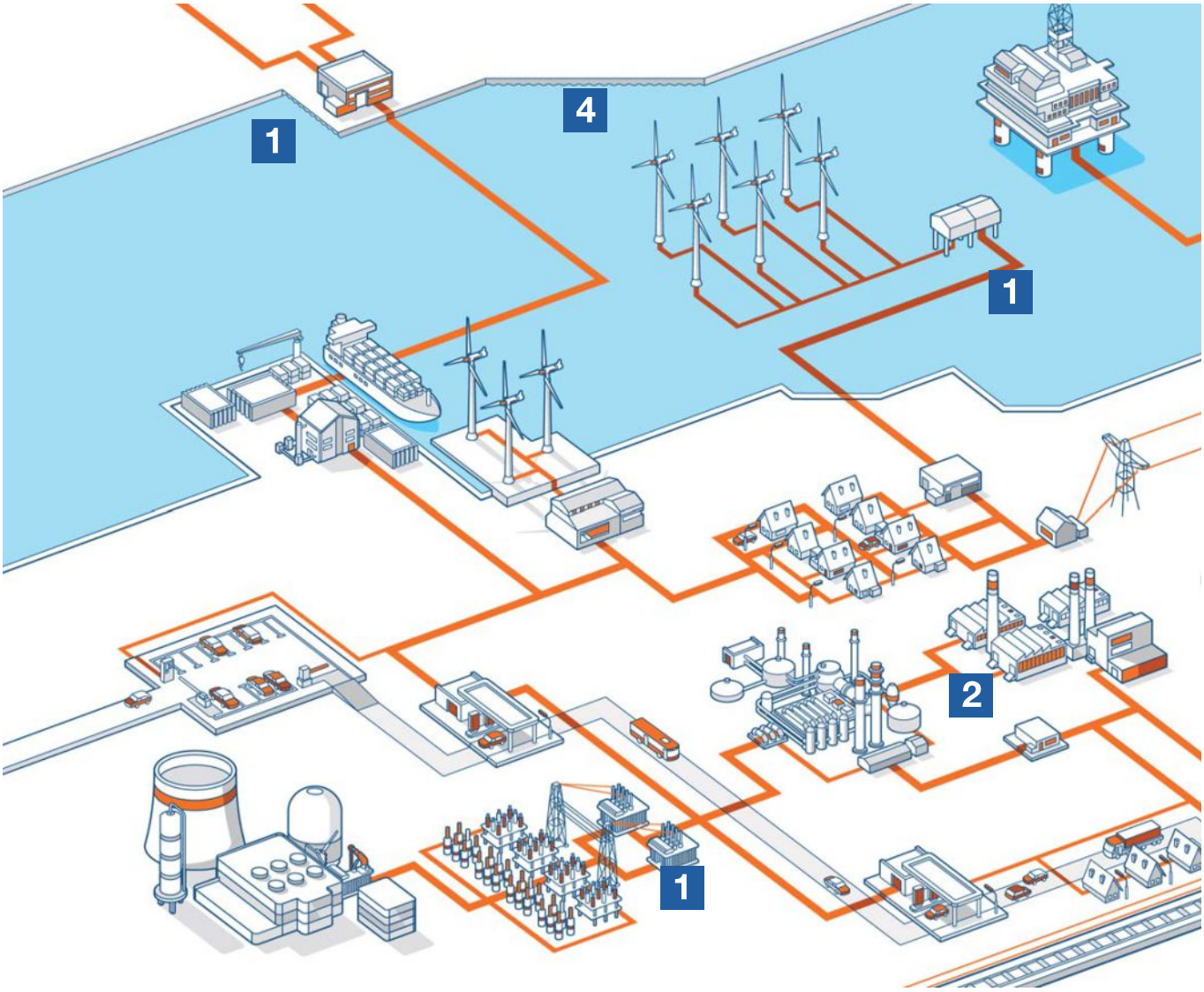

柳晶功率半导体产品已经应用于各行各业，如电力输配电、工业、牵引和再生能源的关键元器件。客户信赖柳晶高质量的电力半导体产品，并应用在功率从50千瓦到100亿瓦的不同行业产品中。

应用

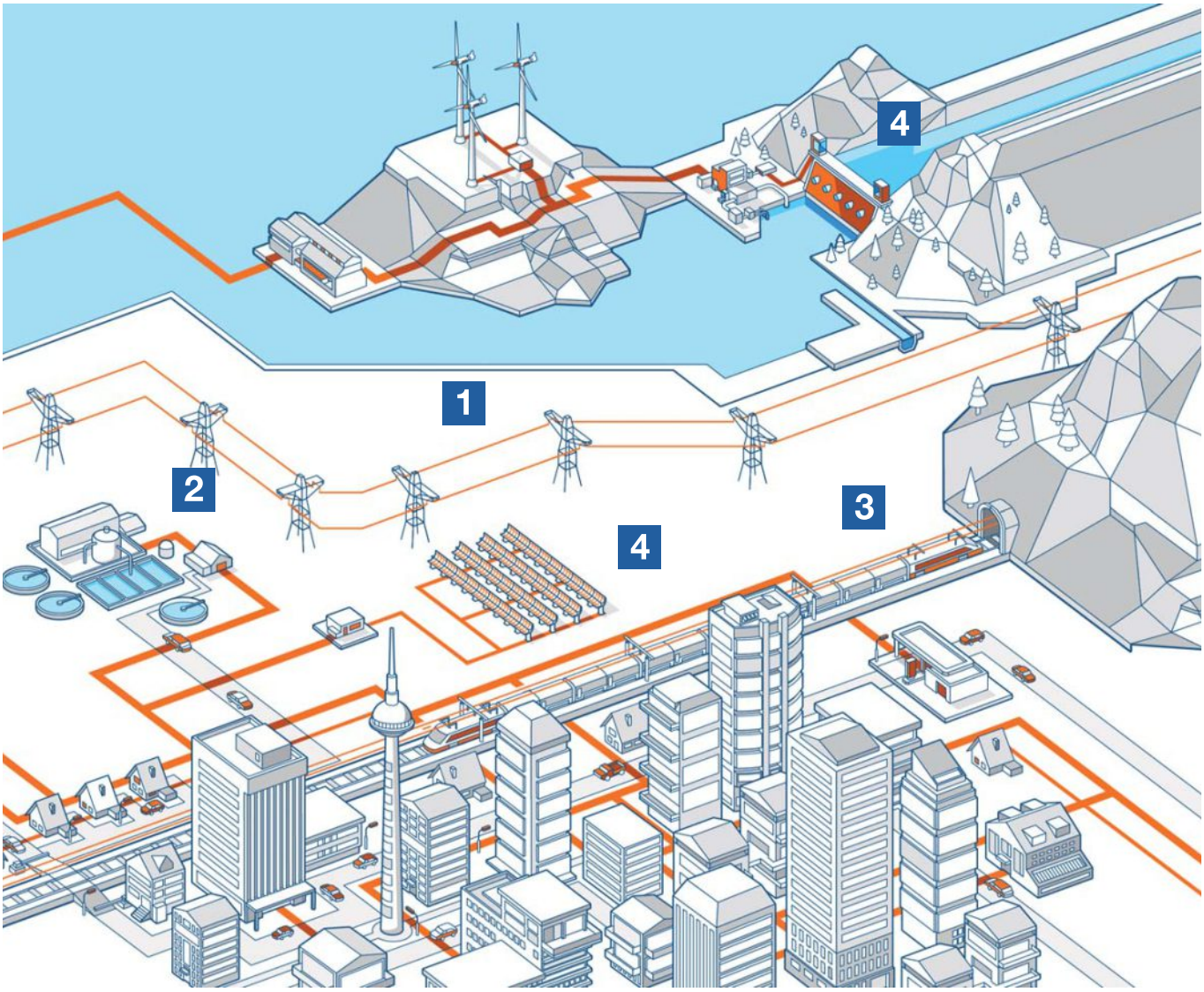

电力输配电（高压直流输电，柔性交流输电，静止同步补偿器以及其他）

工业（中压和低压传动，软启动，不间断电源系统，大功率整流器，励磁系统以及其他）

牵引（主辅传动，轨道测电力供应）

再生能源（抽水蓄能，风机和太阳能变流器）

应用

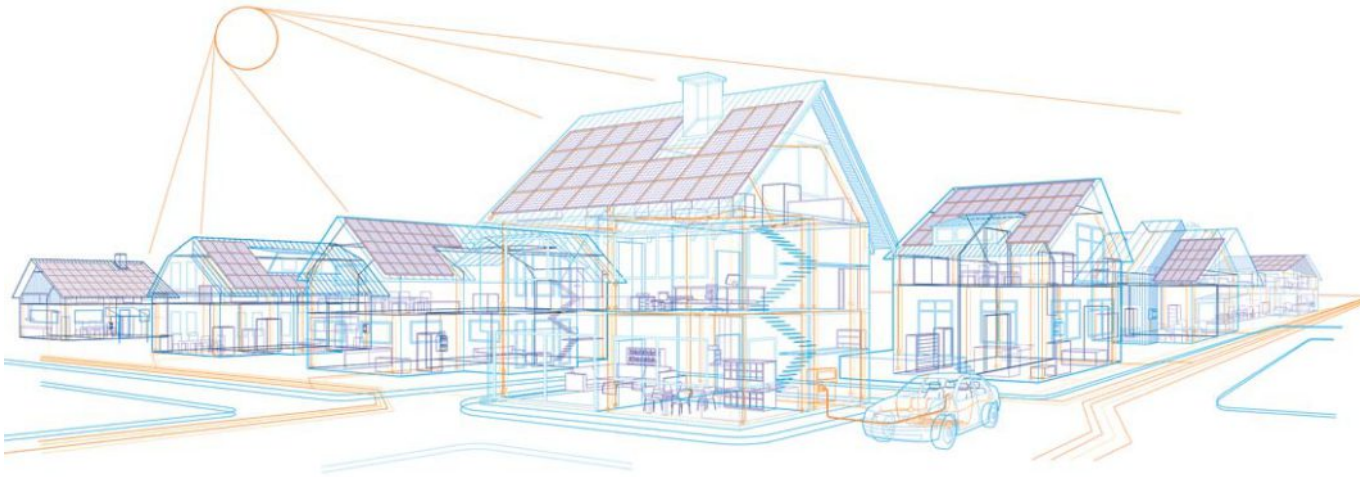

柳晶研发的光伏防反二极管已经广泛应用于光伏领域，主要研发的光伏防反二极管有LJ-MDK55A1600V、LJ-MD55A1600V、LJ-MD300A1600V、LJ-MDK500A1600V、1500V光伏系统用高压防反二极管LJ-MDK55A3000V等产品，光伏系列产品拥有十多项国家专利，主要客户有科陆、阳光、易事特、正泰等，主要产品包括：光伏防反二极管，新能源防反二极管、充电桩防反二极管、电动车防反二极管、新能源汽车防反装置、电动车充电桩防反装置，防反二极管，汇流箱防反二极管，直流柜防反二极管，逆变器防反二极管，太阳能防反二极管、户外型光伏防反二极管、单路光伏防反二极管模块、双路共阴光伏防反二极管模块、双路共阳防反二极管模块等全系列防反二极管产品，为太阳能客户提供汇流箱、直流柜、逆变器防反二极管3D设计服务；随着太阳能技术的普及，柳晶产品已经供不应求，已经增加多条流水线。新能源将是柳晶功率半导体产品发展的重点方向，新能源产品将逐渐成为世界能源发展趋势，柳晶将顺应大潮，大力研发新能源功率半导体产品，柳晶研发部将研发新能源产品做为重点研发投入，非标特殊规格产品将成为柳晶核心竞争力。

应用

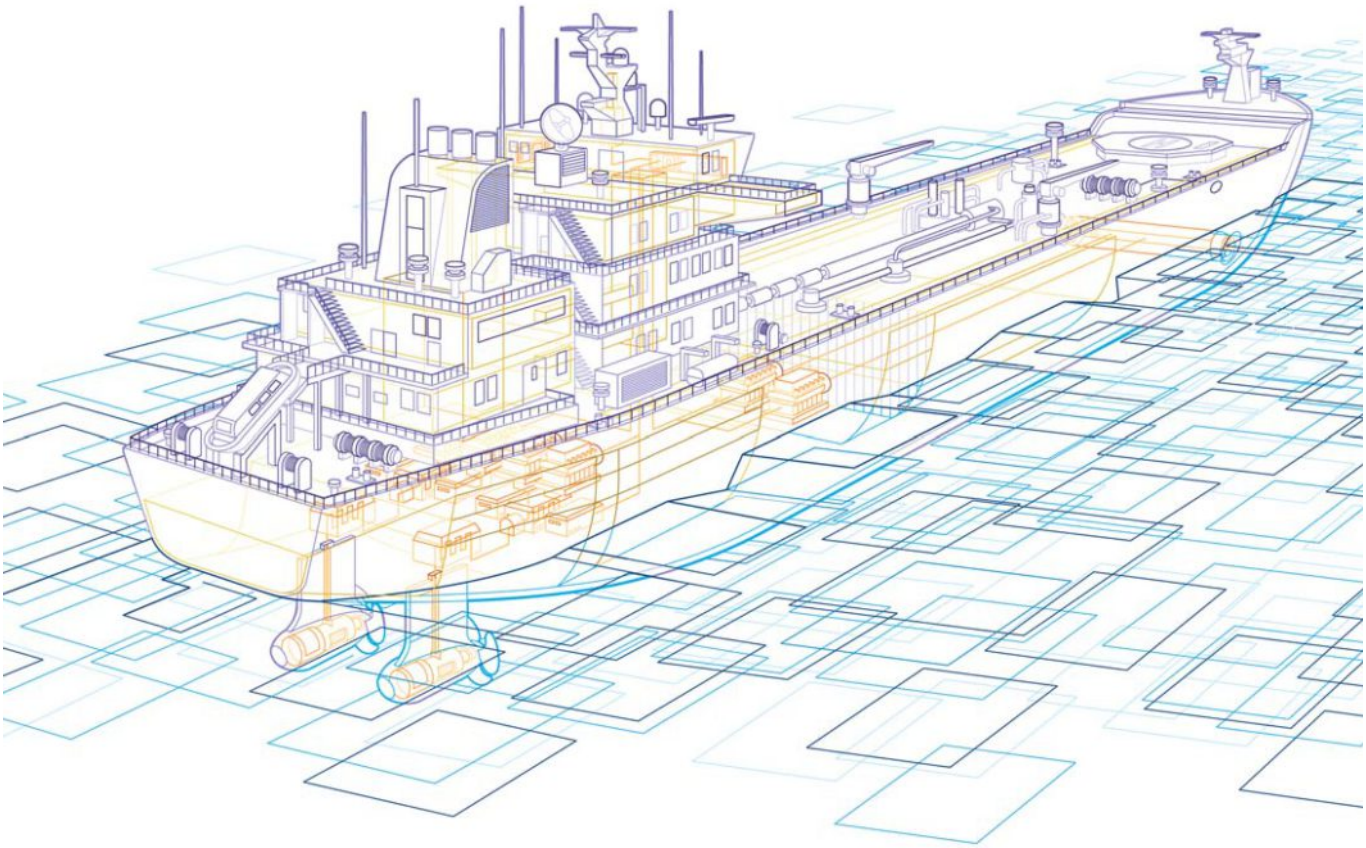

柳晶功率半导体产品已经广泛应用于船舶制造业，船舶作为主要交通工具之一，尤其是物流运输，船舶业已经成为非常重要的交通工具，作为关键部件，在远洋航行途中更是要经得起时间的考验，柳晶在船舶制造业的客户有：中船重工第七一三研究所、浙江汉力士船用推进系统股份有限公司、葫芦岛海通电气设备制造有限公司、深圳市联友船舶工程有限公司、乌斯坦船舶设备（宁波）有限公司、烟台市利华船舶物资有限公司、舟山焰晟船舶配件有限公司、广州汇高船舶配件有限公司、上海海佳船舶设备有限公司、湖北汇众船舶设备有限公司、上海金萱船用设备有限公司等。

应用

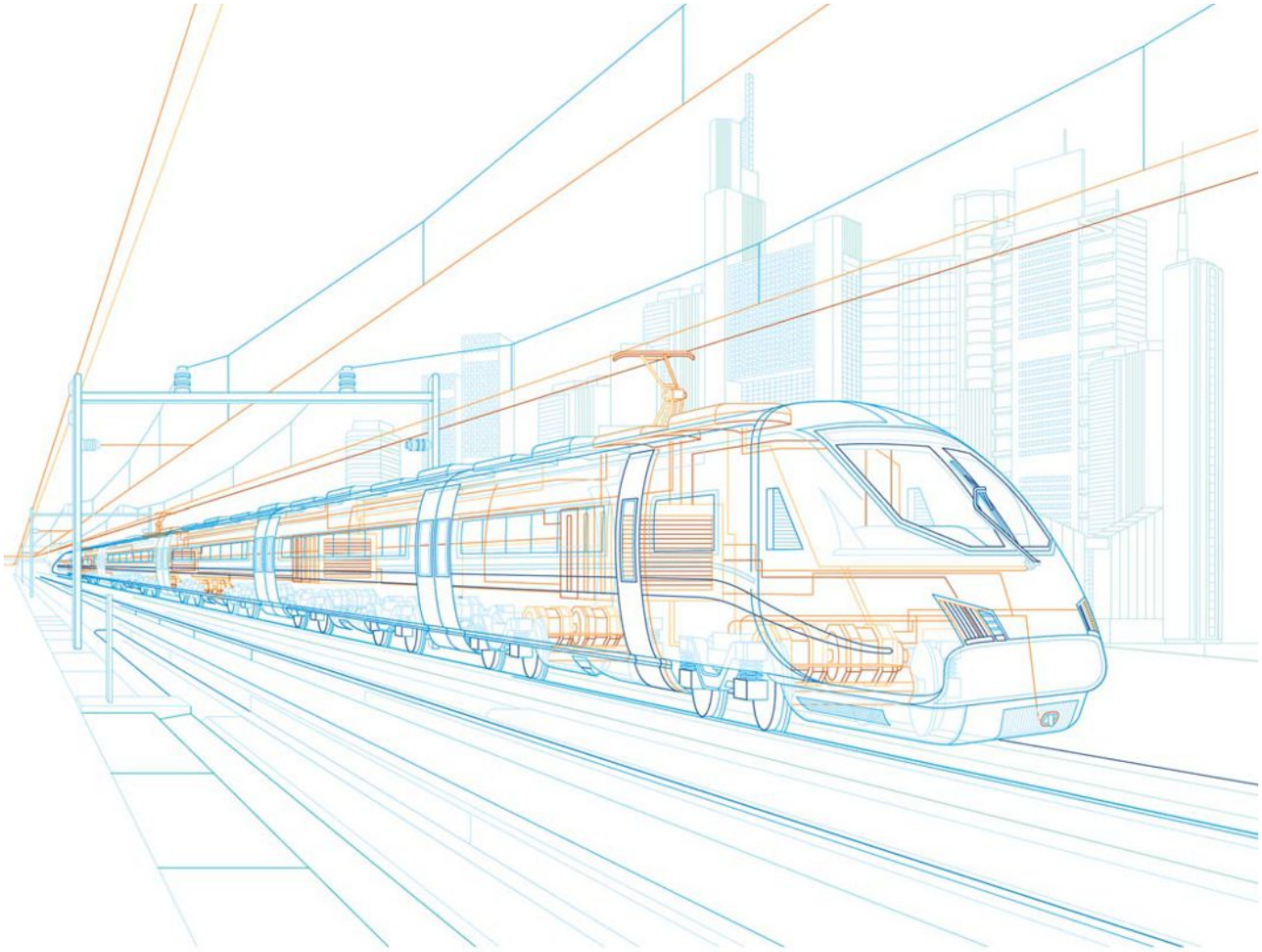

柳晶功率半导体产品已经广泛应用于轨道交通、地铁、电动车、军工、核电等领域，作为关键零部件，只有过硬的产品质量才能进入这些领域，柳晶牌产品已经得到各行各业广泛认可，典型客户如：中车、中船重工、山西国营大众机械厂军品第一研究所、中广核核电运营有限公司、核工业理化工程研究院等。

应用

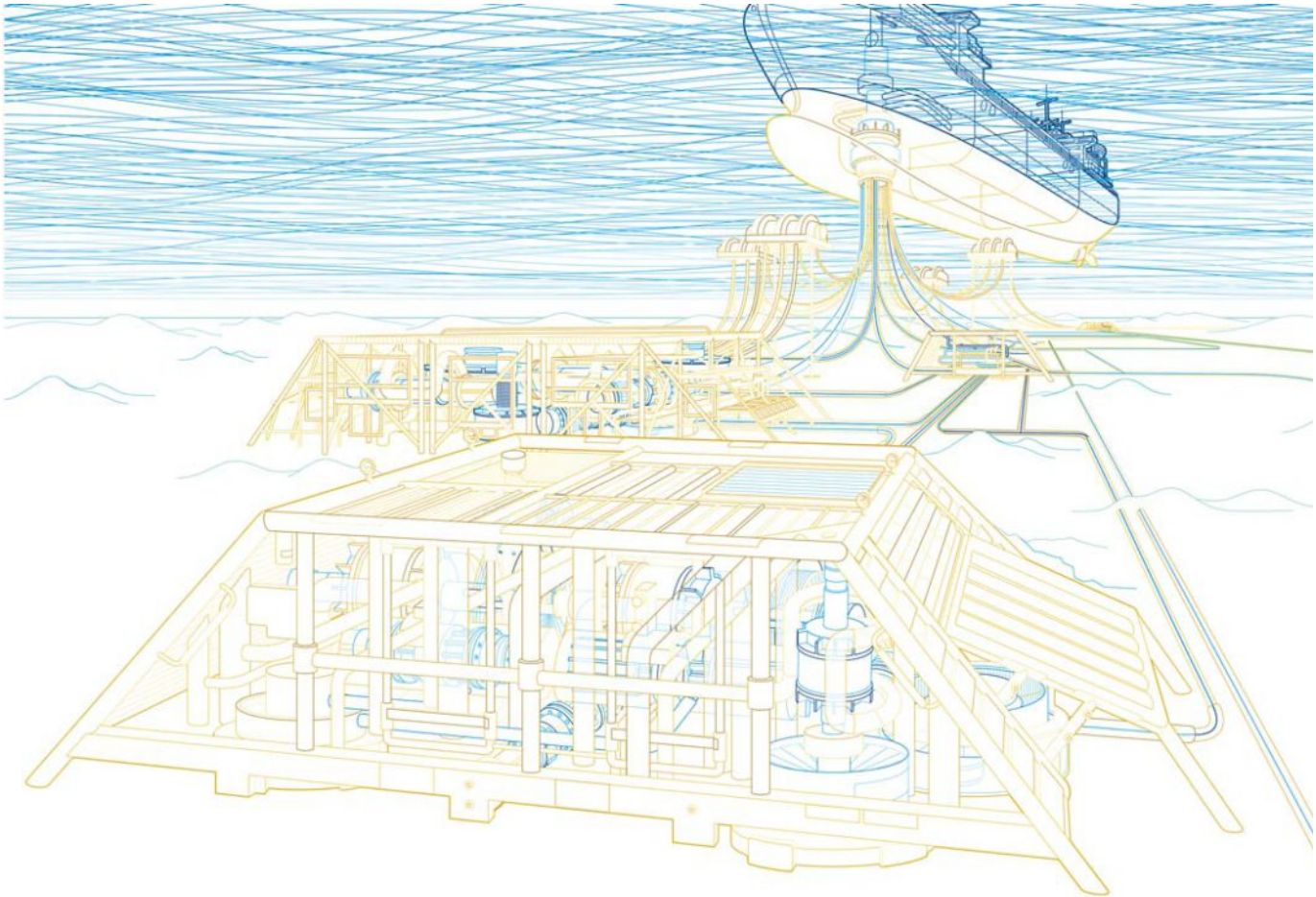

这些元件广泛应用于整流柜、充电机、同步电动机励磁整流柜、交流变频电机、电磁除铁器、直流电源、晶闸管投切电容、可控串联补偿装置、静止无功补偿器、高压直流输电，柔性交流输电，静止同步补偿器、晶闸管控制电抗器、晶闸管投切电容器组、高压晶闸管投切电容器组、龙门刨床、调速系统主电路、中压和低压传动，软启动，主辅传动、游乐设备、电镀设备、电焊机设备、储能设备、轨道交通设备、轨道测电力供应、抽水蓄能，风机、喷泉设备、不间断电源系统，大功率整流器，励磁系统、充电机、动力制动电源柜、无功补偿、电气传动、交流输电、高压变频、励磁高压软启动、矿井提升机、斩波、谐波抑制装置、绞车电控、矿用皮带设备、电镀电源、UPS电源、EPS电源、稳压电源、变频电源等各种蒸馏、逆变、变频、光伏、充电桩和新能源领域。

应用

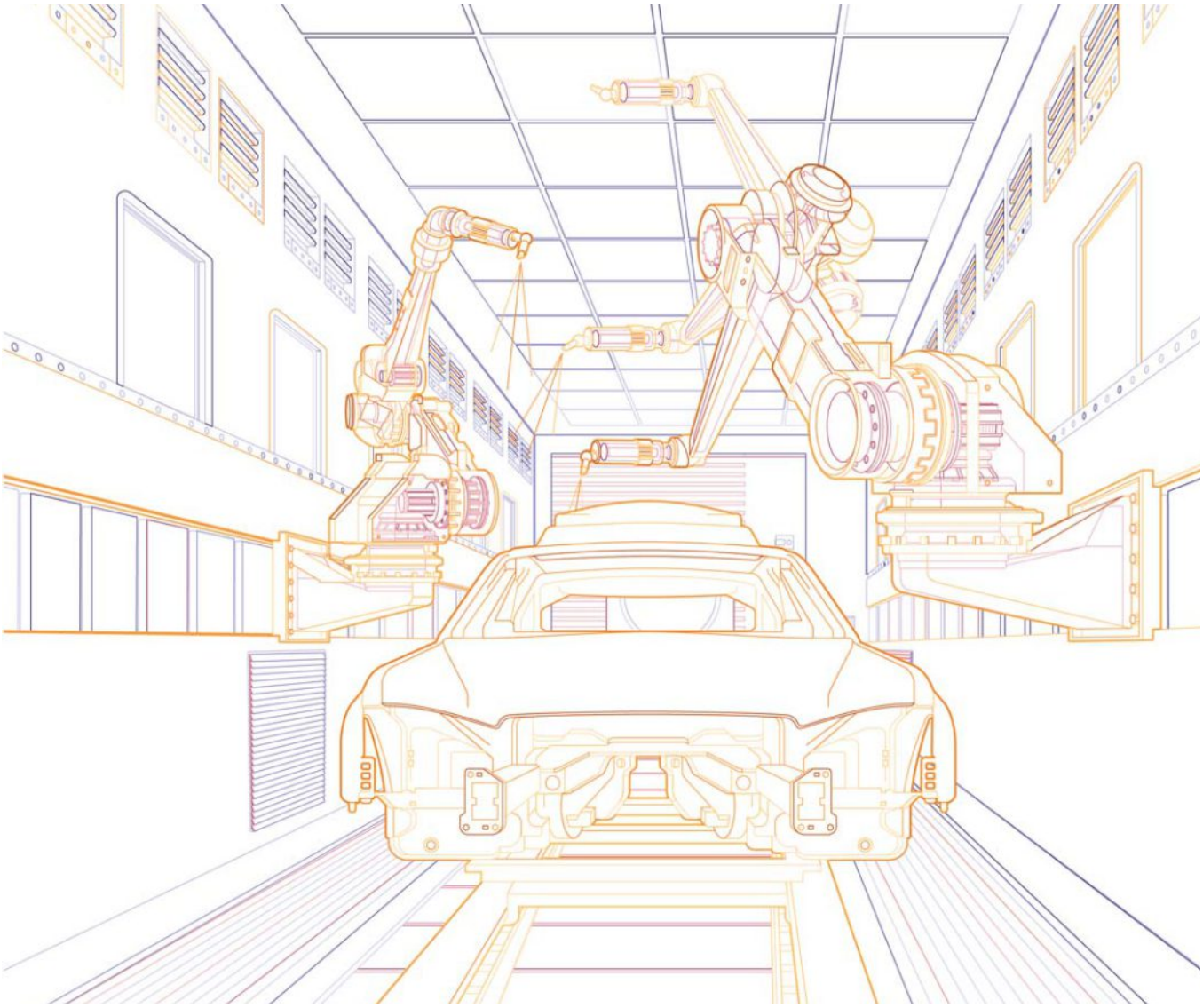

柳晶研发的小功率二极管汽车硅、固态继电器已经广泛应用于汽车行业，主要产品有ZQ35A、ZQ-A50A、ZQ-B系列、ZQ-C系列、ZQ-D系列、ZQ-E系列、ZQ-F系列、ZQ-G系列、ZQ-H系列；柳晶汽车二极管技术应用已经非常成熟，作为汽车零部件之一，十多年来质量始终如一，设计使用寿命25年以上，确保汽车使用过程中不用更换、维护。

营业执照

统一社会信用代码 91330382683141792K

名　　称	浙江柳晶整流器有限公司
类　　型	有限责任公司
住　　所	乐清市乐成镇前山村
法定代表人	卢博宇
注册资本	壹仟陆佰捌拾捌万壹仟陆佰捌拾捌元
成立日期	2008 年 12 月 18 日
营业期限	2008 年 12 月 18 日 至 长期
经营范围	整流器、电子元件、光伏设备及配件、电力半导体器件、高低压电器及配件、熔断器、照明灯具及配件、防爆电器及配件、配电开关控制设备及配件、电线电缆、变频调速器、电机软起动器、仪器仪表（不含计量器具）、塑料件、五金件制造、加工、销售；货物进出口、技术进出口。(依法须经批准的项目，经相关部门批准后方可开展经营活动)

登记机关

乐清市市场监督管理局

2016 年 12 月 08 日

应当于每年 1 月 1 日至 6 月 30 日通过浙江省企业信用信息公示系统报送上一年度年度报告

企业信用信息公示系统网址： http://gsxt.zjaic.gov.cn

中华人民共和国国家工商行政管理总局监制

营业执照

(副 本)

统一社会信用代码 91330382683141792K (1/1)

名　　称　浙江柳晶整流器有限公司

类　　型　有限责任公司

住　　所　乐清市乐成镇前山村

法定代表人　卢博宇

注册资本　壹仟陆佰捌拾捌万壹仟陆佰捌拾捌元

成立日期　2008年12月18日

营业期限　2008年12月18日 至 长期

经营范围　整流器、电子元件、光伏设备及配件、电力半导体器件、高低压电器及配件、熔断器、照明灯具及配件、防爆电器及配件、配电开关控制设备及配件、电线电缆、变频调速器、电机软起动器、仪器仪表（不含计量器具）、塑料件、五金件制造、加工、销售；货物进出口、技术进出口。（依法须经批准的项目，经相关部门批准后方可开展经营活动）

登记机关　乐清市市场监督管理局

2016年12月08日

应当于每年1月1日至6月30日通过浙江省企业信用信息公示系统报送上一年度年度报告

http://gsxt.zjaic.gov.cn

企业信用信息公示系统网址：　中华人民共和国国家工商行政管理总局监制

Zertifikat *Certificate*

TÜVRheinland®

Zertifikat Nr. *Certificate No.*
R 50333979

Blatt *Page*
0001

Ihr Zeichen *Client Reference*	**Unser Zeichen** *Our Reference*	**Ausstellungsdatum**	*Date of Issue*
J.L.	01-ZJ-15094987 001	06.04.2016	*(day/mo/yr)*

Genehmigungsinhaber *License Holder*
ZHEJIANG LIUJING RECTIFIER
CO., LTD.
Wanao Zone,
Yueqing city, Wenzhou City,
Zhejiang Province 325600
P.R. China

Fertigungsstätte *Manufacturing Plant*
ZHEJIANG LIUJING RECTIFIER
CO., LTD.
Wanao Zone,
Yueqing city, Wenzhou City,
Zhejiang Province 325600
P.R. China

Prüfzeichen *Test Mark*

TÜVRheinland CERTIFIED
Type Approved
Safety
Regular Production
Surveillance
www.tuv.com
ID 1419032848

Geprüft nach *Tested acc. to*
IEC 60747-2:2000

Zertifiziertes Produkt (Geräteidentifikation)
Certified Product (Product Identification)

Lizenzentgelte - Einheit
License Fee - Unit

Rectifier diodes (Rectifier diodes)

Type Designation :	LJ-MDx25A LJ-MDx300A x = Blank, A, C or K	LJ-MDx55A LJ-MDx500A	LJ-MDx250A	9 1
Forward Voltage :	0,6V 0,7V	0,6V 0,7V	0,7V	
Reverse Current :	3mA 8mA	3mA 10mA	8mA	
Thermal Resistance:	0,7°C/W 0,085°C/W	0,45°C/W 0,07°C/W	0,12°C/W	

The labelling requirements acc. to EU Directive 2001/95
have to be observed for distribution within the EEA.

10

ANLAGE (Appendix): 1.0

Dem Zertifikat liegt unsere Prüf- und Zertifizierungsordnung zugrunde und es bestätigt die Konformität des Produktes mit den oben genannten Standards und Prüfgrundlagen. Zusätzliche Anforderungen in Ländern, in denen das Produkt in Verkehr gebracht werden soll, müssen zusätzlich betrachtet werden. Die Herstellung des zertifizierten Produktes wird überwacht.
This certificate is based on our Testing and Certification Regulation and states the conformity of the product with the standards and testing requirements as indicated above. Any additional requirements in countries where the product is going to be marketed have to be considered additionally. The manufacturing of the certified product is subject to surveillance.

Zertifizierungsstelle

TÜV Rheinland LGA Products GmbH
TÜVRheinland
Zertifizierungsstelle

Jie Zhang

TÜV Rheinland LGA Products GmbH, Tillystraße 2, 90431 Nürnberg
Tel.: +49 221 806-1371 e-mail: cert-validity@de.tuv.com
Fax: +49 221 806-3935 http://www.tuv.com/safety

10/020 d 04.08 ® TÜV, TÜEV and TÜV are registered trademarks. Utilisation and application requires prior approval.

TÜV Rheinland (China) Ltd.
Member of TÜV Rheinland Group

TÜVRheinland®
Precisely Right.

ZHEJIANG LIUJING RECTIFIER CO., LTD.
JACK LU
Technical Director
Wanao Zone,
Yueqing city, Wenzhou City,
Zhejiang Province 325600
P.R. China

Date : 06.04.2016
Our ref. : ZJ 01
Your ref.: J.L.

Ref : R TÜV-Mark Approval

Type of Equipment : Rectifier diodes
Model Designation : See Certificate
Certificate No. : R 50333979 0001
Report No. : 15094987 001

Dear JACK LU,

The above specified equipment has been tested and found to be in accordance with the relevant requirements.

Please find enclosed your certificate as specified above.

If cancellation of the certificate is submitted by 15 November in a given year, no fee will be charged for the following year.

The certificate is issued with the reservation that the license holder applies all information required in § 6 of the ProdSG related to name and address of the manufacturer or his authorized representative / importer, including their respective contact addresses on the product prior to marketing of the product in the European Economic Area.

With kind regards,

Certification Body

Jie Zhang

cc: ZHEJIANG LIUJING RECTIFIER

Enclosure

证书的详细资料请登陆www.certipedia.com查阅，或拨打我司客服热线800 999 3668 / 400 883 1300咨询

TÜV Rheinland (China) Ltd.
莱茵检测认证服务（中国）有限公司
Unit 707, AVIC Bldg., No. 10B, Central Road, East 3rd Ring Road, Chaoyang District, Beijing, 100022, P.R.China
北京市朝阳区东三环中路乙10号
艾维克大厦707室
邮编：100022
Tel: (8610)6566 6660
Fax: (8610)6566 6667
e-mail: info@bj.chn.tuv.com
Internet: http://www.chn.tuv.com

Certificate No. R50333979 0001 **Our Reference** 01-ZJ-15094987 001 **Appendix No.** 1.0

Constructional Data Form (CDF) for Rectifier Diodes

License holder: **ZHEJIANG LUJING RECTIFIER CO., LTD.**

Full address: Wanao Zone, Yueqing City, Wenzhou City, Zhejiang Province 325600, P.R. China

Factory: **ZHEJIANG LUJING RECTIFIER CO., LTD.**

Full address: Wanao Zone, Yueqing City, Wenzhou City, Zhejiang Province 325600, P.R. China

Type designation	**LJ-MDx25A**	**LJ-MDx55A**	**LJ-MDx250A**	**LJ-MDx300A**	**LJ-MDx500A**
Forward voltage (V)	0.6	0.6	0.7	0.7	0.7
Surge forward current (A; 10ms)	250	550	2500	3000	5000
Repetitive peak reverse voltage (V)	1600	1600	1600	1600	1600
Reverse current (mA)	3	3	8	8	10
Thermal resistance (°C/W)	0.7	0.45	0.12	0.085	0.07
Insulation voltage (V)	3500	3500	3500	3500	3500

Critical Components

Object/part No.	Manufacturer / trademark	Type/ model & ratings	Mark(s) of conformity
Diode	Zhejiang Zhengbang Electronic Co., Ltd. Huangshan 777 Electronic Co., Ltd.	ZPH Ø14; ZPH Ø16; ZPH Ø30; ZPH Ø35; ZPH Ø50	---
Case	Jjiangyin Sanfangxiang Group Co., Ltd.	PBT	---

Nomenclature:
LJ-MDx25A LJ-MDx55A LJ-MDx250A LJ-MDx300A LJ-MDx500A
x=Blank, A, C or K; to indicate the direction of diode installation.

TÜV Rheinland Group		**License holder**	
2016.04.01			
Date	Signature	Name	Company Stamp and Signature

Zertifikat *Certificate*

TÜVRheinland®

Zertifikat Nr. *Certificate No.*
R 50333979

Blatt *Page*
0001

Ihr Zeichen *Client Reference*	**Unser Zeichen** *Our Reference*	**Ausstellungsdatum**	*Date of Issue*
J.L.	01-ZJ-15094987 001	16.03.2016	*(day/mo/yr)*

Genehmigungsinhaber *License Holder*
ZHEJIANG LIUJING RECTIFIER
CO., LTD.
Wanao Zone,
Yueqing city, Wenzhou City,
Zhejiang Province 325600
P.R. China

Fertigungsstätte *Manufacturing Plant*
ZHEJIANG LIUJING RECTIFIER
CO., LTD.
Wanao Zone,
Yueqing city, Wenzhou City,
Zhejiang Province 325600
P.R. China

Prüfzeichen *Test Mark*

TÜVRheinland® CERTIFIED
Type Approved
Safety
Regular Production Surveillance
www.tuv.com
ID 1419032848

Geprüft nach *Tested acc. to*
IEC 60747-2:2000

Zertifiziertes Produkt (Geräteidentifikation)
Certified Product (Product Identification)

Lizenzentgelte - Einheit
License Fee - Unit

Rectifier diodes (Rectifier diodes)

Type Designation :	LJ-MDx25A LJ-MDx300A x = Blank, A, C or K	LJ-MDx55A LJ-MDx500A	LJ-MDx250A	9 1
Forward Voltage :	0,6V 0,7V	0,6V 0,7V	0,7V	
Repetitve Peak Reverse Current :	3mA 8mA	3mA 10mA	8mA	
Thermal Resistance:	0,7°C/W 0,08°C/W	0,45°C/W 0,07°C/W	0,12°C/W	

The labelling requirements acc. to EU Directive 2001/95 have to be observed for distribution within the EEA.

10

ANLAGE (Appendix): 1.0

Dem Zertifikat liegt unsere Prüf- und Zertifizierungsordnung zugrunde und es bestätigt die Konformität des Produktes mit den oben genannten Standards und Prüfgrundlagen. Zusätzliche Anforderungen in Ländern, in denen das Produkt in Verkehr gebracht werden soll, müssen zusätzlich betrachtet werden. Die Herstellung des zertifizierten Produktes wird überwacht.
This certificate is based on our Testing and Certification Regulation and states the conformity of the product with the standards and testing requirements as indicated above. Any additional requirements in countries where the product is going to be marketed have to be considered additionally. The manufacturing of the certified product is subject to surveillance.

Zertifizierungsstelle

TÜV Rheinland LGA Products GmbH
TÜVRheinland®
Zertifizierungsstelle

Jie Zhang

TÜV Rheinland LGA Products GmbH, Tillystraße 2, 90431 Nürnberg
Tel.: +49 221 806-1371 e-mail: cert-validity@de.tuv.com
Fax: +49 221 806-3935 http://www.tuv.com/safety

10/020 d 04.08 ® TÜV, TÜEV and TUV are registered trademarks. Utilisation and application requires prior approval.

Certificate No. R50333979 0001 **Our Reference** 01-ZJ-15094987 001 **Appendix No.** 1.0

Constructional Data Form (CDF) for Rectifier Diodes

License holder: **ZHEJIANG LUJING RECTIFIER CO., LTD.**

Full address: Wanao Zone, Yueqing City, Wenzhou City, Zhejiang Province 325600, P.R. China

Factory: **ZHEJIANG LUJING RECTIFIER CO., LTD.**

Full address: Wanao Zone, Yueqing City, Wenzhou City, Zhejiang Province 325600, P.R. China

Type designation	**LJ-MDx25A**	**LJ-MDx55A**	**LJ-MDx250A**	**LJ-MDx300A**	**LJ-MDx500A**
Forward voltage (V)	0.6	0.6	0.7	0.7	0.7
Surge forward current (A; 10ms)	250	550	2500	3000	5000
Repetitive peak reverse voltage (V)	1600	1600	1600	1600	1600
Repetitve peak reverse current (mA)	3	3	8	8	10
Thermal resistance (°C/W)	0.7	0.45	0.12	0.085	0.07
Insulation voltage (V)	3500	3500	3500	3500	3500

Critical Components

Object/part No.	Manufacturer / trademark	Type/ model & ratings	Mark(s) of conformity
Diode	Zhejiang Zhengbang Electronic Co., Ltd. Huangshan 777 Electronic Co., Ltd.	ZPH Ø14; ZPH Ø16; ZPH Ø30; ZPH Ø35; ZPH Ø50	---
Case	Jjiangyin Sanfangxiang Group Co., Ltd.	PBT	---

Nomenclature:
LJ-MDx25A LJ-MDx55A LJ-MDx250A LJ-MDx300A LJ-MDx500A
x=Blank, A, C or K; to indicate the direction of diode installation.

TÜV Rheinland Group		**License holder**	
2016.03.16			
Date	Signature	Name	Company Stamp and Signature

TÜV Rheinland (China) Ltd.
Member of TÜV Rheinland Group

TÜVRheinland®
Precisely Right.

ZHEJIANG LIUJING RECTIFIER CO.,
LTD.
JACK LU
Technical Director
Wanao Zone,
Yueqing city, Wenzhou City,
Zhejiang Province 325600
P.R. China

Date : 16.03.2016
Our ref. : ZJ 01
Your ref.: J.L.

Ref : R TÜV-Mark Approval

Type of Equipment : Rectifier diodes
Model Designation : See Certificate
Certificate No. : R 50333979 0001
Report No. : 15094987 001

Dear JACK LU,

The above specified equipment has been tested and found to be in accordance with the relevant requirements.

Please find enclosed your certificate as specified above.

If cancellation of the certificate is submitted by 15 November in a given year, no fee will be charged for the following year.

The certificate is issued with the reservation that the license holder applies all information required in § 6 of the ProdSG related to name and address of the manufacturer or his authorized representative / importer, including their respective contact addresses on the product prior to marketing of the product in the European Economic Area.

With kind regards,

Certification Body

Jie Zhang

cc: ZHEJIANG LIUJING RECTIFIER

Enclosure

证书的详细资料请登陆www.certipedia.com查阅，或拨打我司客服热线800 999 3668 / 400 883 1300咨询

TÜV Rheinland (China) Ltd.
莱茵检测认证服务（中国）有限公司
Unit 707, AVIC Bldg., No. 10B, Central Road, East 3rd Ring Road, Chaoyang District, Beijing, 100022, P.R.China
北京市朝阳区东三环中路乙10号艾维克大厦707室
邮编：100022
Tel: (8610)6566 6660
Fax: (8610)6566 6667
e-mail: info@bj.chn.tuv.com
Internet: http://www.chn.tuv.com

质量管理体系认证证书

兹证明

浙江柳晶整流器有限公司

组织机构代码：91330382093194659R

注册地址：乐清市城南街道前山村

审核地址：乐清市城南街道前山村

建立的管理体系经审核符合以下标准要求：

GB/T19001-2008 idt ISO9001:2008

认证范围

电力半导体器件的生产、加工、销售。

证书编号：**ZZW16Q12134R0S**

发证日期：29/11/2016　有效期至：14/09/2018

注：组织须按规定接受每年监督审核，并遵守相关认证规定，认证证书有效性才能保持有效。
认证注册范围不包括未获得有效的国家规定的相关行政许可，资质许可和3C认证的产品服务范围

证书签发人：

总经理

第一次年监（贴标有效）

第二次年监（贴标有效）

第三次年监（贴标有效）

011

注：按照认证要求，每次监督审核时间与上次现场审核时间间隔不得超过12个月。

上海中致威认证有限公司 电话：021-39528556 传真：021-64267178

地址：上海市嘉定区鹤旋路26弄29号（万达广场9号楼）507室

证书有效性查询方式：中致威公司网站 www.zzwrz.com；国家认证认可监督管理委员会网站 www.cnca.gov.cn

BST | A RELIABLE TESTING FOR TRUST

GLOBAL TESTING AND CERTIFICATION PRECISION SERVICE CLOUD FACTORY

Certificate of Compliance

Certificate NO. : SHBST1610554830001YRC-4

Applicant	:	**ZHEJIANG LIUJING RECTIFIER CO., LTD** Qianshan Zone, Yuecheng Town, Yueqing City, Wenzhou City, Zhejiang Province
Manufacturer	:	**ZHEJIANG LIUJING RECTIFIER CO., LTD** Qianshan Zone, Yuecheng Town, Yueqing City, Wenzhou City, Zhejiang Province
Product Name	:	**THREE PHASE RECTIFIER MODULES**
Trade Name	:	**柳晶/LIUJING**
Main Test Model	:	**LJ-MDS100A2000V**
Additional Model	:	**MDS75A, MDS150A , MDS200A, MDS300A, MDS500A, MDS800A, MDS1000A, MDS1200A**
Test Standard	:	**IEC 62321:2008** **IEC 62321-4:2013** **IEC 62321-5:2013**
As shown in the Test Report No.	:	**SHBST1610554830001YRR-4**

The EUT described above has been tested by us and found in compliance with the council RoHS directive—2011/65/EU(RoHS 2.0). It is only valid in connection with the test.

RoHS

APPROVED

Andy Zheng
Technical Director
Oct.28, 2016

Dongguan BST Testing Co., Ltd

Add: A1201-1204 Xinsanqi Of Dongbao Road, Dongcheng District, Dongguan, Guangdong, China

Certificate Search: http://www.bst-lab.com, Tel:400-882-9628, 8009990305, E-mail:christina@bst-lab.com

浙江省省级工业新产品（新技术）

鉴定（验收）证书

（证书编号：20160953）

浙江柳晶整流器有限公司：

你单位的一种双路共阴光伏防反专用二极管模块块经浙江省经济和信息化委员会委托乐清市经信主管部门组织专家鉴定（验收）和审核，技术水平达到国内领先水平，符合《浙江省省级工业新产品（新技术）管理规范》要求，现确认为省级工业新产品（新技术）。

特发此证。

附件 1：鉴定（验收）意见

2：鉴定（验收）委员会名单

3：新产品（新技术）主要研发人员名单

浙江省经济和信息化委员会 新产品鉴定 验收专用章

二〇一六年十一月五日

Report Number: MIC-ASR173053

Audit Date : 14 Jan.,2017

This report is issued by Focus Technology Co., Ltd. (Made-in-China.com) and the supervising inspectorate (TÜV SÜD Certification and Testing (China) Co., Ltd.) to confirm that:

Company Name	:	**Zhejiang Liujing Rectifier Co., Ltd.** **浙江柳晶整流器有限公司**
Showroom	:	**http://cnrectifiers.en.made-in-china.com**
Address	:	**No. 572, Ningkang West Road, Yuecheng Town, Yueqing City, Wenzhou City, Zhejiang Province, China**
Product	:	**Diode, Thyristor, Diode Module, Thyristor Module, Bridge Rectifier, Solid State Relay, Power Semiconductor, Stud Diode, Stud Thyristor, Capsule Diode, Capsule Thyristor**

has been on site audited for the Following Scope of Activity

1. General Information
2. Foreign Trade Capacity
3. Product Research & Development Capacity
4. Management System and Product Certification
5. Production Capacity & Quality Control
6. Working Environment
7. Photos

General Comments:

Zhejiang Liujing Rectifier Co., Ltd. (hereafter referred to as Liujing) is a combined company with 73 employees; it was established in 2008, located in No. 572, Ningkang West Road, Yuecheng Town, Yueqing City, Wenzhou City, Zhejiang Province, China. The company occupies an area of about 2162 square meters. Liujing company has its own brand "柳晶", "SEMICOME" and "中整". They have passed ISO9001:2008 certificate, obtained CE certificate, SGS certificate and TUV certificate for product. Liujing company has successful foreign trading experience in North America, South America, Europe, Southeast Asia/ Mideast, Africa, Australia, East Asia (Japan/ South Korea), their foreign trade revenue was around RMB 32285553.26 in year 2016.

Cheng Yuan

Sign for and on behalf of
TÜV SÜD Certification and Testing (China) Co., Ltd.

This document is issued by the Company called TÜV SÜD Certification and Testing (China) Co., Ltd.. Attention is drawn to the limitation of liability, indemnification and jurisdiction issues defined therein. Any holder of this document is advised that information contained hereon is solely limited to visual examination on the safety and readily accessible portions of consignment and reflects the Company's findings at the time of its intervention only and within the limits of Client's instructions, if any. The company's sole responsibility is to its Client and this document does not exonerate parties to a transaction from exercising all their rights and obligations under the transaction document. Any unauthorized alteration, forgery or falsification of the content or appearance of this document is unlawful and offenders may be prosecuted to the fullest extent of the law..
Attention: To check the authenticity of testing/inspection report & certificate, please email: info.MIC@tuv-sud.cn or click: www.tuv-sud.cn/mic-cn; www.tuv-sud.cn/mic-en

Product certification	NO.: BST13100084Y-1EC-1 Product Name: Photovoltaic Diode Module Model: LJMDK55A1600V, MDK55A1600V, MDK25A1600V, MDK500A1600V Standard: EN 61000-6-3:2007+A1:2011, EN 61000-3-2:2006+A1:2009+A2:2009, EN 61000-3-3:2008, EN 61000-6-1:2007 Issued by: BST Issue Date: 15 Oct.,2013 NO.: CE-15-0104-02 Product Name: Diode Module Model: MDC100-16, MDK100-16, MD25A1600V, MD55A1600V, MD90A1600V, MD110A1600V, MD160A1600V, MD250A1600V, MD300A1600V, MDA25A1600V, MDA55A1600V, MDA100A1600V, MDA160A1600V, MDA250A1600V, , MDA300A1600V, MDA500A1600V, MDC25A1600V, MDC55A1600V, MDC90A1600V, MDC160A1600V, MDC200A1600V, MDC250A1600V, MDC300A1600V, MDC400A1600V, MDC500A1600V, MDC600A1600V, MDC800A1600V, MDC1000A1600V, MDQ60A1600V, MDQ100A1600V, MDQ2001600V, MDQ300A1600V, MDQ500A1600V, MTC251600V, MTC55A1600V, MTC70A1600V, MTC90A1600V, ,MTC110A1600V, MTC160A1600V, MTC200A1600V, MTC250A1600V, MTC300A1600V, MTC400A1600V, MTC500A1600V, MTC800A1600V, MTC1000A1600V, MFC25A1600V, MFC55A1600V, MFC90A1600V, MFC160A1600V, MFC200A1600V, MFC250A1600V, MFC300A1600V, MFC400A1600V, MFC500A1600V, MFC800A1600V, MFC1000A1600V, MTG110A1600V, MTG160A1600V Standard: EN 61000-6-1:2007, EN 61000-6-3:2007/ A1:2011/ AC:2012 Issued by: Euroscene Business Solution Co., Ltd. Issue Date: 07 Jan.,2015 ☐ UL ☐ FCC ☐ CCC ☒ RoHS NO.: SHBST1610554830001YRC-4 Product Name: Three Phase Rectifier Modules Model: MDS75A, MDS150A, MDS200A, MDS300A, MDS500A, MDS800A, MDS1000A, MDS1200A Standard: IEC 62321:2008, IEC 62321-4:2013, IEC 62321-5:2013 Issued by: BST Issue Date: 28 Oct.,2016

This document is issued by the Company called TÜV SÜD Certification and Testing (China) Co., Ltd.. Attention is drawn to the limitation of liability, indemnification and jurisdiction issues defined therein. Any holder of this document is advised that information contained hereon is solely limited to visual examination of the safety and readily accessible portions of consignment and reflects the Company's findings at the time of its intervention only and within the limits of Client's instructions, if any. The company's sole responsibility is to its Client and this document does not exonerate parties to a transaction from exercising all their rights and obligations under the transaction document. Any unauthorized alteration, forgery or falsification of the content or appearance of this document is unlawful and offenders may be prosecuted to the fullest extent of the law..
Attention: To check the authenticity of testing/inspection report & certificate, please email: info.MIC@tuv-sud.cn or click: www.tuv-sud.cn/mic-cn; www.tuv-sud.cn/mic-en

Made-in-China.com™
Connecting Buyers with Chinese Suppliers

Part E: Production Capacity & Quality Control

Section 1: Production Capacity

1.1 Production Workflow Chart

Production Workflow Chart Of

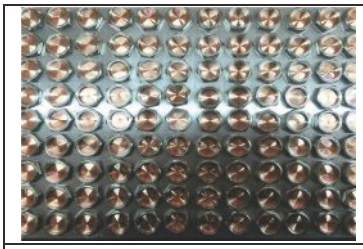

Raw Materials

Raw Material Testing

Welding

Encapsulating

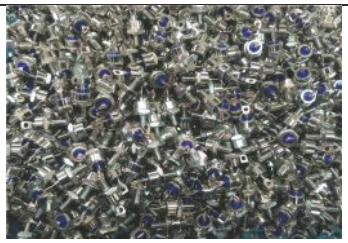

Stamping

Testing

Packing

Warehousing

Production Workflow Chart Of

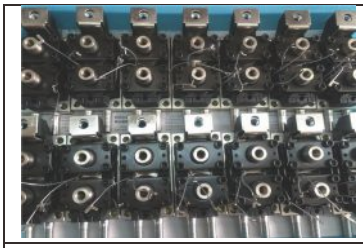

Raw Materials

Raw Material Testing

Chip Testing

Assembling

Testing

Packing

1.2 Products Situation (Top eleven Product Categories)

Th
in
issual examination of the safety and readily accessible portions of consignment and reflects the Company's findings at the time of its intervention only and within the limits of Client's instructions, if any. The company's sole responsibility is to its Client and this document does not exonerate parties to a transaction from exercising all their rights and obligations under the transaction document. Any unauthorized alteration, forgery or falsification of the content or appearance of this document is unlawful and offenders may be prosecuted to the fullest extent of the law..
Attention: To check the authenticity of testing/inspection report & certificate, please email: info.MIC@tuv-sud.cn or click: www.tuv-sud.cn/mic-cn; www.tuv-sud.cn/mic-en

Made-in-China.com™
Connecting Buyers with Chinese Suppliers

Section 2: Photos of Company

2.1 Photos of Company and Product Sample

Description: Company Gate

Description: Office 1

Description: Office 2

Description: Office 3

Description: Office 4

Description: Showroom

Description: Warehouse

Description: Workshop

This document is issued by the Company called TÜV SÜD Certification and Testing (China) Co., Ltd.. Attention is drawn to the limitation of liability, indemnification and jurisdiction issues defined therein. Any holder of this document is advised that information contained hereon is solely limited to visual examination of the safety and readily accessible portions of consignment and reflects the Company's findings at the time of its intervention only and within the limits of Client's instructions, if any. The company's sole responsibility is to its Client and this document does not exonerate parties to a transaction from exercising all their rights and obligations under the transaction document. Any unauthorized alteration, forgery or falsification of the content or appearance of this document is unlawful and offenders may be prosecuted to the fullest extent of the law..
Attention: To check the authenticity of testing/inspection report & certificate, please email: info.MIC@tuv-sud.cn or click: www.tuv-sud.cn/mic-cn; www.tuv-sud.cn/mic-en

SUPPLIER ASSESSMENT REPORT
-- Follow Up Audit

Report Number: QIP-ASR153488

Follow Up Audit Date : 13 Apr., 2015

This report is issued by Focus Technology Co., Ltd. (Made-in-China.com) and the supervising inspectorate (SGS-CSTC Standards Technical Services Co., Ltd.) to confirm that:

Company Name	:	**Zhejiang Liujing Rectifier Co., Ltd.** 浙江柳晶整流器有限公司
Showroom	:	**http://cnrectifiers.en.made-in-china.com**
Address	:	**No. 572, Ningkang West Road, Yuecheng Town, Yueqing City, Wenzhou, Zhejiang, China.**
Product	:	**Rectifier Diode, Diode, Thyristor, Thyristor Module, Diode Module, Solid State Relay, Bridge Rectifier, Power Supply, Power Module, Heatsink, SSR,SCR, PV Diode, etc.**

Follow Up Audit is annual review for the company and the Scope:

1. General Information
2. Production Capacity
3. Photos

This report is annual follow up audit for the initial audit report:
Initial Audit is audited on 21 Dec., 2013 and the Scope:

1. General Information
2. Foreign Trade Capacity
3. Product Research & Development Capacity
4. Management System and Product Certification
5. Production Capacity & Quality Control
6. Working Environment
7. Photos

The initial report is also attached
General Comments:

Zhejiang Liujing Rectifier Co., Ltd. is a manufacturer with 44 employees; it was established in 2008, located in No. 572, Ningkang West Road, Yuecheng Town, Yueqing City, Wenzhou, Zhejiang, China. The company occupies an area of more than 1,500 square meters. The company has its own brand "柳晶". They have passed ISO9001:2008 certification in 2013, and obtained CE certificates and RoHs test report for their products.

Sign for and on behalf of
SGS-CSTC Standards Technical Services Co., Ltd.

This document is issued by the Company under its General Conditions of Service accessible at http://www.sgs.com/en/Terms-and-Conditions.aspx Attention is drawn to the limitation of liability, indemnification and jurisdiction issues defined therein. Any holder of this document is advised that information contained hereon is solely limited to visual examination of the safely and readily accessible portions of the consignment and reflects the Company's findings at the time of its intervention only and within the limits of Client's instructions, if any. The Company's sole responsibility is to its Client and this document does not exonerate parties to a transaction from exercising all their rights and obligations under the transaction documents. Any unauthorized alteration, forgery or falsification of the content or appearance of this document is unlawful and offenders may be prosecuted to the fullest extent of the law.
Attention: To check the authenticity of testing /inspection report & certificate, please contact us at telephone: (86-755) 8307 1443, or email: CN.Doccheck@sgs.com

SGS-CSTC Standards Technical Services Co., Ltd.
Consumer Technical Services
5/F, B-4 Building, Zijin (Baixia) Technology Incubation Special Park, No.1 Guanghua Road, Nanjing, China 210014 t (86-25) 87128385 f (86-25) 83407773 www.sgsgroup.com.cn
中国·南京·秦淮区光华路1号紫金白下创业特别社区4号楼B幢5楼 邮编: 210014 t (86-25) 87128385 f (86-25) 83407773 e as.cn@sgs.com

Member of the SGS Group (SGS SA)

CERTIFICATE

Anbotek
Product Safety

CERTIFICATE

Of Conformity
EC Council Directive 2004/108/EC
Electromagnetic Compatibility

Registration No.: AT1311626E

Report No.: 201311686E

Applicant	:	**Zhejiang Liujing Rectifier Co., Ltd.**		
		Qianshan Zone, Yuecheng Town, Yueqing District, Wenzhou City, Zhejiang Province, China		
Product	:	**Bridge Diode**		
Identification	:	**Model No.**	:	**MDS100A1600V, MDS50A1600V, MDS200A1600V, MDS300A1600V, MDS500A, MDS1000A**
		Trade Mark	:	**N.A.**
		Rating	:	**AC 380V, 20-60A**
Test Standards	:	**EN 61000-6-4: 2007+A1: 2011** **EN 61000-6-2: 2005**		

The certificate of conformity is based on an evaluation of a sample of the above-mentioned product. Technical report and documentation are at the applicant's disposal. This is to certify that the tested sample is in conformity with all provisions of Annex III of Council Directive 2004/108/EC, in its latest amended version, referred to EMC Directive. The certificate does not imply assessment of the production and does not permit the use of Lab's logo. The applicant of the certificate is authorized to use this certificate in connection with EC declaration of conformity to Article 10.1 of the Directive.

ANBOTEK Anbotek CERTIFICATION

Certified by

Tom Chen

Tom Chen
Manager

Nov. 08, 2013
Date

CE **The CE Marking may only be used if all relevant and effective EC Directives are complied with** CE

Shenzhen Anbotek Compliance Laboratory Limited
1/F., Building 1, SEC Industrial Park, No.0409 Qianhai Road Tel: (86)755-26066544
Nanshan District, Shenzhen, Guangdong, China Fax: (86)755-26014772
Http://www.anbotek.com Email: service@anbotek.com

ZERTIFIKAT ◆ CERTIFICATE ◆ 認證證書 ◆ ZERTIFIKAT ◆ CERTIFICATE ◆ 認證證書 ◆ ZERTIFIKAT ◆ CERTIFICATE ◆ 認證證書

CONA AUTHENTICATION TESTING LIMITED

CONA
AUTHENTICATION TESTING LIMITED

Certificate of Conformity

No: CONA16LJ423931

Applicant: ZHEJIANG YENISEI ELECTRIC CO.,LTD./ZHEJIANG LIUJING RECTIFIER CO.,LTD.
NO.261,Latutide seventeen Road,Economic Development Zone,
Yueqing,Zhejiang,China

Manufacturer: ZHEJIANG YENISEI ELECTRIC CO.,LTD./ZHEJIANG LIUJING RECTIFIER CO.,LTD.
NO.261,Latutide seventeen Road,Economic Development Zone,
Yueqing,Zhejiang,China

Product Description: POWER SEMICONDUCTOR DEVICES

Model No: T350-08,T350-16,KP200-08,KP200-16,KP500A800V,70HF160,70HFR160,50HF160,50HFR160,40HF160,40HFR160,85HF160,85HFR160,25F120,25FR120,MTC55A1200V,MTC70A1200V,MTC110A1200V,MTC135A1200V,MTC160A1200V,MTC200A1200V,MTC160A1800V,MTC200A1800V,MTC250A1800V,MTC350A1800V,MTC400A1800V,MTC500A1800V,MTC600A1800V,MTC800A1800V,MTC1000A1800V,MTC1200A1800V,KBPC1510,KBPC2510,KBPC5010,QLF10A1200V,QLF35A1200V,QLF50A1200V,SQLF10A1200V,SQLF35A1200V,SQLF50A1200V,QL2510,QL3510,QL5010,SQL2510,SQL3510,SQL5010,QL60A,QL90A,QL100A,QL150A,QL200A,QL300A,SQL60A,SQL90A,SQL100A,SQL150A,SQL200A,SQL300A,150U,200U,300U

Test Report Number(s): LVD201603018

The submitted products have been tested by us with the listed standards and found in compliance with the following European Directives:

Low Voltage directive: The LVD directive 2014/35/EU

StandardsApplicable for Testing: EN 61952:2008

CE

March.31,2016

The tests were performed in normal operation mode. The test results apply only to the particular sample tested and to the specific tests carried out.
This certificate applies specifically to the sample investigated in our test reference number only.
The CE markings as shown below can be affixed on the product after preparation of necessary technical documentation.Other relevant Directives have to be observed.

CONA AUTHENTICATION TESTING LIMITED
18A Lanchester Way, Royal Oak Industrial Estate,Daventry,Northamptonshire,England
www.cona-lab.com

CONA AUTHENTICATION TESTING LIMITED

Ren ruming

Tino pan
e&e secton manager
CONA

CONA AUTHENTICATION TESTING LIMITED

ZHEJIANG YENISEI ELECTRIC CO.,LTD./ZHEJIANG LIUJING RECTIFIER CO.,LTD.

POWER SEMICONDUCTOR DEVICES

The LVD directive

EN 61952:2008

CONA AUTHENTICATION TESTING LIMITED

CE RoHS

CERTIFICATE

With EU Directive of Electromagnetic Compatibility Directive (EMC 2004/108/EC)

Certificate No.:	**CE-15-0104-02**
Holder:	**ZHEJIANG LIUJING RECTIFIER CO.,LTD.** **Qianshan Zone, Yuecheng Town, Yueqing city, Wenzhou City, Zhejiang Province**
Product:	**DIODE MODULE**
Model(s):	**MDC100-16 MDK100-16 MD25A1600V MD55A1600V MD90A1600V MD110A1600V MD160A1600V MD250A1600V MD300A1600V MDA25A1600V MDA55A1600V MDA100A1600V MDA160A1600V MDA250A1600VMDA300A1600V MDA500A1600V MDC25A1600V MDC55A1600V MDC90A1600V MDC160A1600V MDC200A1600V MDC250A1600V MDC300A1600V MDC400A1600V MDC500A1600V MDC600A1600V MDC800A1600V MDC1000A1600V MDQ60A1600V MDQ100A1600V MDQ200A1600V MDQ300A1600V MDQ500A1600V MTC25A1600V MTC55A1600V MTC70A1600V MTC90A1600V MTC110A1600V MTC160A1600V MTC200A1600V MTC250A1600V MTC300A1600V MTC400A1600V MTC500A1600V MTC800A1600V MTC1000A1600V MFC25A1600V MFC55A1600V MFC90A1600V MFC160A1600V MFC200A1600V MFC250A1600V MFC300A1600V MFC400A1600V MFC500A1600V MFC800A1600V MFC1000A1600V MTG110A1600V MTG160A1600V**
Standards:	**EN 61000-6-1:2007 EN 61000-6-3:2007/A1:2011/AC:2012**
Trademark:	LiUjiNG Liujing Electronics

Based upon the voluntary assessment of the product sample and Technical Construction File, the apparatus is deemed to meet the requirements of the above standards and EC directives.

The manufacturer has the responsibility for ensuring that all serial manufacture of the products are in compliance with the specification of the sample submitted for assessment and detailed in the technical file.

Certification Body

For and on behalf of EUROSCENE BUSINESS SOLUTIONS CO., LTD

Authorized Signature(s)

CE

Date: 07,01,2015

Euroscene Business Solution

The CE marking may be used if all relevant and effective EC directives are complied with.

Euroscene Business Solution Co., Ltd.

7/11 Minerva Road, Park Royal, London, NW10 6HJ

Verification No.: CZJL1311293194

VERIFICATION OF LVD COMPLIANCE

Applicant:	Zhejiang Liujing Rectifier Co., Ltd.
	Qianshan Village, Yuecheng Town, Yueqing City, Zhejiang, China
Manufacturer:	Same as applicant
Product Description:	Solid State Relay
Model No:	SSR-1-100DD, SSR-3P-25A, SSR-1-40DD, SSR-1-25DA, SSR-1-60DA, SSR-1-25DA, SSR-1-40DA, H3200Z, H3100ZF, SSVR40A, SSR60VA, SSR-25VA, SSR-3 150AA, SSR-3-80DA, JGX-1-D4825, JGX-3-D4840, JGX-1-A4860, JGX-1-A4840, JGX-1-A4825, SSR-3-60DA, SSR-3-40DA, SSR-1-140DD, JGX-3-A4825, SSR-500A1600V
Ratings	Output: 3-72V DC 24-480V AC 50/60Hz Max 500A Control: 3-32V DC

Sufficient samples of the product have been tested and found to be in conformity with

Test Standard:	EN 60749-1:2003
As shown in the Test Report Number(s):	TZJL1311293194
Date of issue:	December 06, 2013

Conclusion

This Verification of LVD Compliance has been granted to the applicant based on the results of tests, performed by laboratory of Global Testing Services Co., Ltd on sample of the above-mentioned product in accordance with the provisions of the relevant specific standards and the Low Voltage Directive 2006/95/EC. The CE marking as shown below can be affixed, under the responsibility of the manufacturer, after completion of an EC Declaration of Conformity and compliance with all relevant EC Directives. The affixing of the CE marking presumes in addition that conditions the conditions in annexes III and IV of the Directive are fulfilled.

Approved by: Hermann Weiher

For and on behalf of
Global Testing Services Co., Ltd

CE

GLOBAL TESTING SERVICES CO., LTD. GTS CERTIFICATION

Global Testing Services Co., Ltd
E-mail:info@gts-lab.com http://www.gts-lab.com
Room 1501-1502, No. 520 Yishan Rd., Xuhui District, Shanghai, 200235 China

Copyright of this certificate is owned by Global Testing Services Co., Ltd and may not be reproduced other than in full and with the prior approval of the General Manager.

ZERTIFIKAT ■ CERTIFICATE ■ CEPTNΦNKAT ■ CERTIFICADO ■ CERTIFICAT

SAPO CERTIFICATION & TESTING LABORATORY

CERTIFICATE OF CONFORMITY

EU EMC-DIRECTIVE 2004/108/EC

NO.: SP1001GZ1306604

Applicant:	**ZHEJIANG LIUJING RECTIFIER CO.,LTD.**
Applicant Address:	**QIANSHAN ZONE,YUECHENG TOWN,YUEQING CITY,WENZHOU CITY,ZHEJIANG PROVINCE**
Product Description:	**RECTIFIER**
Model:	**KBPC3510**

Complies with the requirements of the European Community Directive 2004/108/EC. The submitted products have been tested by us with the listed standards and found in compliance with the following European Standards:

EN 61000-6-3:2007+A1:2011,EN 61000-6-1:2007

This certificate of conformity is based on an evaluation of a sample of the above mentioned product. Technical Report and documentation are at the Licence applicant's disposal. This certificate does not imply assessment of the series-production of the product. The CE markings as shown below can be affixed on the product after preparation of necessary technical documentation.

CE

Authorized by: Helen

Chief Assessor June 20, 2013

Best Service of Testing
since2003

Certificate of Compliance

Certificate NO. : BST13100084Y-1EC-1

Applicant	:	**ZHEJIANG LIUJING RECTIFIER CO.,LTD.** Qianshan Zone, Yuecheng Town, Yueqing City, Wenzhou City, Zhejiang Province, China
Manufacturer	:	**ZHEJIANG LIUJING RECTIFIER CO.,LTD.** Qianshan Zone, Yuecheng Town, Yueqing City, Wenzhou City, Zhejiang Province, China
Product Name	:	**PHOTOVOLTAIC DIODE MODULE**
Trade Name	:	**LIUJING**
Main Test Model	:	**LJMDK55A1600V**
Additional Model	:	**MDK55A1600V, MDK25A1600V, MDK500A1600V**
Test Standard	:	**EN 61000-6-3:2007+A1:2011** **EN 61000-3-2:2006+ A1:2009+A2:2009** **EN 61000-3-3:2008** **EN 61000-6-1:2007**
As shown in the Test Report No.	:	**BST13100084Y-1ER-1.**

The EUT described above has been tested by us with the listed standards and found in compliance with the council EMC directive 2004/108/EC. It is possible to use CE marking to demonstrate the compliance with this EMC Directive.
The certificate applies to the tested sample above mentioned only and shall not imply an assessment of the whole production.

CE

SHENZHEN BST TECHNOLOGY CO.,LTD. APPROVED

Christina
Manager
Oct. 15, 2013

Shenzhen BST Technology Co.,Ltd.
Add: Building No.23-24, Zhiheng Industrial Park, Guankouer Road, Nantou,Nanshan District,Shenzhen,Guangdong,China
Certificate Search: http://www.bst-lab.com, Tel:400-882-9628, 8009990305, E-mail:christina@bst-lab.com

对外贸易经营者备案登记表

备案登记表编号：01853782　　进出口企业代码：3300683141792

经营者中文名称	浙江柳晶整流器有限公司		
经营者英文名称	Zhejiang Liujing Rectifier Co.,Ltd		
组织机构代码	683141792	经营者类型（由备案登记机关填写）	有限责任公司
住　所	浙江省温州市乐清市乐成镇前山村		
经营场所（中文）	浙江省温州市乐清市乐成镇前山村		
经营场所（英文）	Qianshan Zone,Yuecheng Town ,Yueqing City,Wenzhou City,Zhejiang Province		
联系电话	0577-62519692	联系传真	0577-62518692
邮政编码	325600	电子邮箱	rectifier@163.com
工商登记注册日期	2008-12-18	工商登记注册号	330382000062673

依法办理工商登记的企业还须填写以下内容

企业法定代表人姓名	卢博宇	有效证件号	330382198311010374
注册资金	壹仟陆佰捌拾捌点壹陆捌捌万元	（折美元）	

依法办理工商登记的外国（地区）企业或个体工商户（独资经营者）还须填写以下内容

企业法定代表人/个体工商负责人姓名		有效证件号	
企业资产/个人财产		（折美元）	

备注	

填表前请认真阅读背面的条款，并由企业法定代表人或个体工商负责人签字、盖章。

备案登记机关

签　章

对外贸易经营者备案登记专用章（浙江乐清）

2015　年　02　月　15　日

本对外贸易经营者作如下保证：

一、遵守《中华人民共和国对外贸易法》及其配套法规、规章。

二、遵守与进出口贸易相关的海关、外汇、税务、检验检疫、环保、知识产权等中华人民共和国其他法律、法规、规章。

三、遵守中华人民共和国关于核、生物、化学、导弹等各类敏感物项和技术出口管制法规以及其他相关法律、法规、规章，不从事任何危害国家安全和社会公共利益的活动。

四、不伪造、变造、涂改、出租、出借、转让、出卖《对外贸易经营者备案登记表》。

五、在备案登记表中所填写的信息是完整的、准确的、真实的；所提交的所有材料是完整的、准确的、合法的。

六、《对外贸易经营者备案登记表》上填写的任何事项发生变化之日起，30 日内到原备案登记机关办理《对外贸易经营者备案登记表》的变更手续。

以上如有违反，将承担一切法律责任。

对外贸易经营者签字、盖章

2015 年 2 月 16 日

注： 1、备案登记表中“组织机构代码”一栏，由企业、组织和取得组织机构代码的个体工商户填写。

2、依法办理工商登记的外国（地区）企业，在经营活动中，承担有限 / 无限责任。依法办理工商登记的个体工商户（独资经营者），在经营活动中，承担无限责任。

3、工商登记营业执照中，如经营范围不包括进口商品的分销业务，备案登记机关应在备注栏中注明“无进口商品分销业务”。

THE INTERNATIONAL CERTIFICATION NETWORK

CERTIFICATE

IQNet and
CQC
hereby certify that the organization

Yueqing City Liujing Rectifier Co., Ltd.

Qianshan Zone, Yuecheng Town, Yueqing City, Wenzhou City, Zhejiang Province, China

For the following field of activities

Production and Service of Rectifiers

Has implemented and maintains a
Management System
Which fulfils the requirements of the following standard

ISO9001:2008

Issued on: Aug. 29, 2013
Validity date: Aug. 28, 2016
Registration Number: ***00113Q28909R0S/3302***

Michael Drechsel
President of IQNet

Wang Kejiao
President of CQC

IQNet Partners*:
AENOR *Spain* AFNOR Certification *France* AIB-Vinçotte International *Belgium* ANCE-SIGE *Mexico* APCER *Portugal* CCC *Cyprus*
CISQ *Italy* CQC *China* CQM *China* CQS *Czech Republic* Cro Cert *Croatia* DQS Holding GmbH *Germany* DS *Denmark*
FCAV *Brazil* FONDONORMA *Venezuela* ICONTEC *Colombia* IMNC *Mexico* INNORPI *Tunisia*
Inspecta Certification *Finland* IRAM *Argentina* JQA *Japan* KFQ *Korea* MIRTEC *Greece* MSZT *Hungary* Nemko AS *Norway*
NSAI *Ireland* PCBC *Poland* Quality Austria *Austria* RR *Russia* SII *Israel* SIQ *Slovenia* SIRIM QAS International *Malaysia*
SQS *Switzerland* SRAC *Romania* TEST St Petersburg *Russia* TSE *Turkey* YUQS *Serbia*
IQNet is represented in the USA by: AFNOR Certification, CISQ, DQS Holding GmbH and NSAI Inc.
* The list of IQNet partners is valid at the time of issue of this certificate. Updated information is available under www.iqnet-certification.com

证书号第3536030号

北京市海淀区地方税务局
印花税
代扣专用章
国家知识产权局

外观设计专利证书

外观设计名称：二极管模块（光伏防反专用）

设　计　人：卢博朗

专　利　号：ZL 2015 3 0340919.0

专利申请日：2015年09月07日

专 利 权 人：浙江柳晶整流器有限公司

授权公告日：2015年12月30日

本外观设计经过本局依照中华人民共和国专利法进行初步审查，决定授予专利权，颁发本证书并在专利登记簿上予以登记。专利权自授权公告之日起生效。

本专利的专利权期限为十年，自申请日起算。专利权人应当依照专利法及其实施细则规定缴纳年费。本专利的年费应当在每年09月07日前缴纳。未按照规定缴纳年费的，专利权自应当缴纳年费期满之日起终止。

专利证书记载专利权登记时的法律状况。专利权的转移、质押、无效、终止、恢复和专利权人的姓名或名称、国籍、地址变更等事项记载在专利登记簿上。

局长
申长雨

中华人民共和国国家知识产权局
2015年12月30日

证书号第3885279号

北京市海淀区地方税务局 印花税 代扣专用章 国家知识产权局

外观设计专利证书

外观设计名称：整流器

设　计　人：卢博朗

专　利　号：ZL 2016 3 0202817.7

专利申请日：2016年05月26日

专 利 权 人：浙江柳晶整流器有限公司

授权公告日：2016年10月05日

本外观设计经过本局依照中华人民共和国专利法进行初步审查，决定授予专利权，颁发本证书并在专利登记簿上予以登记。专利权自授权公告之日起生效。

本专利的专利权期限为十年，自申请日起算。专利权人应当依照专利法及其实施细则规定缴纳年费。本专利的年费应当在每年05月26日前缴纳。未按照规定缴纳年费的，专利权自应当缴纳年费期满之日起终止。

专利证书记载专利权登记时的法律状况。专利权的转移、质押、无效、终止、恢复和专利权人的姓名或名称、国籍、地址变更等事项记载在专利登记簿上。

局长
申长雨

中华人民共和国国家知识产权局

2016年10月05日

证书号第4878789号

北京市海淀区地方税务局 印花税 代扣专用章 国家知识产权局

实用新型专利证书

实用新型名称：一种双路共阴光伏防反专用二极管模块

发　明　人：卢博朗

专　利　号：ZL 2015 2 0686619.2

专利申请日：2015年09月07日

专 利 权 人：浙江柳晶整流器有限公司

授权公告日：2015年12月23日

本实用新型经过本局依照中华人民共和国专利法进行初步审查，决定授予专利权，颁发本证书并在专利登记簿上予以登记。专利权自授权公告之日起生效。

本专利的专利权期限为十年，自申请日起算。专利权人应当依照专利法及其实施细则规定缴纳年费。本专利的年费应当在每年09月07日前缴纳。未按照规定缴纳年费的，专利权自应当缴纳年费期满之日起终止。

专利证书记载专利权登记时的法律状况。专利权的转移、质押、无效、终止、恢复和专利权人的姓名或名称、国籍、地址变更等事项记载在专利登记簿上。

局长
申长雨

中华人民共和国国家知识产权局
2015年12月23日

证书号第5313493号

北京市海淀区地方税务局 印花税 代扣专用章 国家知识产权局

实用新型专利证书

实用新型名称：二极管安全储存装置

发　明　人：卢博朗

专　利　号：ZL 2016 2 0072429.6

专利申请日：2016年01月25日

专 利 权 人：浙江柳晶整流器有限公司

授权公告日：2016年06月29日

本实用新型经过本局依照中华人民共和国专利法进行初步审查，决定授予专利权，颁发本证书并在专利登记簿上予以登记。专利权自授权公告之日起生效。

本专利的专利权期限为十年，自申请日起算。专利权人应当依照专利法及其实施细则规定缴纳年费。本专利的年费应当在每年01月25日前缴纳。未按照规定缴纳年费的，专利权自应当缴纳年费期满之日起终止。

专利证书记载专利权登记时的法律状况。专利权的转移、质押、无效、终止、恢复和专利权人的姓名或名称、国籍、地址变更等事项记载在专利登记簿上。

局长
申长雨

中华人民共和国国家知识产权局
2016年06月29日

证书号第5314674号

北京市海淀区地方税务局 印花税 代扣专用章 国家知识产权局

实用新型专利证书

实用新型名称：二极管表面清洁处理装置

发　明　人：卢博朗

专　利　号：ZL 2016 2 0071165.2

专利申请日：2016年01月25日

专 利 权 人：浙江柳晶整流器有限公司

授权公告日：2016年06月29日

本实用新型经过本局依照中华人民共和国专利法进行初步审查，决定授予专利权，颁发本证书并在专利登记簿上予以登记。专利权自授权公告之日起生效。

本专利的专利权期限为十年，自申请日起算。专利权人应当依照专利法及其实施细则规定缴纳年费。本专利的年费应当在每年01月25日前缴纳。未按照规定缴纳年费的，专利权自应当缴纳年费期满之日起终止。

专利证书记载专利权登记时的法律状况。专利权的转移、质押、无效、终止、恢复和专利权人的姓名或名称、国籍、地址变更等事项记载在专利登记簿上。

局长
申长雨

中华人民共和国国家知识产权局
2016年06月29日

证书号第5349040号

北京市海淀区地方税务局 印花税 代扣专用章 国家知识产权局

实用新型专利证书

实用新型名称：二极管绝缘散热处理装置

发　明　人：卢博朗

专　利　号：ZL 2016 2 0069952.3

专利申请日：2016年01月25日

专 利 权 人：浙江柳晶整流器有限公司

授权公告日：2016年07月06日

本实用新型经过本局依照中华人民共和国专利法进行初步审查，决定授予专利权，颁发本证书并在专利登记簿上予以登记。专利权自授权公告之日起生效。

本专利的专利权期限为十年，自申请日起算。专利权人应当依照专利法及其实施细则规定缴纳年费。本专利的年费应当在每年01月25日前缴纳。未按照规定缴纳年费的，专利权自应当缴纳年费期满之日起终止。

专利证书记载专利权登记时的法律状况。专利权的转移、质押、无效、终止、恢复和专利权人的姓名或名称、国籍、地址变更等事项记载在专利登记簿上。

局长
申长雨

中华人民共和国国家知识产权局
2016年07月06日

证书号第5431858号

北京市海淀区地方税务局 印花税 代扣专用章 国家知识产权局

实用新型专利证书

实用新型名称：一种太阳能防反二极管

发　明　人：卢博朗

专　利　号：ZL 2016 2 0221270.X

专利申请日：2016年03月22日

专 利 权 人：浙江柳晶整流器有限公司

授权公告日：2016年08月17日

本实用新型经过本局依照中华人民共和国专利法进行初步审查，决定授予专利权，颁发本证书并在专利登记簿上予以登记。专利权自授权公告之日起生效。

本专利的专利权期限为十年，自申请日起算。专利权人应当依照专利法及其实施细则规定缴纳年费。本专利的年费应当在每年03月22日前缴纳。未按照规定缴纳年费的，专利权自应当缴纳年费期满之日起终止。

专利证书记载专利权登记时的法律状况。专利权的转移、质押、无效、终止、恢复和专利权人的姓名或名称、国籍、地址变更等事项记载在专利登记簿上。

局长
申长雨

中华人民共和国国家知识产权局

2016年08月17日

证书号第5446888号

北京市海淀区地方税务局 印花税 代扣专用章 国家知识产权局

实用新型专利证书

实用新型名称：一种螺旋式半导体器件

发　明　人：卢博朗

专　利　号：ZL 2016 2 0221307.9

专利申请日：2016年03月22日

专 利 权 人：浙江柳晶整流器有限公司

授权公告日：2016年08月17日

本实用新型经过本局依照中华人民共和国专利法进行初步审查，决定授予专利权，颁发本证书并在专利登记簿上予以登记。专利权自授权公告之日起生效。

本专利的专利权期限为十年，自申请日起算。专利权人应当依照专利法及其实施细则规定缴纳年费。本专利的年费应当在每年03月22日前缴纳。未按照规定缴纳年费的，专利权自应当缴纳年费期满之日起终止。

专利证书记载专利权登记时的法律状况。专利权的转移、质押、无效、终止、恢复和专利权人的姓名或名称、国籍、地址变更等事项记载在专利登记簿上。

局长
申长雨

中华人民共和国国家知识产权局

2016年08月17日

证书号第5440297号

北京市海淀区地方税务局 印花税 代扣专用章 国家知识产权局

实用新型专利证书

实用新型名称：一种光伏汇流箱专用防反二极管

发　明　人：卢博朗

专　利　号：ZL 2016 2 0221419.4

专利申请日：2016年03月22日

专 利 权 人：浙江柳晶整流器有限公司

授权公告日：2016年08月17日

本实用新型经过本局依照中华人民共和国专利法进行初步审查，决定授予专利权，颁发本证书并在专利登记簿上予以登记。专利权自授权公告之日起生效。

本专利的专利权期限为十年，自申请日起算。专利权人应当依照专利法及其实施细则规定缴纳年费。本专利的年费应当在每年03月22日前缴纳。未按照规定缴纳年费的，专利权自应当缴纳年费期满之日起终止。

专利证书记载专利权登记时的法律状况。专利权的转移、质押、无效、终止、恢复和专利权人的姓名或名称、国籍、地址变更等事项记载在专利登记簿上。

局长
申长雨

中华人民共和国国家知识产权局

2016年08月17日

证书号第5448976号

北京市海淀区地方税务局 印花税 代扣专用章 国家知识产权局

实用新型专利证书

实用新型名称：一种光伏防反二极管

发　明　人：卢博朗

专　利　号：ZL 2016 2 0221477.7

专利申请日：2016年03月22日

专 利 权 人：浙江柳晶整流器有限公司

授权公告日：2016年08月17日

本实用新型经过本局依照中华人民共和国专利法进行初步审查，决定授予专利权，颁发本证书并在专利登记簿上予以登记。专利权自授权公告之日起生效。

本专利的专利权期限为十年，自申请日起算。专利权人应当依照专利法及其实施细则规定缴纳年费。本专利的年费应当在每年03月22日前缴纳。未按照规定缴纳年费的，专利权自应当缴纳年费期满之日起终止。

专利证书记载专利权登记时的法律状况。专利权的转移、质押、无效、终止、恢复和专利权人的姓名或名称、国籍、地址变更等事项记载在专利登记簿上。

局长
申长雨

中华人民共和国国家知识产权局

2016年08月17日

证书号第5458823号

北京市海淀区地方税务局 印花税 代扣专用章 国家知识产权局

实用新型专利证书

实用新型名称：二极管智能安装处理装置

发　明　人：卢博朗

专　利　号：ZL 2016 2 0072136.8

专利申请日：2016年01月25日

专 利 权 人：浙江柳晶整流器有限公司

授权公告日：2016年08月17日

本实用新型经过本局依照中华人民共和国专利法进行初步审查，决定授予专利权，颁发本证书并在专利登记簿上予以登记。专利权自授权公告之日起生效。

本专利的专利权期限为十年，自申请日起算。专利权人应当依照专利法及其实施细则规定缴纳年费。本专利的年费应当在每年01月25日前缴纳。未按照规定缴纳年费的，专利权自应当缴纳年费期满之日起终止。

专利证书记载专利权登记时的法律状况。专利权的转移、质押、无效、终止、恢复和专利权人的姓名或名称、国籍、地址变更等事项记载在专利登记簿上。

局长
申长雨

中华人民共和国国家知识产权局

2016年08月17日

证书号第5797720号

北京市海淀区地方税务局 印花税 代扣专用章 国家知识产权局

实用新型专利证书

实用新型名称：户外型光伏防反二极管

发　明　人：卢博宇

专　利　号：ZL 2016 2 0537875.X

专利申请日：2016年06月06日

专 利 权 人：浙江柳晶整流器有限公司

授权公告日：2016年12月21日

本实用新型经过本局依照中华人民共和国专利法进行初步审查，决定授予专利权，颁发本证书并在专利登记簿上予以登记。专利权自授权公告之日起生效。

本专利的专利权期限为十年，自申请日起算。专利权人应当依照专利法及其实施细则规定缴纳年费。本专利的年费应当在每年06月06日前缴纳。未按照规定缴纳年费的，专利权自应当缴纳年费期满之日起终止。

专利证书记载专利权登记时的法律状况。专利权的转移、质押、无效、终止、恢复和专利权人的姓名或名称、国籍、地址变更等事项记载在专利登记簿上。

局长
申长雨

中华人民共和国国家知识产权局

2016年12月21日

证书号第5710997号

北京市海淀区地方税务局 印花税 代扣专用章 国家知识产权局

实用新型专利证书

实用新型名称：一种三相整流模块结构

发　明　人：卢博朗

专　利　号：ZL 2016 2 0491612.X

专利申请日：2016年05月26日

专 利 权 人：浙江柳晶整流器有限公司

授权公告日：2016年11月30日

本实用新型经过本局依照中华人民共和国专利法进行初步审查，决定授予专利权，颁发本证书并在专利登记簿上予以登记。专利权自授权公告之日起生效。

本专利的专利权期限为十年，自申请日起算。专利权人应当依照专利法及其实施细则规定缴纳年费。本专利的年费应当在每年05月26日前缴纳。未按照规定缴纳年费的，专利权自应当缴纳年费期满之日起终止。

专利证书记载专利权登记时的法律状况。专利权的转移、质押、无效、终止、恢复和专利权人的姓名或名称、国籍、地址变更等事项记载在专利登记簿上。

局长
申长雨

中华人民共和国国家知识产权局
2016年11月30日

证书号第5798018号

北京市海淀区地方税务局 印花税 代扣专用章 国家知识产权局

实用新型专利证书

实用新型名称：一种大功率三相整流桥

发　明　人：卢博朗

专　利　号：ZL 2016 2 0698560.3

专利申请日：2016年07月05日

专 利 权 人：浙江柳晶整流器有限公司

授权公告日：2016年12月21日

本实用新型经过本局依照中华人民共和国专利法进行初步审查，决定授予专利权，颁发本证书并在专利登记簿上予以登记。专利权自授权公告之日起生效。

本专利的专利权期限为十年，自申请日起算。专利权人应当依照专利法及其实施细则规定缴纳年费。本专利的年费应当在每年07月05日前缴纳。未按照规定缴纳年费的，专利权自应当缴纳年费期满之日起终止。

专利证书记载专利权登记时的法律状况。专利权的转移、质押、无效、终止、恢复和专利权人的姓名或名称、国籍、地址变更等事项记载在专利登记簿上。

局长
申长雨

中华人民共和国国家知识产权局
2016年12月21日

证书号第5797176号

北京市海淀区地方税务局 印花税 代扣专用章 国家知识产权局

实用新型专利证书

实用新型名称：单路防反二极管

发　明　人：卢博宇

专　利　号：ZL 2016 2 0537884.9

专利申请日：2016年06月06日

专 利 权 人：浙江柳晶整流器有限公司

授权公告日：2016年12月21日

本实用新型经过本局依照中华人民共和国专利法进行初步审查，决定授予专利权，颁发本证书并在专利登记簿上予以登记。专利权自授权公告之日起生效。

本专利的专利权期限为十年，自申请日起算。专利权人应当依照专利法及其实施细则规定缴纳年费。本专利的年费应当在每年06月06日前缴纳。未按照规定缴纳年费的，专利权自应当缴纳年费期满之日起终止。

专利证书记载专利权登记时的法律状况。专利权的转移、质押、无效、终止、恢复和专利权人的姓名或名称、国籍、地址变更等事项记载在专利登记簿上。

局长
申长雨

中华人民共和国国家知识产权局

2016年12月21日

证书号第5618608号

北京市海淀区地方税务局 印花税 代扣专用章 国家知识产权局

实用新型专利证书

实用新型名称：一种光伏直流柜用大功率防反二极管

发　明　人：卢博朗

专　利　号：ZL 2016 2 0490266.3

专利申请日：2016年05月26日

专 利 权 人：浙江柳晶整流器有限公司

授权公告日：2016年10月12日

本实用新型经过本局依照中华人民共和国专利法进行初步审查，决定授予专利权，颁发本证书并在专利登记簿上予以登记。专利权自授权公告之日起生效。

本专利的专利权期限为十年，自申请日起算。专利权人应当依照专利法及其实施细则规定缴纳年费。本专利的年费应当在每年05月26日前缴纳。未按照规定缴纳年费的，专利权自应当缴纳年费期满之日起终止。

专利证书记载专利权登记时的法律状况。专利权的转移、质押、无效、终止、恢复和专利权人的姓名或名称、国籍、地址变更等事项记载在专利登记簿上。

局长
申长雨

中华人民共和国国家知识产权局

2016年10月12日

证书号第5617423号

北京市海淀区地方税务局 印花税 代扣专用章 国家知识产权局

实用新型专利证书

实用新型名称：一种双路光伏防反二极管

发　明　人：卢博朗

专　利　号：ZL 2016 2 0489430.9

专利申请日：2016年05月26日

专 利 权 人：浙江柳晶整流器有限公司

授权公告日：2016年10月12日

本实用新型经过本局依照中华人民共和国专利法进行初步审查，决定授予专利权，颁发本证书并在专利登记簿上予以登记。专利权自授权公告之日起生效。

本专利的专利权期限为十年，自申请日起算。专利权人应当依照专利法及其实施细则规定缴纳年费。本专利的年费应当在每年05月26日前缴纳。未按照规定缴纳年费的，专利权自应当缴纳年费期满之日起终止。

专利证书记载专利权登记时的法律状况。专利权的转移、质押、无效、终止、恢复和专利权人的姓名或名称、国籍、地址变更等事项记载在专利登记簿上。

局长
申长雨

中华人民共和国国家知识产权局

2016年10月12日

ZC9002792 ZC

第 9002792 号

商标注册证

柳晶

核定使用商品(第 9 类)

半导体；电子芯片；电导体；晶体管（电子）；半导体器件；整流器；起动器；继电器（电的）；超高频管；整流用电力装置（截止）

注 册 人 浙江柳晶整流器有限公司

注册地址 浙江省乐清市乐成镇前山村

注册有效期限 自公元 2012 年 01 月 14 日 至 2022 年 01 月 13 日止

局长签发 许瑞春

中华人民共和国国家工商行政管理总局 商标局

全面质量管理基本知识教育

证　书

金娇伊　同志：

参加2013年度全省《全面质量管理基本知识》学习和统考，成绩合格，特发此证。

浙江省质量协会

年　　月　　日

제 78154 호

학 위 증

성 명: 서 상

1986 년 05 월 09 일생

위 사람은 이 대학 소정의 전 과정 (국어국문학 전공)을 이수하고 문학사의 자격을 얻었으므로 이를 증명함.

2009 년 08 월 25 일

경상대학교 인문대학장 문학박사 강 길 중

위 증명에 의하여 이 증서를 수여함.

2009 년 08 월 25 일

경상대학교 총장 의학박사 하 우 송

학위번호: 경상대2008(학)2701

GYEONGSANG NATIONAL UNIVERSITY

Be it known that
on the recommendation of the faculty

in (Department of Korean Language and Literature)
is hereby conferred upon
Xu Shuang

with all the rights and privileges thereto pertaining given at Jinju, Korea
2009 . 08 . 25

President of the University

Dean of the College of Humanities

NO. 0002004202

机构信用代码证

代　　码：G1033038200359830X

名　　称：浙江柳晶整流器有限公司

地　　址：浙江省温州市乐清市乐成镇前山村

有 效 期：截至2020年03月04日

中国人民银行征信中心

2015 年 03 月 05 日

中国人民银行征信中心 制

THE PEOPLE'S BANK OF CHINA CREDIT REFERENCE CENTRE

开户许可证

核准号：J3333003598302　　编 号：3310-03970617

经审核，浙江柳晶整流器有限公司符合开户条件，准予开立基本存款账户。

法定代表人（单位负责人）卢博宇　　开户银行 中国银行乐清市支行

账　号 374061097764

发证机关（盖章）

2015 年 03 月 05 日

S服务承诺
Service promises

为进一步提高柳晶整流器在全球市场和用户心中的地位与信誉度。公司郑重向社会各界、客户发表如下声明：

1. 进一步加强售前、售中、售后服务，把24小时服务、超前服务、全程服务、终身服务、贯彻在产品制造、安装、调试、检修的全过程中；保证出厂产品达到国家标准或合同规定的技术要求，并使出厂产品合格率达到100%

2. 为重点工程配套的产品,保证按合同要求：保质保量、即使准确交货，对需要技术服务的公司，我们将酌情安排专员指导安装。

3. 接到用户要求解决产品在使用中出现的问题后，柳晶整流器24小时内解决；并做到问题不解决，服务继续跟踪。

4. 产品质保一年，保证兑现产品“三包”服务规定，产品在“三包”服务期内确属产品质量问题，严格履行合同中规定的义务。凡超“三包”期限的产品，若用户需要维修服务，保证提供维修服务。

5. 若用户需进行技术培训，本公司会全力帮助用户培训操作、保养、维修等有关人员，并对重点用户进行走访，质量跟踪。

6. 对用户来函、来电、来访等信息，及时做好登记、传递、分析、处理、反馈等工作，并根据用户需求改进产品性能，不断提高产品质量。

7. 随时满足需方对备品、备件的要求，免费提供产品设计图纸，免费为客户设计产品，免费提供柳晶技术资料，免费提供技术咨询服务，免费派技术员参与产品研发设计服务。

柳晶®

浙江柳晶整流器有限公司
ZHEJIANG LIUJING RECTIFIER CO.LTD.

大陆：Http://www.china-liujing.com

香港：Http://www.liujing.hk

韩国：Http://www.liujing.kr

全国统一服务热线：400-6606-086

国际统一服务热线：0086-577-62571902

企业QQ：4006606086

邮箱：4006606086@b.qq.com

广东省总代理

深圳市星品源电子有限公司

Add：深圳市南山区学苑大道田寮大厦816-817

Tel：0755-23576949 FAX：0755-28124196

Email：swen@starontek.com

Website：www.Starontek.com

Please sweep QR code

CE PICC cqc ISO9001:2008 SGS TÜVRheinland CNAS IAF IQNet RoHS

Skype:cnthyristor MSN:thyristors@hotmail.com