パッケージ、リール、テーピング

SC-70 (SOT-323)(3,000 個 /1 リール)　　単位：mm

・パッケージ

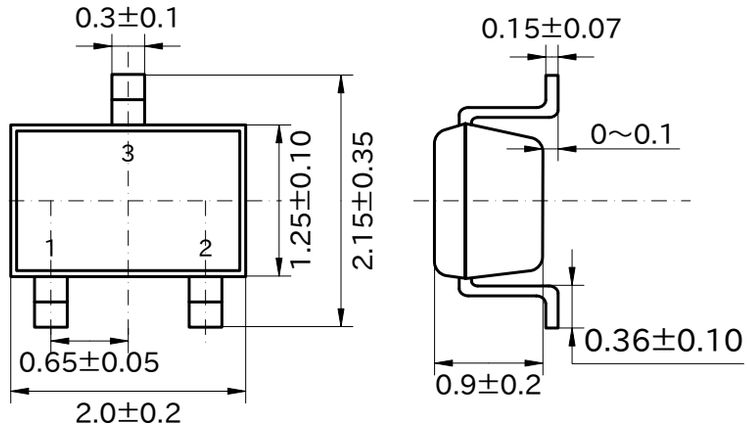

・リール

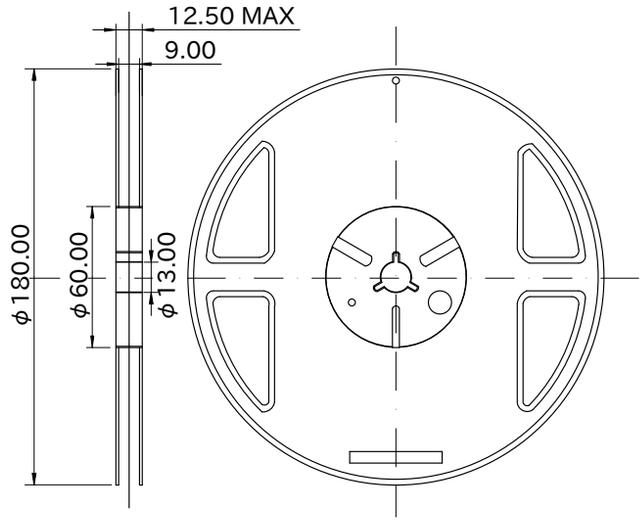

・テーピング

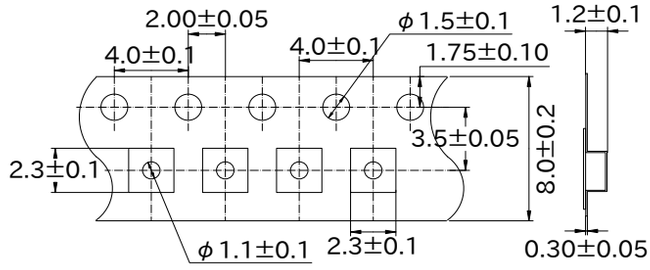

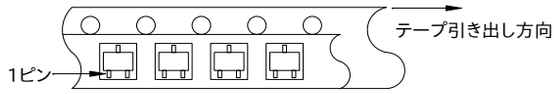
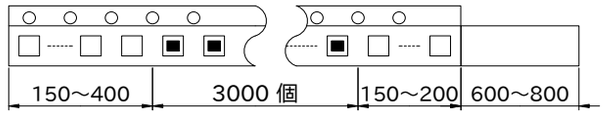
S タイプ