SERIE A800

Normschränke mit profilierter Oberfläche
Bauhöhe 1100 mm

Gehäuse aus heißgepresstem, glasfaserverstärktem
Polyester - ideal für den Außeneinsatz

MOSDORFER KNILL GRUPPE

GÖHRE KNILL GRUPPE

03/15

AUSFÜHRUNG

Standardausstattung

- Schutzart IP 44
- Farbe RAL 7035
- Montageplatte HP 4/5 mm
- Boden offen
- Dreipunktverriegelung mit Schwenkgriff aus witterungsbeständigem Polyamid für Profilhalbzylinder (40/45 mm)
- Türöffnungswinkel 90°

Sonderausstattung

- Schutzart IP 54
- Andere RAL od. DB-Farbe
- Montageplatte 10 mm
- Stahlblech-Montageplatte
- Sammelschienensystem
- Sicherungsleisten
- Plantasche
- Patronenhalter
- Beleuchtungseinrichtung mit Türkontakt oder Ausschalter
- Belüftungslabyrinth
- Türfeststeller mechanisch
- Heizung
- Bodenplatte
- Wandbefestigung
- Schwenkhebelschloss für 2 Profilhalbzylinder
- Profilhalbzylinder 40 mm
- Kundenspezifische Ausrüstung

Technische Daten

Material
Heißverpresster glasfaserverstärkter duroplastischer Polyester
Konform Niederspannungsrichtlinie 2006/95/EG, IEC / EN 604391-1, IEC / EN 60439-5, RoHS Richtlinie 2011/65/EU, REACH Verordnung (EG) Nr. 1907/2006
Umgebungstemperatureignung Schrank -50°C bis zu +120°C Dauergebrauchstemperatur max. 90°C

Elektrische Eigenschaften		
Spez. Durchgangswiderstand	IEC 60093	10^{14} Ohm cm
Durchschlagfestigkeit	IEC 60243-1	min. 130 kV/cm
Kriechstromfestigkeit	IEC 60112	CTI 600

Mechanische Eigenschaften		
IK-Klassifizierung	IEC / EN 62262	IK 10

Thermische Eigenschaften		
Glühdrahtprüfung	EN 60695-2-12	960° C
Entflammbarkeit	EN 60695-11-10	HB 40a, b
Wärmeformbeständigkeit von mitgepressten Domen und Butzen	ISO 75 - 2 - Methode A	min. 200° C

Chemische Eigenschaften	
Halogenfrei, termitenfest	
beständig gegen	Säuren: 10% Salzsäure, 10% Schwefelsäure, 10% Essigsäure Salze: Natrium-/Kalziumchloride, Streusalz, Seewasser Weitere: Öl, Alkohol, Bitumenmischgut, saure und basische Reaktionsstoffe im Erdreich, Urin

TYPENÜBERSICHT

Schränke

Typ	Bestellnummer	Außenabmessungen H x B x T
A850-0	10031686	1066 x 590 x 322
A850-1	10030565	1066 x 785 x 322
A850-2	10031687	1066 x 1115 x 322
A850-3	10034290	1066 x 1445 x 322
A880-0	10031977	1080 x 590 x 470
A880-1	10031978	1080 x 785 x 470
A880-2	10031979	1080 x 1115 x 470
A880-3	10038555	1080 x 1445 x 470
A890-0	10031980	1080 x 590 x 635
A890-1	10031981	1080 x 785 x 635
A890-2	10031982	1080 x 1115 x 635
A890-3	10038554	1080 x 1445 x 635

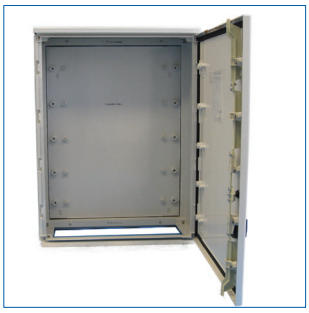

Zubehör

Typ	Bestellnummer	Anmerkung
Bodenplatte zwischen Schrank und Sockel Gr. 0	10016310	für Schrank A850-0
Bodenplatte zwischen Schrank und Sockel Gr. 1	10016311	für Schrank A850-1
Bodenplatte zwischen Schrank und Sockel Gr. 2	10016312	für Schrank A850-2
Bodenplatte zwischen Schrank und Sockel Gr. 3	10037441	für Schrank A850-3
Sockelfüller (Blähton), 50 l	3102	erforderlich für Gr 0: 1 Stück erforderlich für Gr. 1 & 2: 2 Stück erforderlich für Gr. 3: 3 Stück
Profilhalbzylinder	10007589	mit 3 Schlüsseln

TYPENÜBERSICHT

Sockel

Typ	Bestellnummer	Höhe in mm	Passend für Schranktyp
Sockel BOMO KU AX0 H250 RAL7035	10025767	250	A850-0
Sockel BOMO KU AX0 H500 RAL7035	10025768	500	
Sockel S4 X0 950/320 WP/ST/ST RAL7035	SX412.1	950	
Sockel S4S X0 1200/320 WP/ST/ST RAL7035	SX432.1	1200	
Sockel Beton Gr. 0	10034238	810	
Sockelverlängerung SV4 500/320 RAL 7035	1402.1	540	
Sockel BOMO KU AX1 H250 RAL7035	10025769	250	A850-1
Sockel BOMO KU AX1 H500 RAL7035	10025770	500	
Sockel S5 X1 950/320 WP/ST/ST RAL7035	SX512.1	950	
Sockel S5S X1 1200/320 WP/ST/ST RAL7035	SX532.1	1200	
Sockel Beton Gr. 1	10034239	810	
Sockelverlängerung SV5 500/320 RAL 7035	1411.1	540	
Sockel BOMO KU AX2 H250 RAL7035	10025771	250	A850-2
Sockel BOMO KU AX2 H500 RAL7035	10025772	500	
Sockel S6 X2 950/320 WP/ST/ST RAL7035	SX612.1	950	
Sockel S6S X2 1200/320 WP/ST/ST RAL7035	SX632.1	1200	
Sockel Beton Gr. 2	10034240	810	
Sockelverlängerung SV6 500/320 RAL 7035	10025517	540	
Sockel BOMO KU AX3 H250 RAL7035	10039517	250	A850-3
Sockel BOMO KU AX3 H500 RAL7035	10038030	500	
Sockel S X3 950/310 steckbar RAL7035 Göhre	2990	950	
Sockel S X3 1200/310 steckbar RAL7035 Göhre	2991	1200	
Sockel Beton Gr. 3	10034241	810	
Sockelverlängerung SV X3 500/320 RAL 7035	10038384	540	
Sockel KU A880-0 RAL7035	10039696	950	A880-0
Sockel KU A880-1 RAL7035	10039697		A880-1
Sockel KU A880-2 RAL7035	10039698		A880-2
Sockel KU A880-3 RAL7035	10039699		A880-3
Sockel KU A890-0 RAL7035	10039700		A890-0
Sockel KU A890-1 RAL7035	10039701		A890-1
Sockel KU A890-2 RAL7035	10039703		A890-2
Sockel KU A890-3 RAL7035	10039704		A890-3

* Sockel mit 900 mm Höhe auf Anfrage

ZEICHNUNGEN

Türansicht

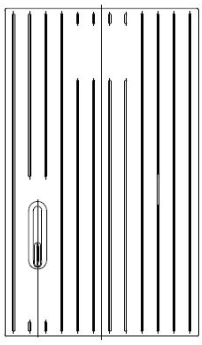

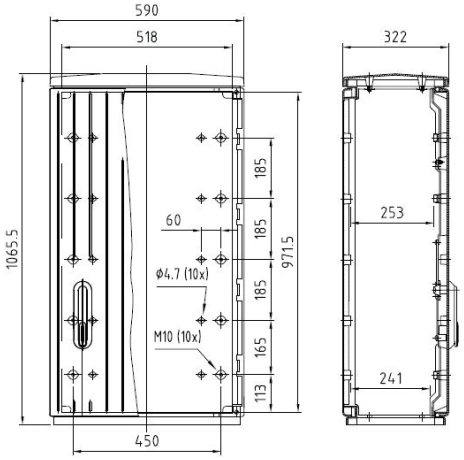

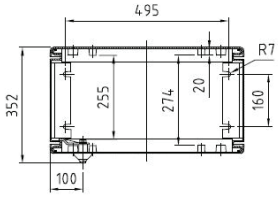

A850-0

Türansicht

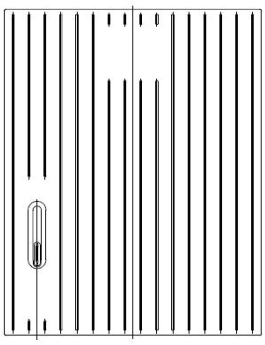

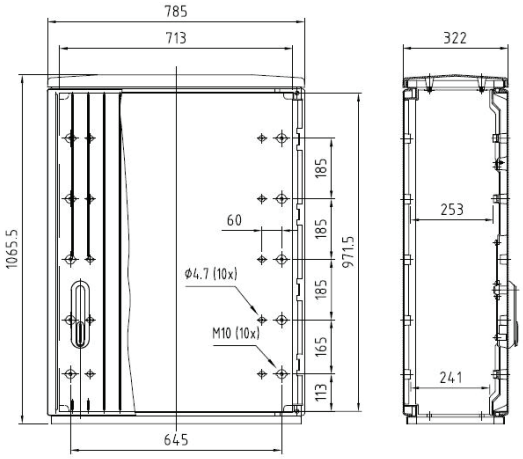

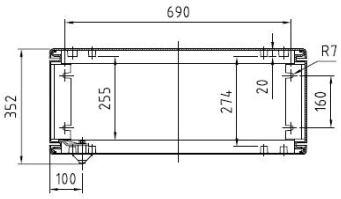

A850-1

ZEICHNUNGEN

6

Türansicht bzw. Varianten

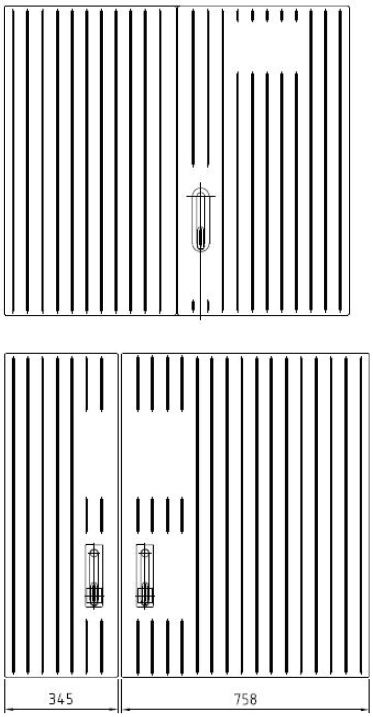

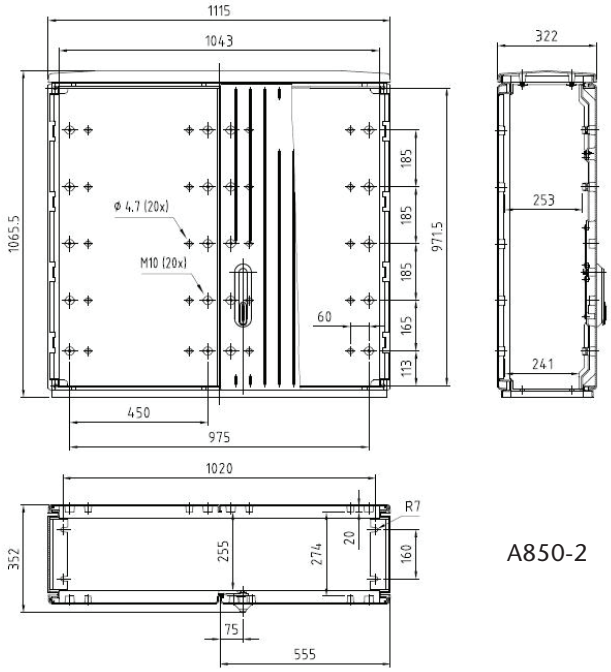

A850-2

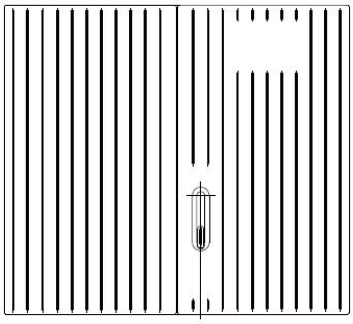

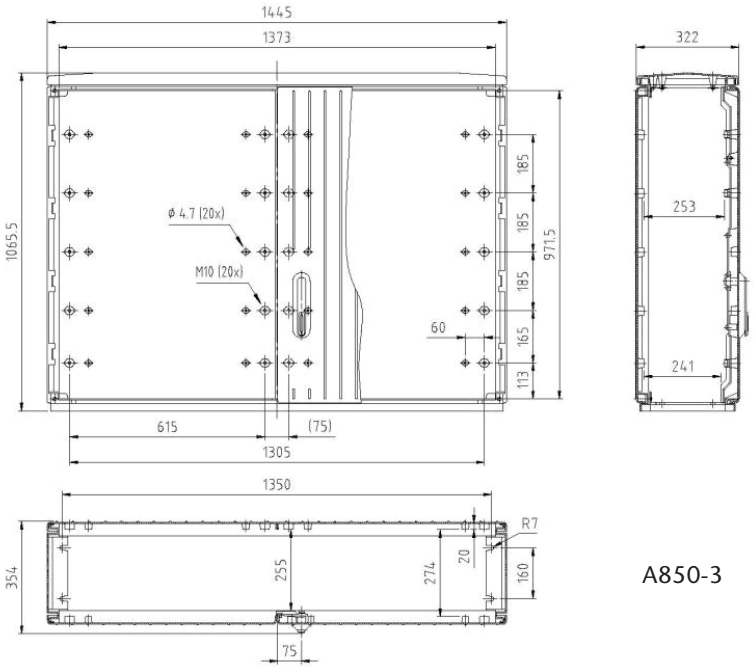

A850-3

Sondergröße 470 mm tief

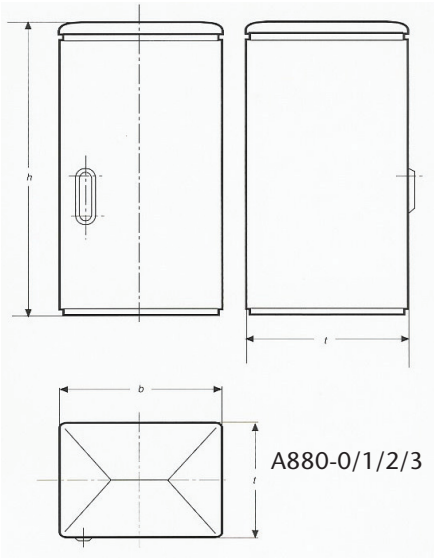

Sondergröße 635 mm tief

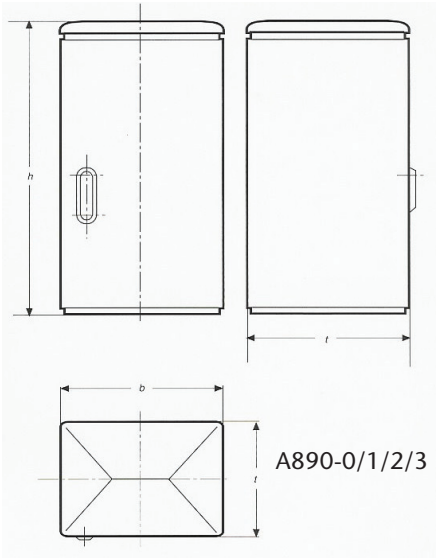

Sondergröße doppelt hoch

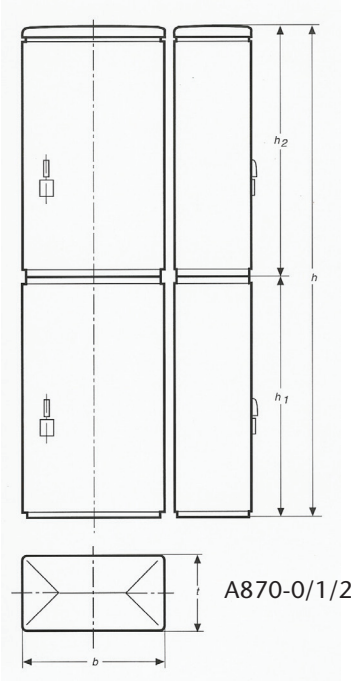

www.elsta.com

Elsta Mosdorfer Deutschland GmbH
Im Löchel 2, D - 35423 Lich-Eberstadt
Tel. +49 6004 808-0
office@elsta.com

Zentrale Österreich:
Elsta Mosdorfer GmbH
Bahnstrasse 29, A- 8430 Kaindorf/Sulm
Tel. +43 3452 71660-0
office@elsta.com

MOSDORFER KNILL GRUPPE

GÖHRE KNILL GRUPPE

KNILL GRUPPE