gentec

kameleon
ADAPTABILITÉ DU CONTRÔLE D'ÉCLAIRAGE

KC-600 Contrôleur BACnet

Description générale

- Contrôleur d'éclairage « Native » BACnet Ethernet IP réseau selon les requis de la technologie BACnet
- Les normes de construction et de conception utilisées sont selon les requis BTL pour un environnement « Native » BACnet
- Ensemble de prises permettant le raccord :
  - réseau BACnet/IP
  - réseau Modbus entre cartes entrées/sorties
  - port USB pour ordinateur local
- Le KC-600 offre aussi des entrées :
  - port IP Ethernet c/a prise RJ45
  - port RS-485 Modbus (4)
  - port USB ordinateur/configuration locale
  - entrées à contact sec, à interrupteurs (2)

SÉRIE K6

BACnet

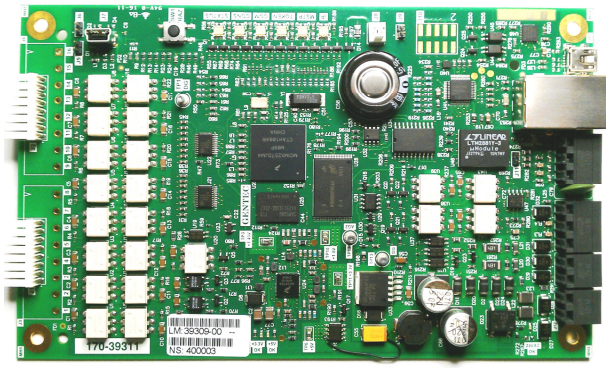

Application

Interopérabilité de commande d'éclairage basse tension à l'automatisation du bâtiment dans un réseau BACnet Ethernet IP.

Caractéristiques techniques

KC-600 supporte les objets BACnet de type « Device »; jusqu'à 66 objets BACnet de type « Binary Input » pour représenter les entrées contrôlées.
Supporte des entrées supplémentaires au « Device BACnet » vs cartes extensions KC-621 au port Modbus.

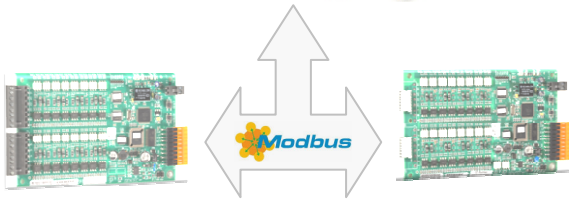

cartes (4) entrée (66) cartes (4) sortie (64)

Caractéristiques

Requêtes BACnet Supportées	Ethernet IP « Native BACnet Protocole » - 64 objets BACnet de type « Binary Output » pour représenter les sorties individuelles contrôlées (relais) - 32 groupes de sorties par carte KC-600, représentés par d'autres objets BACnet de type « Binary Output » - Chaque groupe créé, peut ou non faire afficher un objet de type « Analog Value » afin d'indiquer les options couramment appliquées à un groupe - 32 objets de type « Schedule » (horodateur) - 32 objets de type « Calendar » (associés au type précédant) - Des objets de type « Analog Value » et « Binary Value » pour permettre certains ajustements sur des paramètres (principalement de communication) de la carte de contrôle KC-600
Prise	RJ45 port Ethernet IP

Caractéristiques fonctionnelles

- Port de communication BACnet - Ethernet IP
- Horloge astronomique, gestion du lever et du coucher du soleil
- Gestion automatique du changement d'heure (saisons) vs « Daylight Harvesting »
- Gestion de groupement multiple (jusqu'à 32 groupes)
- Capacité de réseautage et interopérable
- Fonctions d'interopérabilité: « Time-ON Extension », « Warning », « ON Only », « OFF Only »
- Commandes EN/HORS incluant des commandes de mode (« ON »/« OFF »/« Relinquish »)
- Détails K600 - PICS (document dédié)
- Gestion d'auto adressage Modbus de l'ensemble des cartes raccordées au réseau local de panneau

Caractéristiques électriques

- Alimentation 24 V c.a., 150 mA classe 2
- Environnement
  - température 0° C à 50° C (32° F à 122° F)
  - humidité (sans condensation) 10 % à 90 %
- Immunité au bruit/IEC 60255-22-4 et 61000-4-2
- Seize (16) sorties polarisées 24 V c.a. et 2 entrées binaires

Accessoires/Options

- Cartes de sortie (3) KC-631« commande 2 fils » KR-6161
- Cartes d'entrée (4) KC-621
- Logiciel de configuration et de gestion du contrôle d'éclairage K600

Nom du projet		Date
No. du projet		

c UL us LISTED

KC-600 - Contrôleur « Native » BACnet IP version (2 entrées/16 sorties)

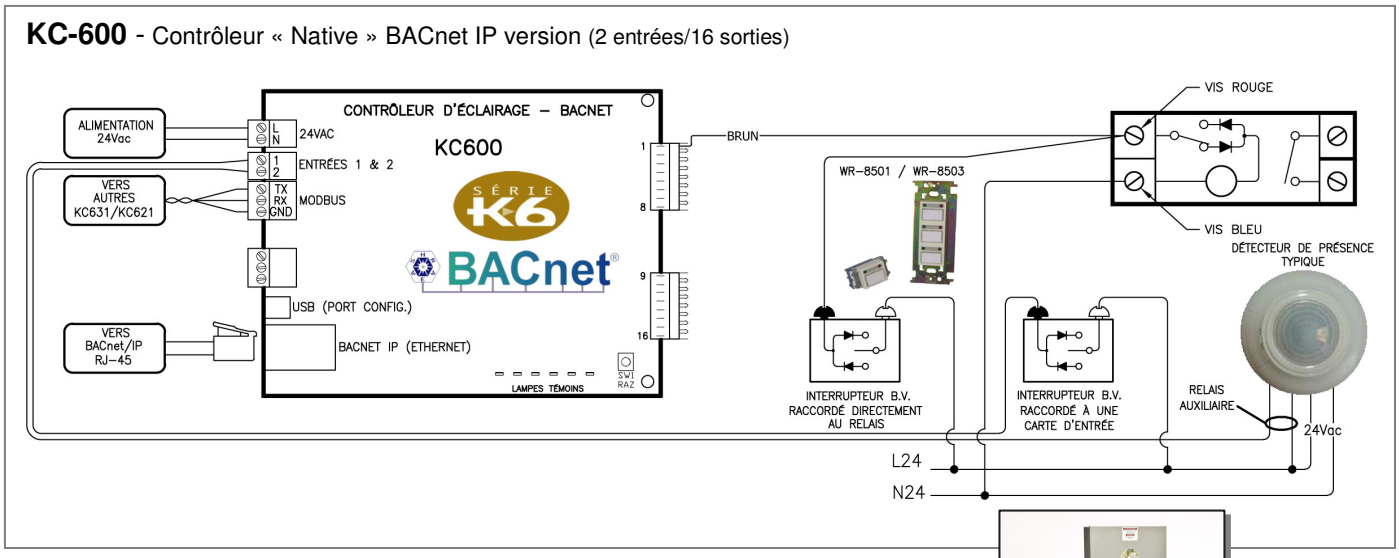

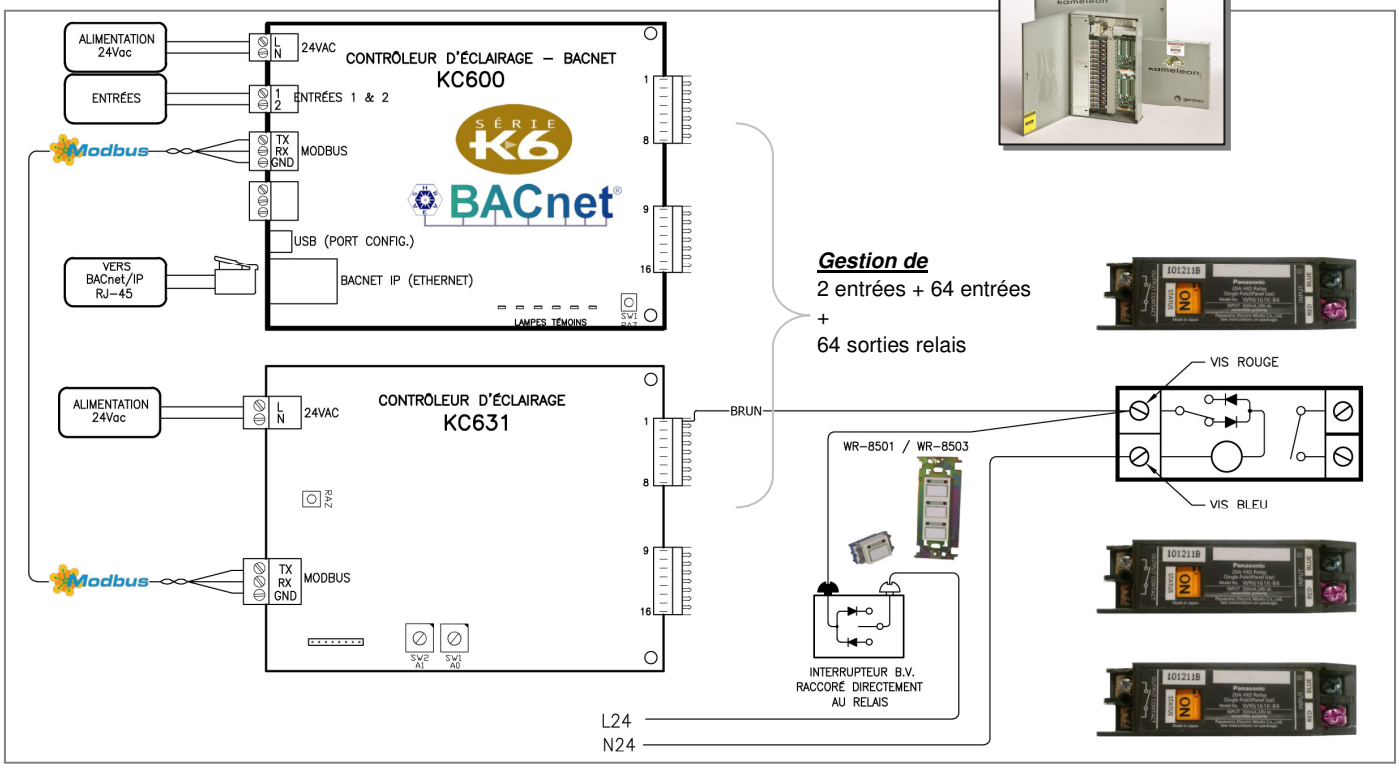

Renseignements sur les commandes

39309-00	**KC**	**-600**
39951-01	**Complete Kit**	
No. pièce	Série Kameleon	Contrôleur BACnet série K6

kameleon™
ADAPTABILITÉ DU CONTRÔLE D'ÉCLAIRAGE

SÉRIE K6

Distributeur certifié

2625 Dalton Avenue, Quebec QC G1P 3S9, Canada / 418-651-8000 / www.gentec.ca

gentec

Imprimé au Canada
NIG 45019