GP-2600

Бетоноукладчик

GOMACO®

Мировой лидер в сфере технологий укладки бетонных покрытий

16 вибраторов и 16 вибраторных контуров с возможностью установки 8 дополнительных вибраторов и вибраторных контуров.

Собственная разработка фирмы GOMACO - программа управления бетоноукладчиком G+® на английском и на русском языках.

Уникальные «интеллектуальные» цилиндры системы управления обеспечивают надежное управление с обратной связью и возможностью настройки параметров.

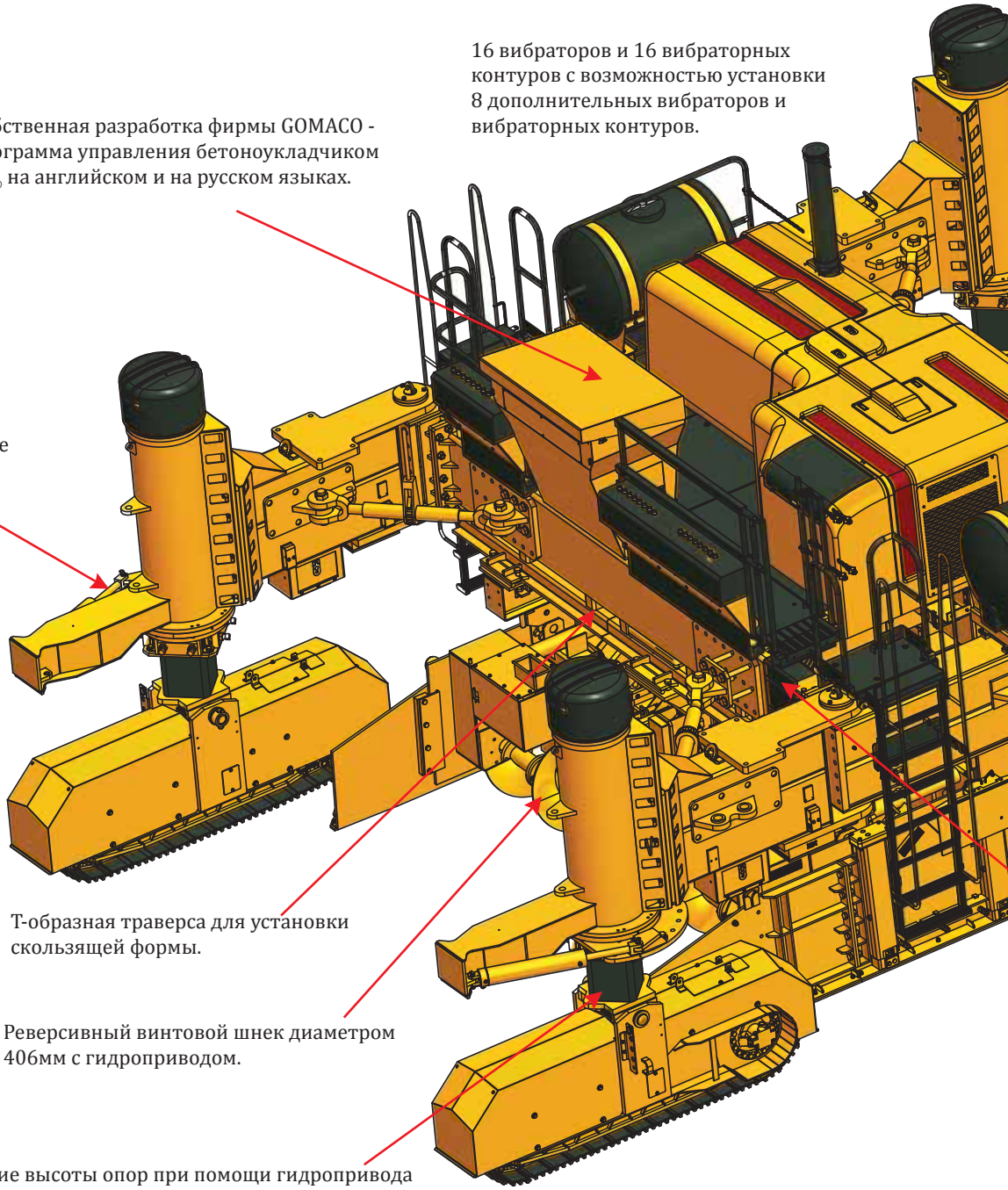

Т-образная траверса для установки скользящей формы.

Реверсивный винтовой шнек диаметром 406мм с гидроприводом.

Регулирование высоты опор при помощи гидропривода до 914мм, дополнительная ручная регулировка до 457мм, общий предел регулирования высоты опор до 1372мм.

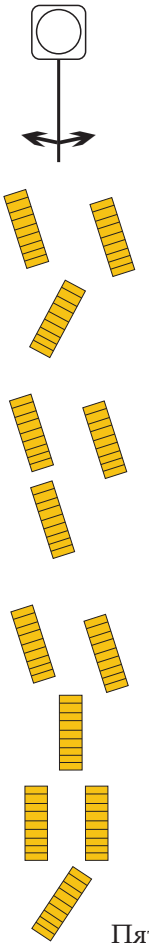

Пять режимов управления курсом

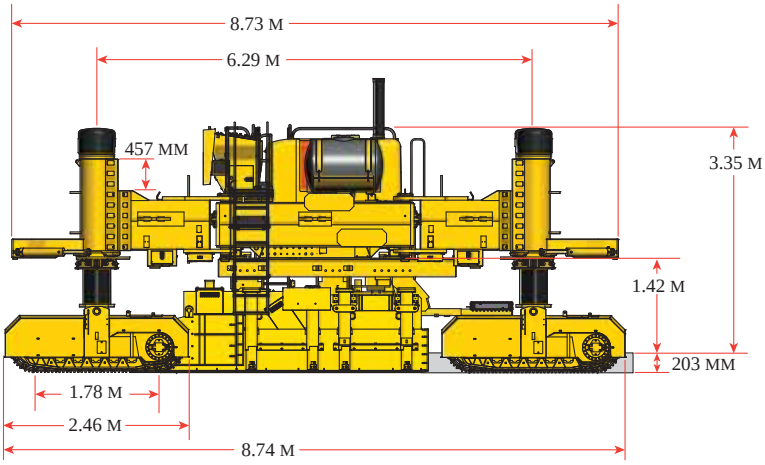

GP-2600

- Возможность укладки дорожного покрытия шириной до 9,75м.
- Габаритные размеры для транспортировки: для двух-гусеничного бетоноукладчика ширина 3,62м, длина 5,44м, высота 3,08м; для четырех-гусеничного бетоноукладчика ширина 2,99м, длина 10,65м, высота 3,1м.
- Уникальная система программируемого поворота по часовой стрелке на 360 градусов вокруг собственной оси обеспечивает бетоноукладчику превосходную маневренность.
- Высокопроизводительная гидравлическая система, все контуры электронно-гидравлические, обеспечивающие простое и точное управление.
- Предназначен для строительства взлетно-посадочных полос, дорог и автострад, эстакад и подъездных путей, парковок, обочин и др.

Электронный блок управления двигателем обеспечивает снижение выбросов, более чистое сгорание топлива с повышением производительности машины.

Превосходный обзор для оператора благодаря небольшой высоте отсека двигателя.

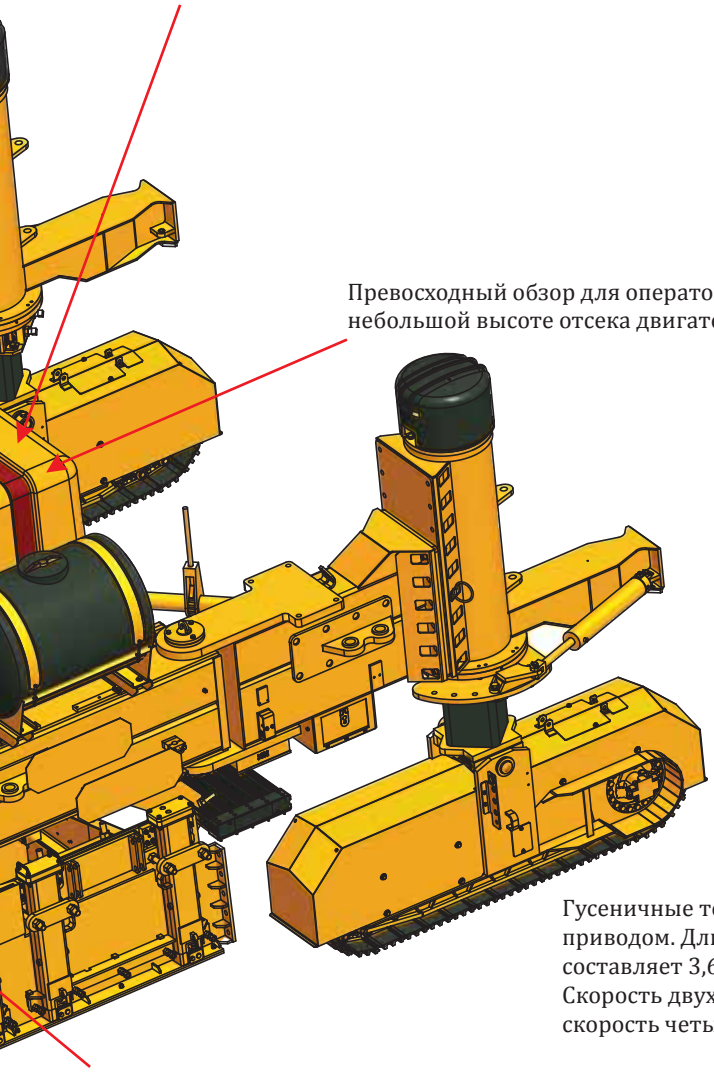

Гусеничные тележки с шестеренчатой передачей, с гидравлическим приводом. Длина гусеницы для двух-гусеничного бетоноукладчика составляет 3,62м, для четырех-гусеничного бетоноукладчика – 2,41м. Скорость двух-гусеничного бетоноукладчика составляет до 25,5м/мин, скорость четырех-гусеничного бетоноукладчика составляет до 20 м/мин.

Гидравлически телескопируемая секция рамы выдвигается с левой стороны на расстояние до 1,98м в зависимости от ширины укладываемого покрытия.

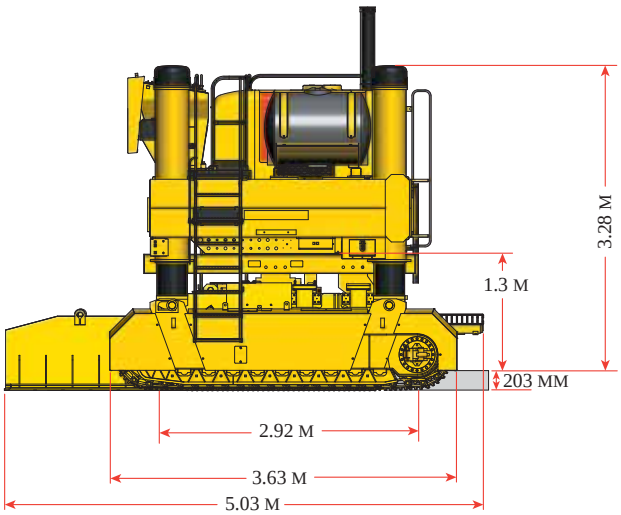

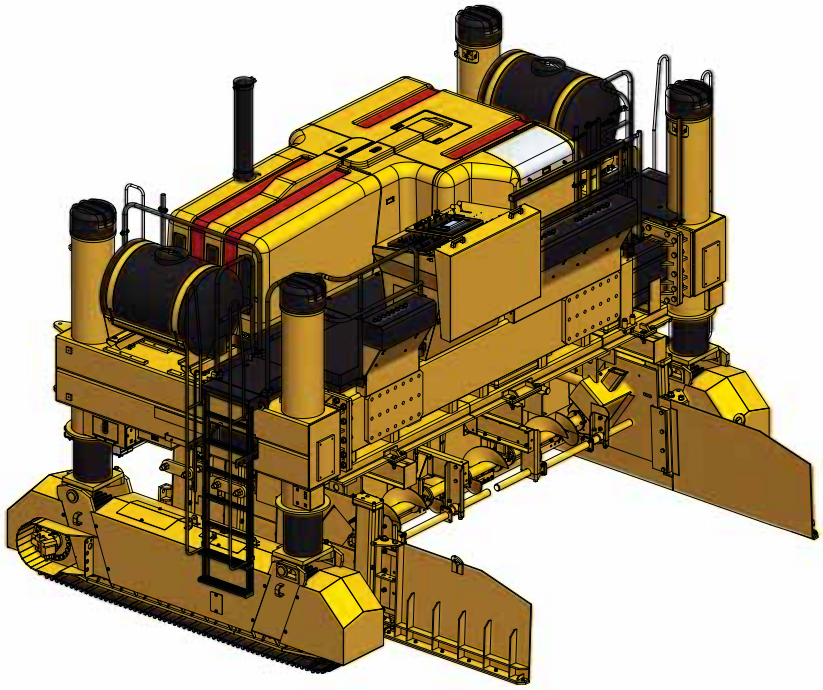

Двухгусеничная модель

A. 202 MM
B. 400 MM
C. 286 MM
D. 888 MM

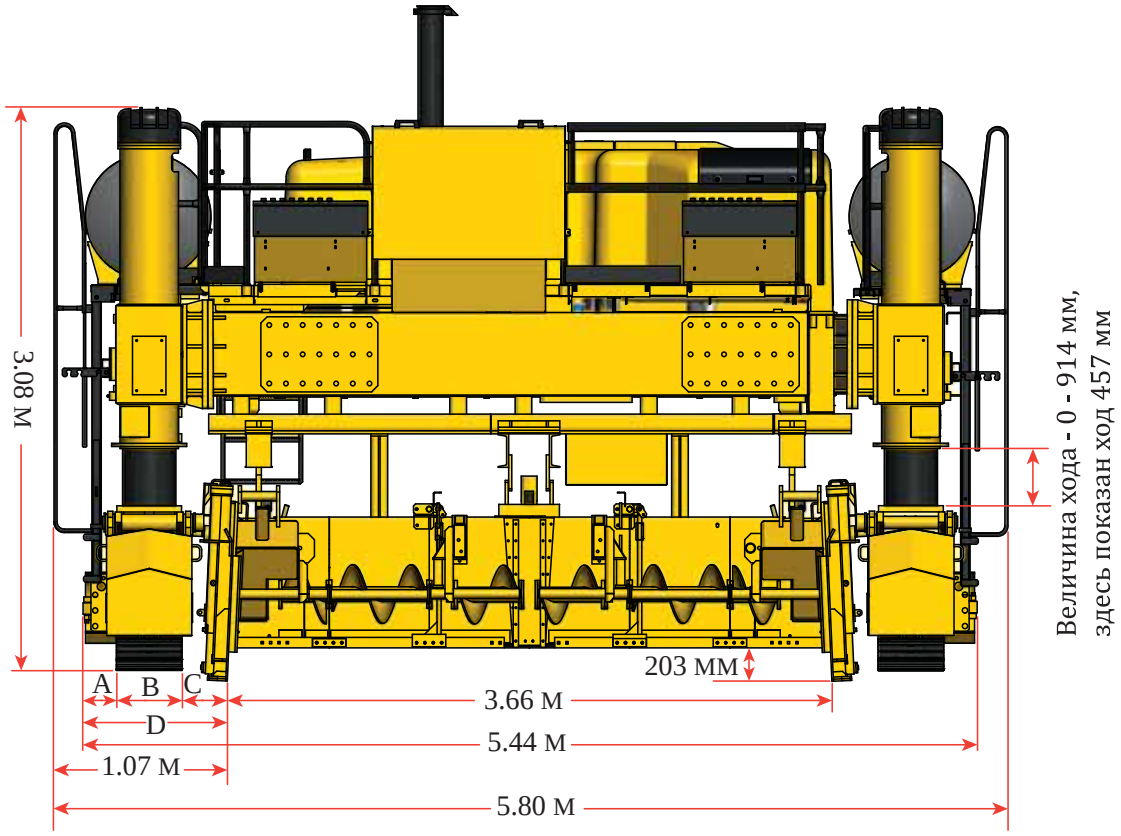

Четырехгусеничная модель

A. 213 MM
B. 400 MM
C. 232 MM
D. 845 MM
E. 432 MM

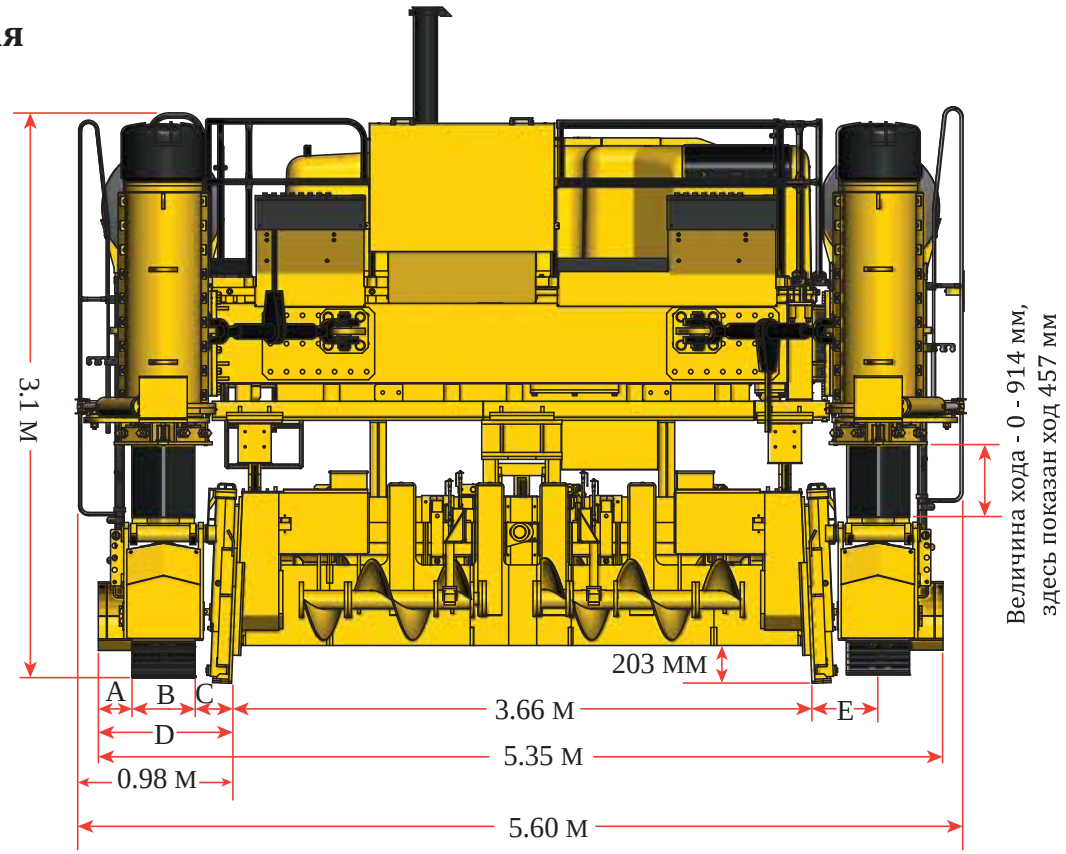

Фото: HW-111015-D10

ПРОИЗВЕДЕНО С СОБЛЮДЕНИЕМ ОДНОГО ИЛИ НЕСКОЛЬКИХ ИЗ УКАЗАННЫХ ДАЛЕЕ ПАТЕНТОВ США ИЛИ ДРУГИХ СТРАН: 5,190,397; 5,209,602; 5,924,817; 5,941,659; 6,099,204; 6,450,048; 2,211,331; 2,069,516; 7,044,680; 7,284,472; 7,517,171; 7,845,878; 7,850,395; И ПАТЕНТОВ, ЗАЯВКИ НА КОТОРЫЕ НАХОДЯТСЯ В СТАДИИ РАССМОТРЕНИЯ.

GOMACO и G+ являются зарегистрированными торговыми марками корпорации GOMACO.

Корпорация GOMACO оставляет за собой право усовершенствовать дизайн, материалы и/или вносить изменения в технические характеристики без уведомления и без каких-либо обязательств относительно этих изменений. Технические показатели имеют усредненные значения и могут отличаться для разных машин.

Напечатано в США© 2013 (3 KwintMadi) GOMACO Corporation - GP2600Russian4pg

Мировой лидер в сфере технологий укладки бетонных покрытий

Международный головной офис
GOMACO Corporation
121 E State Highway 175
P.O. Box 151
Ida Grove, Iowa 51445-0151 U.S.A.
Тел.: 712-364-3347
Факс: 712.364.3986
www.gomaco.com
Адрес электронной почты:
info@gomaco.com

GOMACO International LTD.
Units 14 & 15, Avenue 1
Station Lane, Witney, Oxford
OX28 4XL England
Тел: 44 (0)1993 705100
Факс: 44 (0)1993 704512
Адрес электронной почты:
pavinguk@gomaco.com