■裸端子（SS形）

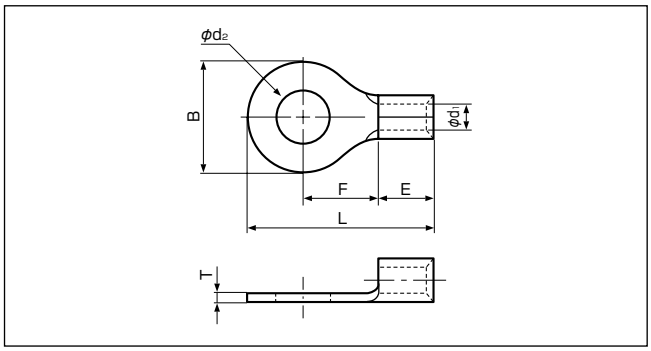

JRS図番　ED564460

形番 JRS	形番 JST	適用電線 電線種別	適用電線 仕上り外径	寸法(mm) φd2	寸法(mm) φd1	寸法(mm) L	寸法(mm) E	寸法(mm) B	寸法(mm) F	寸法(mm) T	適用圧着工具（JRS分類記号表示です。当社形番との対比は工具対照表参照） 手動	空気圧式	油圧式	1箱入数（個）
SS1.25-3	R1.25-3	WV0-0.5 WV0-0.75 WV0-1.25	2.2±0.5 2.8±0.5 3.1±0.5	3.2	1.7	11.5	4.8	5.5	4.0	0.8	H-1	A-1 A-2	—	100
SS1.25-4	R1.25-4			4.3		15.8		8.0	7.0					
SS1.25-5	R1.25-5			5.3										
SS1.25-6	1.25-6			6.4		21.7		12.0	11.1					
SS1.25-8	1.25-8			8.4										
SS2-3	2-S3.3	WV1-2 WN1-2 WB1-2 WV0-2	5.0±0.6 6.1±0.6 6.1±0.6 3.4±0.5	3.2	2.3	12.3	4.8	6.4	4.3	0.8				100
SS2-4	R2-4			4.3		16.8		8.5	7.8					
SS2-5	R2-5			5.3				9.5	7.3					
SS2-6	R2-6			6.4		21.8		12.0	11.0					
SS2-8	R2-8			8.4										
SS2-10	2-10			10.5		25.5		13.5	13.9					
SS5.5-3	5.5-S3.3	WV1-3.5 WN1-3.5	5.7±0.6 6.8±0.6	3.2	3.4	15.7	6.2	7.0	5.9	1.0				100
SS5.5-4	R5.5-4	WB1-3.5	6.8±0.6	4.3		19.8	6.8	9.5	8.3					
SS5.5-5	R5.5-5	WN2-3.5	8.8±0.6	5.3										
SS5.5-6	R5.5-6	WB2-3.5	8.8±0.6	6.4		25.8		12.0	13.0					
SS5.5-8	R5.5-8	WV1-5.5	6.3±0.6	8.4		28.0		15.0	13.7					
SS5.5-10	R5.5-10	WN1-5.5 WB1-5.5	7.4±0.6 7.4±0.6	10.5										
SS8-5	R8-5	WV1-8	7.3±0.6	5.3	4.5	23.8	8.5	12.0	9.3	1.2	H-2	A-2 A-3	P-1,P-2 （本体） F-1,M-1 （ヘッド） E-0,E-1	100
SS8-6	R8-6			6.4										
SS8-8	R8-8			8.4		29.8		15.0	13.8					
SS8-10	R8-10			10.5										
SS14-5	R14-5	WN1-14 WB1-14 WB2-14	10.0±0.7 10.0±0.7 12.0±0.7	5.3	5.8	29.8	10.5	12.0	13.3	1.5	—	A-2 A-3	P-1,P-2 （本体） F-1,M-1 （ヘッド） E-0,E-1	100
SS14-6	R14-6			6.4										
SS14-8	R14-8			8.4		32.8		16.0	14.5					
SS14-10	R14-10			10.5										
SS14-12	R14-12			13.0		41.0		22.0	19.5					
SS22-5	22-5	WN1-22 WB1-22 WN2-22 WB2-22	12.9±0.7 12.9±0.7 15.3±0.8 15.3±0.8	5.3	7.7	33.7	12.0	16.5	13.5	1.8	—	A-3	P-1 P-2 （本体） F-1 M-1 （ヘッド） E-0 E-1	100
SS22-6	R22-6			6.4										
SS22-8	R22-8			8.4										
SS22-10	R22-10			10.5		36.7		17.5	16.0					
SS22-12	R22-12			13.0		42.5		22.0	19.5					
SS38-8	R38-8	WN1-38 WB1-38 WN2-38 WB2-38	16.0±0.8 16.0±0.8 17.6±0.8 17.6±0.8	8.4	9.4	42.7	14.0	22.0	17.7	1.8				100
SS38-10	R38-10			10.5										
SS38-12	R38-12			13.0										

注）　本製品の中には多少納期を要するものもあります。

■裸端子（SS形）

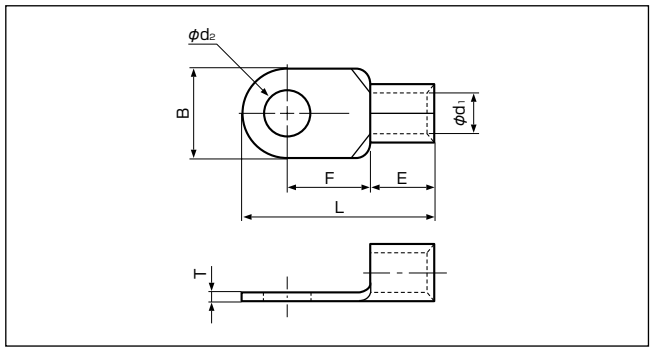

JRS図番　ED564461

形番 JRS	形番 JST	適用電線 電線種別	適用電線 仕上り外径	寸法(mm) φd2	寸法(mm) φd1	寸法(mm) L	寸法(mm) E	寸法(mm) B	寸法(mm) F	寸法(mm) T	適用圧着工具（JRS分類記号表示です。当社形番との対比は工具対照表参照） 空気圧式	適用圧着工具 油圧式	1箱入数（個）
SS60-8	R60-8	WN1-50 WB1-50	17.5±0.8 17.5±0.8	8.4	11.4	49.7	18.0	22.0	20.7	2.0	A-3	P-2 （本体） F-1,M-1 （ヘッド） E-1,E-2	50
SS60-10	R60-10	WN1-60	18.7±0.9	10.5									
SS60-12	R60-12	WB1-60	18.7±0.9	13.0									
SS60-16	60-16	WN2-50 WB2-50	18.9±0.9 18.9±0.9	17.0		57.5		32.0	23.5				
SS80-10	80-10	WN1-80	22.0±1.0	10.5	14.5	54.2	20.0	27.0	20.7	2.3	—	P-2 （本体） F-1 M-1 （ヘッド） E-1 E-2	25
SS80-12	80-12	WB1-80	22.0±1.0	13.0									
SS80-16	80-16	WN2-80 WB2-80	22.4±1.0 22.4±1.0	17.0		68.0		32.0	32.0				
SS100-10	R100-10	WN1-100	23.7±1.0	10.5	16.4	55.6	21.0	28.5	20.4	2.6			
SS100-12	R100-12	WB1-100	23.7±1.0	13.0									
SS100-16	R100-16	WN2-100 WB2-100	25.3±1.0 25.3±1.0	17.0		69.0		32.0	32.0				
SS150-10	R150-10	WN2-150 WB2-150	29.0±1.1 29.0±1.1	10.5	19.5	66.0	27.0	36.0	21.0	3.2	—	（本体） F-1 M-1 （ヘッド） E-2	20
SS150-12	R150-12			13.0									
SS150-16	R150-16			17.0		68.0			23.0				
SS150-20	R150-20			21.0		81.0			36.0				
SS150-27	150-27			28.0									
SS150-B	150-L0			—					—				
SS200-10	200-10	WN2-200 WB2-200	31.6±1.2 31.6±1.2	10.5	24.0	72.0	31.5	44.0	24.5	4.0			10
SS200-12	200-12			13.0									
SS200-16	R200-16			17.0		78.0							
SS200-20	R200-20			21.0		91.0			37.5				
SS200-27	R200-27			28.0									
SS200-B	200-L0			—					—				
SS325-10	325-10	WN2-250 WB2-250	35.7±1.3 35.7±1.3	10.5	28.0	88.0	35.5	50.5	33.5	4.5			5
SS325-12	325-12			13.0									
SS325-16	R325-16			17.0		94.2							
SS325-20	R325-20			21.0		105.7			45.0				
SS325-27	R325-27			28.0									
SS325-B	325-L0			—					—				

注）　本製品の中には多少納期を要するものもあります。