SDK CONNECTOR

塑封带

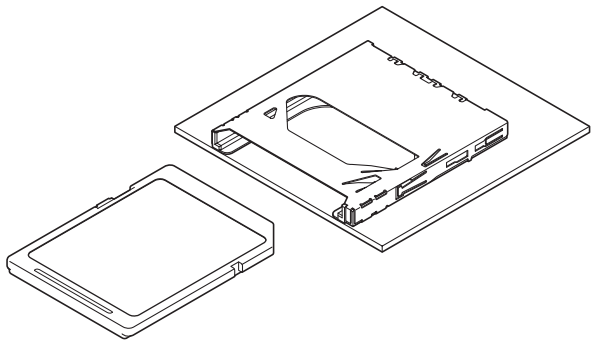

该产品是适用 SD 卡协会标准的 SD 及 MMC（多媒体卡）卡用连接器。
带有 PUSH-PUSH 机构与写保护卡检测开关。

●省空间
●卡排出量
●插拔寿命
●防止卡逆插

■一般规格

●额定电流：0.5A　AC/DC
●额定电压：5V　AC/DC
●使用温度范围：-25℃～ +85℃（含通电时的温度上升值）
●推荐的封装电路板厚度：0.6mm ～ 1.0mm
（向 FPC 封装时：建议使用厚度为 0.6mm 以上的增强板）
● 接触电阻 ：初　　期 /30mΩ 以下（信号部）
100mΩ 以下（开关部）
环境试验后 /60mΩ 以下（信号部）
100mΩ 以下（开关部）
●耐电压：AC 500V/1 分钟
●绝缘电阻：1,000MΩ 以上 DC500V
※ 使用时，请参阅卷首的“端子 / 连接器”使用注意事项。
※ 详情请垂询本公司。
※ 介绍了符合 RoHS 标准的产品。

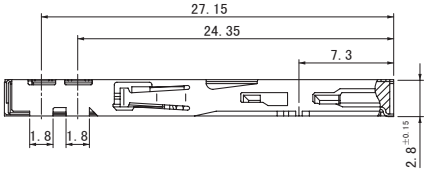

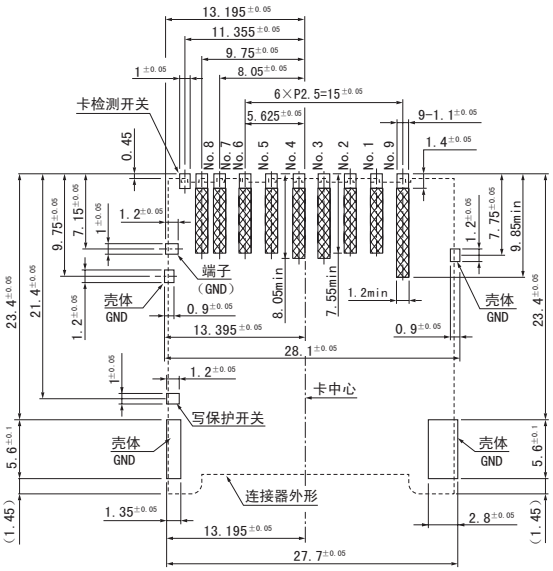

注）电路板图案节距的公差整体为 ±0.05，不得层叠。上图尺寸仅为参考值，详情请垂询本公司。

连接器

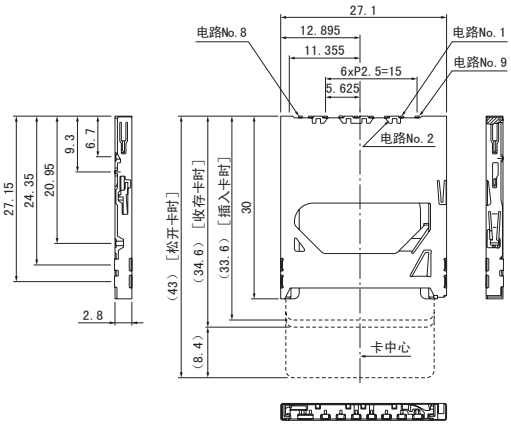

型　号	数量/卷
SDK-9BNS-K13-GS-TB	450

材质、表面处理

塑壳、导向件：耐热性树脂、UL94V-0
端子：铜合金、镍底部分镀金 部分镀锡（回流焊处理）
端子：铜合金、镍底部分镀金
插件检测开关：铜合金、镍底镀金
写保护开关：铜合金、镍底部分镀金 部分镀锡（回流焊处理）
插件锁定装置：铜合金、镀锡
连接杆、弹簧：SUS
壳体：SUS、焊接部 / 部分镍底镀锡（回流焊处理）

●**符合 RoHS 标准的产品**　本产品的标签上标有（LF）（SN）。
●上述产品以塑封带形式供货。