Our passion is enclosures.

SPIS TREŚCI

KATALOG OBUDÓW

ROLEC Gehäuse-Systeme GmbH
Kreuzbreite 2 · 31737 Rinteln
Fon +49 (0) 5751 - 4003 - 0
Faks +49 (0) 5751 - 4003 - 50
info@rolec.de · www.rolec.de

Our passion is enclosures.

KATALOG OBUDÓW



PL

KATALOG OBUDÓW

Our passion is enclosures.

KATALOG OBUDÓW

ROLEC®

www.rolec.de

ROLEC.
Na wielu rynkach Świata.
Międzynarodowy partner obecny w 35 krajach.



REFERENCJE

deutsche solenoid · BECKHOFF · OMRON Sensing tomorrow · FISCHER MASCHINENFABRIK · MÜLLER INDUSTRIE - ELEKTRONIK GMBH · DB · Raytheon · F.A. Sening GmbH An FMC EnergySystems business · E-T-A · Endress+Hauser · SIEMENS · MULTIVAC · Dräger · ABB · CYKLOP INTERNATIONAL · SICK · bürkert FLUID CONTROL SYSTEMS · ETT Verpackungstechnik GmbH · THALES · görlich · WAGO · wieland · GEA · GEA Diesel · ALSTOM · HBM · BOSCH · STN ATLAS ELEKTRONIK · GROVE · kisters Maschinenbau GmbH · M+F · ELEKTROTECHNISCHE WERKE FRITZ DRIESCHER & SÖHNE GMBH · UNION

ROLEC®

www.rolec.de

ROLEC®

Our passion is enclosures.

ROLEC®

Our passion is enclosures.

Obudowy aluminiowe













Obudowy poliestrowe / z ABS













Obudowy mobilne i do ręki







Obudowy pod pulpity sterownicze









Systemy zawieszeń



Akcesoria



Przykład zamawiania „aluCASE"
Typ: ACF 112 + ST + S + itp.

A	Mocowanie zewnętrzne (stopki)
A	Mocowanie zewnętrzne (nakładki)
B	Uchwyt listwy zaciskowej
C	Kolorowe paski zakrywające
D	Silikonowa uszczelka pokrywy
DA	Zaślepki Alu
DH	Przytrzymanie pokrywy
DP	Zaślepki POM
DV	Zamek z podwójną bródką
EM	Zestaw montażowy
EMV	Ekranowanie
F	Płyta czołowa samoprzyczepna
FE	Wziernik
H	Śruba ręczna
HS	Zawias przytrzymujący
I	System uchwytów
ID	Wbudowane przytrzymanie pokrywy
IN	Śruba imbusowa
IS	Schowany zawias zewnętrzny
J	Uchwyt
L	Lakierowanie antykorozyjne RAL 5009
L	Uchwyt płytki drukowanej
M	Płyty montażowe
P	Zestaw do plombowania
67	Stopień ochrony IP 67
69K	Stopień ochrony IP 69K
Q	Element nośny, poprzeczny
RS	Ścianka tylna z zawiasem
S	Zawiasy
SF	Adapter na szynę DIN
ST	Zamek z kluczykiem
T	Szyny nośne pod zaciski szeregowe
TF	Stopki stołowe
V	Śruba / zamknięcie z rowkiem
W	Śruba / zamknięcie z gniazdem trójkątnym
X	Śruba / zamknięcie z łbem czworokątnym
Y	Zamknięcie z przetyczką
Z	Zamknięcie z przetyczką z zamkiem

Imprint p. 14
Nr art.: 999.00C.008

ROLEC

Our passion is enclosures.

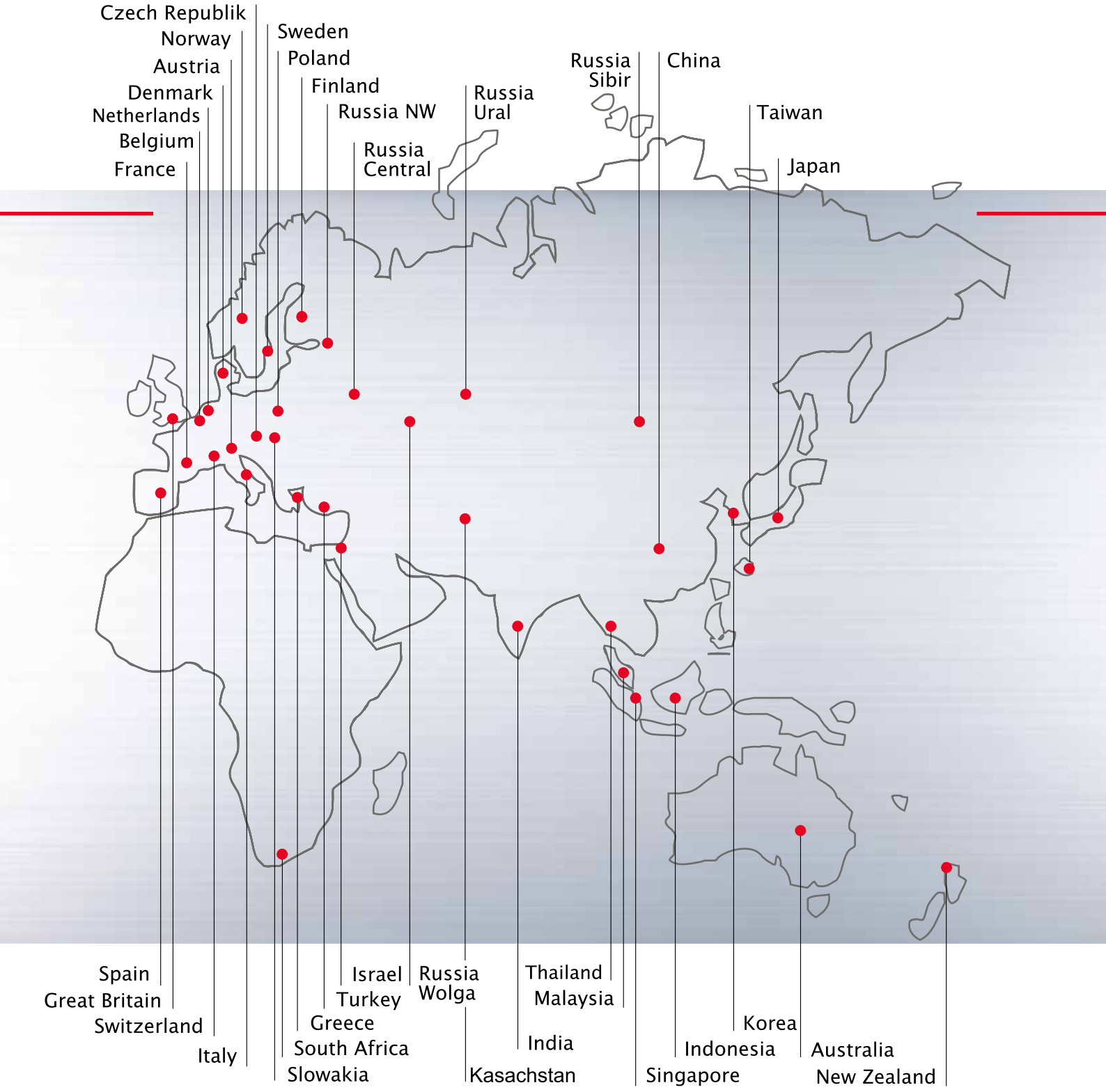



ROLEC.
40 lat
tradycji i innowacji

1969
Friedhelm Rose założył firmę ROSE Elektrotechnik.

1970
Wynalezienie i opracowanie pierwszego standardu obudów na świecie (do dzisiaj najczęściej sprzedawanego): aluKOM.

1985
Wynalezienie opatentowanej zasady jednokanałowej dla obudów aluminiowych aluNORM.

1986
Friedhelm Rose z synem Matthiasem założyli firmę ROLEC.

1990
Córka Bettina Rose wzmocniła kierownictwo przedsiębiorstwa rodzinnego.

1996
Wynalezienie i opatentowanie systemu obudów EMC conFORM.

Friedhelm Rose
Wynalazca i przedsiębiorca
Pionier technologii obudów



“ROLEC dąży do utrzymania pozycji lidera w zakresie opracowywania i wdrażania nowych koncepcji obudów”.

ROLEC jest skalą porównawczą dla nowoczesnej techniki obudów. Założyciel firmy ROLEC i pionier techniki obudów. Gotowe systemy obudów do ochrony układów elektrycznych i elektronicznych istnieją dopiero od momentu ich wynalezienia przez Friedhelma Rose. 1970. Jego pierwszy system obudów stał się standardem: aluKOM. Do dziś jest on produkowany i stosowany na całym świecie. Nazwisko wynalazcy stało się marką: ROSE.
ROLEC posiada największy know-how w zakresie konstrukcji i produkcji obudów do przemysłu maszynowego i motoryzacyjnego, lotniczego, chemicznego, dla gospodarki energetycznej, techniki medycznej, armii ... . Aktualny aż do dzisiaj.
Zawsze w ścisłym kontakcie i przy współpracy z użytkownikami.

Our passion is enclosures.

2003
Wynalezienie i opatentowanie jedynego w swoim rodzaju systemu obudów aluminiowych aluCASE.

2004
Wynalezienie i opatentowanie odpowiednika genialnego systemu aluCASE wykonanego z ABS: starCASE.

2008
Opracowanie pierwszej obudowy „zatrzaskiwanej zamiast skręcanej". System aluCLIC.

2010
Opracowanie pierwszej okrągłej obudowy aluminiowej. System aluDISC.

Motor technologii, firma ROLEC, prezentuje ciągle nowe, interesujące rozwiązania.

Matthias Rose
Dyrekcja



Betty Rose
Dyrekcja



Ciągłość jest zapewniona na długi czas. Odpowiedzialność przeszła już wcześnie na drugą generację. Matthias i Betty Rose wspólnie kierują nowoczesnym przedsiębiorstwem rodzinnym. Friedhelm Rose pozostaje ich doradcą.
Podstawową zasadą jest made in Germany wraz ze wszystkimi konsekwencjami. Staranność we wszystkich decyzjach. Dla zapewnienia tych możliwości konieczne są przedsiębiorczość i zaangażowanie na każdej płaszczyźnie, komunikacja na krótkich drogach, swoboda działania oraz zaufanie do odpowiedzialnego działania dobrze przeszkolonych pracowników.

Katalog ROLEC zawiera szczegóły serii standardowych oraz wykonań specjalnych do wszystkich gałęzi przemysłu. Starannie skonstruowane i wyprodukowane przez wyspecjalizowanych pracowników, zatrudnionych od wielu lat – doskonale wykwalifikowanych, motywowanych i regularnie dokształcanych. Przedsiębiorstwo rodzinne jest napełniane życiem – niezależnie od koncernów. Solidną jakość oraz ciągle nowe pomysły można najlepiej realizować w takiej kulturze przedsiębiorstwa, która ustawia w centrum wszystkich decyzji człowieka oraz potrzeby użytkowników. Wymagania nie znają górnej granicy. „Koncepcje ROLEC to skala jakości."

ROLEC.
Od pomysłu do obudowy gotowej do montażu.
Z aluminium. Z termoplastu.
Lub z poliestru wzmacnianego włóknem szklanym.

▶ Pomysł • Konstrukcja • Inwestycja w formy • Odlewanie • Magazy
▶ Modyfikowanie odpowiednio do potrzeb klienta • Dostawa obudow



Brainstorming w poszukiwaniu nowych pomysłów

Konstrukcja systemów obudów

Pierwsza i najważniejsza inwestycja: wynalazki i konstrukcje

Siłą firmy ROLEC jest konstruowanie produktów. Nie przypadkiem marka ROLEC to synonim jakości. Kreatywność ROLEC wyznaczyły standardy w zakresie technologii obudów. Ostatnio poprzez obudowę do układów elektronicznych aluPLUS oraz pierwszą w historii obudowę okrągłą: aluDISC.
Udane poprzednie konstrukcje: aluNorm – modułowa obudowa z jednokanałowym systemem mocowania. conFORM – obudowa ze zintegrowanym ekranem EMC. aluCASE – obudowa z oddzielnym poziomem mocowania oraz krytymi śrubami pokrywy i śrubami mocującymi. Obudowa aluCLIC – zatrzaskiwanie zamiast przykręcania. aluPLUS – obudowa o wymiarach standardowych z możliwością mocowania przy zamkniętej obudowie. aluDISC – obudowa o okrągłej konstrukcji. Z oddzielnym poziomem mocowania.
Z ABS: technoCASE – obudowa z krytymi śrubami pokrywy. starCASE – obudowa z oddzielnym poziomem mocowania.

Our passion is enclosures.

ynowanie • Projektowanie •
wy gotowej do montażu – just in time



Ciśnieniowe odlewanie termoplastów

Ciśnieniowe odlewanie aluminium

Szybki dostęp do dużego magazynu

Największa inwestycja dla ROLEC:

wysokiej jakości narzędzia i formy. Obudowy ROLEC są produkowane przy użyciu najnowocześniejszych wtryskarek do ciśnieniowego odlewania aluminium i tworzywa sztucznego. Najwyższą jakość można uzyskać tylko dzięki doskonałym formom. Inwestycje ROLEC są wysokie. Odlewane obudowy nie mogą zawierać jam skurczowych, a ich powierzchnia musi spełniać odpowiednie wymagania.

Inwestycja w niezawodność:

Jduży magazyn. Just in time znaczy just in time. Obudowy są często ostatnim ogniwem przemysłowego łańcucha produkcyjnego. Szybkość jest tu koniecznością. ROLEC ma zawsze w zapasie cały asortyment obudów – dostępne zawsze bez straty czasu z dużego magazynu. Każdy model jest dostępny we wszystkich wymiarach. Wykończenie wg życzenia zamawiającego: nawiercone, wyposażone, zmontowane ... dostarczone.

ROLEC.
Szczegół:
perfekcja do każdego zadania.

▶ Wiercenie • Frezowanie •Powlekanie
▶ Wyposażanie • Montowanie • Dostaw



Obróbka wg życzeń użytkownika:

frezowanie, wiercenie, drukowanie, wyposażanie, montowanie.

Kto rozpoczął rozwój konstrukcyjny obudów i prowadzi ich innowację od ponad 40 lat, doskonale wie o czym mówi i co jest ważne. Widać to w każdym produkcie ROLEC. Niczego nie brakuje – dokładnie według zasady: niemiecka skrupulatność i dokładność. Pomyślano o wszystkim – wcześniej. Najlepszy przykład: aluKOM, pierwsza z obudów, opracowanych przez Rose, „matka" wszystkich obudów standardowych. Do dzisiaj produkowana i stosowana na całym świecie. Prosta i celowa. Zanim Friedhelm Rose w latach 60. XX wieku wpadł na pomysł standaryzacji obudów, były one kosztownie produkowane w przemyśle według indywidualnych wyobrażeń i wymagań. Dostępność najwyższej jakości obudów seryjnych to zasługa firmy ROLEC. Użytkownik może korzystać z programu z ponad 500 wielkościami i typami. Obróbka specjalna jest opłacalna nawet przy najmniejszych liczbach sztuk. Przy wykorzystaniu rysunków CAD, dostępnych w Internecie, można przekazywać życzenia modyfikacji.

Our passion is enclosures.

proszkowe • Lakierowanie • Grawerowanie • Drukowanie • wa

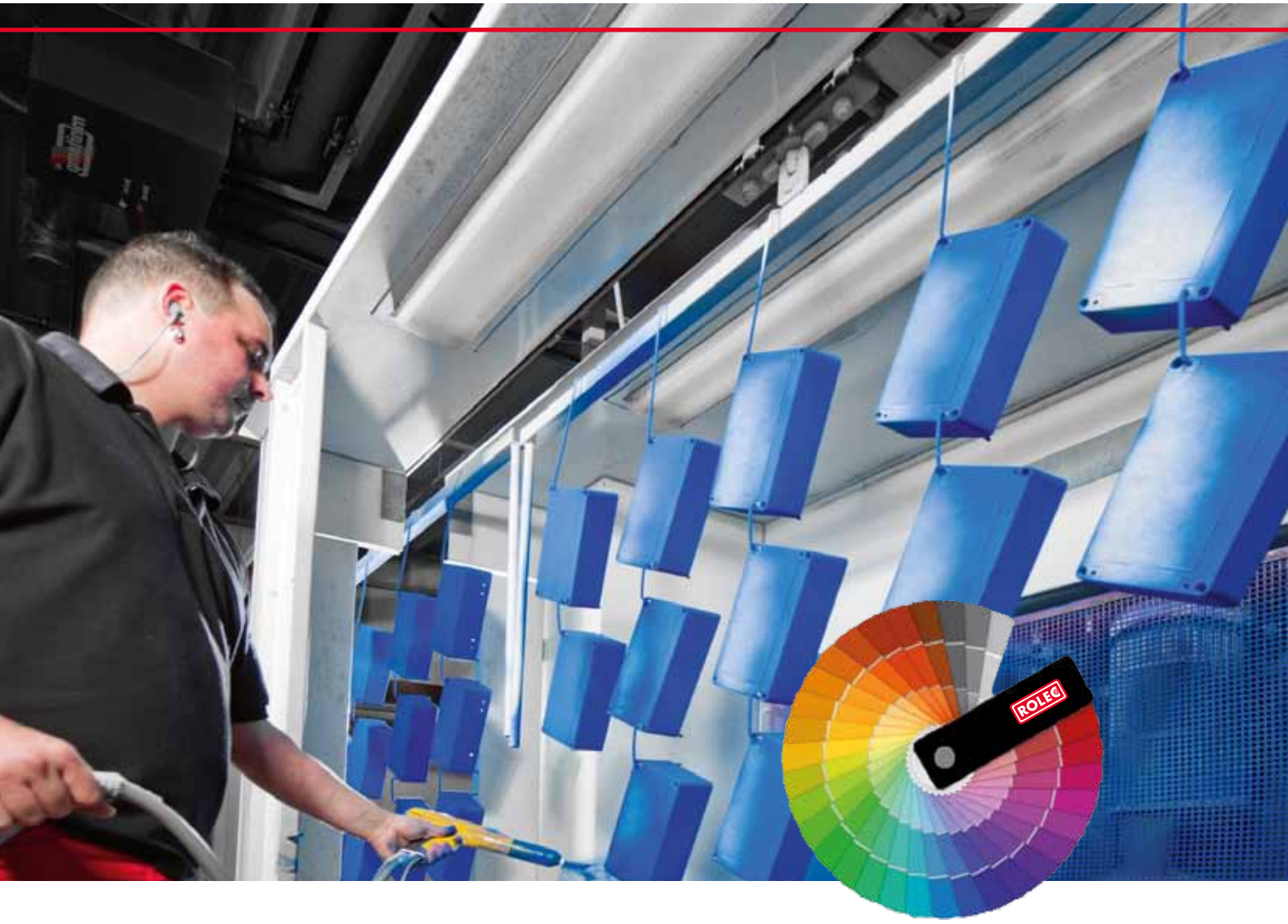

ROLEC.
Wykończenie według życzenia.
Zawsze ekonomiczne i nieszkodliwe dla środowiska.

ROLEC dostarcza obudowy gotowe do montażu. Obejmuje to także wymagania specjalne. Gotowe do montażu to gotowe do montażu. Firma ROLEC jest elastyczna i niezawodnie produkuje obudowy wygodne do montażu i użycia. Know-how w zakresie konstrukcji i produkcji oraz wysoka dyspozycyjność serwisowa to warunki realizacji każdych dodatkowych wymagań. Czy to montaż wstępny, czy też kolory specjalne (wg RAL), powłoka proszkowa czy lakierowanie na mokro.

ROLEC
"Produkt gotowy do zamontowania"



Gotowy do zamontowania

Przykład obróbki

Obudowy dostarczane są jako produkt gotowy do zamontowania. Użytkownikowi pozostaje jedynie montaż elektrycznych i elektronicznych podzespołów oraz montaż urządzenia w docelowym miejscu.
Obudowy dostarczane są w standardowych kolorach proponowanych przez producenta lub lakierowane wg potrzeby klienta.
Na życzenie odbiorcy dostarczamy również gotowe do zamontowania w docelowym miejscu obudowy z klawiaturami foliowymi, zaciskami i łączówkami, dławnicami kablowymi."

Wiercenie. Frezowanie. Grawerowanie... zgodnie z Państwa życzeniem.
Tu pokazany jest przykład obróbki obudowy. Zadane wielkości dla wiercenia i frezowania zostały wykonane w strukturze obudowy i wygrawerowane na powierzchni zależnie od funkcji. Zasada jest prosta: konstruujemy nasze obudowy według danych klienta natychmiast do zamontowania pod jego „Work Flow".



Wiercenie



Frezowanie



Grawerowanie



Proszkowanie



Lakierowanie



Sitodruk



Uzbrajanie



Płyty czołowe



Klawiatury foliowe

ROLEC
Kompleksowa dostawa

- Wiercenie
- Frezowanie
- Grawerowanie
- Proszkowanie
- Lakierowanie
- Sitodruk
- Uzbrajanie
- Płyty czołowe
- Klawiatury foliowe
- Dostawa

ROLEC.
Klasyfikacja stopnia ochrony wg EN 60529 / DIN 40050

PIERWSZA CYFRA PARAMETRU IP

	IP	STOPIEŃ OCHRONY PRZED DOSTKNIĘCIEM I CIAŁAMI OBCYMI
	OCHRONA PRZED	ZAKRES OCHRONY
0	Brak ochrony 	- - - - -
1	Ciała obce duże 	Ochrona ruchomych lub aktywnych elementów wewnętrznych przed przypadkowym kontaktem z ciałem o dużej powierzchni np. ręki, ale brak ochrony przed umyślnym dostępem do tych części. Ochrona przed przedostawaniem się ciał obcych o średnicy powyżej 50 mm.
2	Ciała obce o średniej wielkości 	Ochrona ruchomych lub aktywnych elementów wewnętrznych przed kontaktem z palcem. Ochrona przed przedostawaniem się ciał stałych, obcych o średnicy powyżej 12 mm.
3	Ciała obce drobne 	Ochrona ruchomych lub aktywnych elementów wewnętrznych przed kontaktem z elementami roboczymi, drutami, itp. elementami o grubości powyżej 2,5 mm. Ochrona przed przedostawaniem się ciał stałych, obcych o średnicy powyżej 2,5 mm.

	IP	STOPIEŃ OCHRONY PRZED DOSTKNIĘCIEM I CIAŁAMI OBCYMI
	OCHRONA PRZED	ZAKRES OCHRONY
4	Ciała obce w postaci ziaren 	Ochrona ruchomych lub aktywnych elementów wewnętrznych przed kontaktem z elementami roboczymi, drutami, itp. elementami o grubości powyżej 1 mm.
5	Osiadanie pyłów 	Pełna ochrona części będących pod napięciem lub poruszających się przed dotknięciem oraz przed szkodliwym osiadaniem pyłów. Przedostawaniu pyłów nie da się całkowicie zapobiec, ale pył nie może przedostać się w takich ilościach, które mogą wpływać ujemnie na pracę urządzenia.
6	Wnikanie pyłów 	Pełna ochrona części będących pod napięciem lub innych, poruszających się przed dotknięciem. Ochrona przed wnikaniem pyłów.

Stopień IP

Stopień ochrony podaje się w formie znaków skrótowych. Znak składa się z dwóch stałych liter IP oraz dwóch cyfr określających stopień ochrony.

Prawie wszystkie obudowy firmy ROLEC, wykonywane są w stopniu ochrony równym IP65 i IP66. Dzięki temu spełniają one wysokie wymagania norm przemysłowych dla produktów seryjnych: tzn. obudowy zapewniają ochronę przed przedostawaniem się wody i pyłów. Ponadto na życzenie, standardowe obudowy mogą być wykonane w stopniach ochrony równych IP67 i IP69K.

DRUGA CYFRA PARAMETRU IP

	IP	STOPIEŃ OCHRONY PRZED DZIAŁANIEM WODY
	OCHRONA PRZED	ZAKRES OCHRONY
0	Brak ochrony X	- - - - -
1	Kapiącą wodą 	Padające pionowo krople nie mogą mieć żadnego szkodliwego działania.
2	Kapiącą wodą, jeśli obudowa pochylona jest pod kątem do 15° 	Padające pionowo krople nie mogą mieć żadnego szkodliwego działania, jeśli obudowa jest pochylona z obu stron pod kątem do 15° względem prostopadłej.
3	Rozpyloną wodą 	Woda, która jest rozpylona pod kątem 60° z obu stron prostopadłej, nie może mieć żadnego szkodliwego działania.
4	Tryskającą wodą 	Woda, która z każdego kierunku tryska na obudowę, nie może mieć żadnego szkodliwego działania.

	IP	STOPIEŃ OCHRONY PRZED DZIAŁANIEM WODY
	OCHRONA PRZED	ZAKRES OCHRONY
5	Strumieniem wody 	Woda w postaci strumienia, który z każdego kierunku jest skierowany na obudowę, nie może mieć żadnego szkodliwego działania.
6	Silnym strumieniem wody” 	Woda w postaci silnego strumienia, który z każdego kierunku jest skierowany na obudowę, nie może mieć żadnego szkodliwego działania.
7	Chwilowym zanurzeniu w wodzie - zalaniem 	Woda nie może przedostać się w takiej liczby, która powoduje szkodliwe działanie, jeśli obudowa w znormalizowanych warunkach ciśnienia i czasu czasowo jest zanurzona w wodzie.
8	Ciągłym zanurzeniem w wodzie 	Woda nie może przedostać się w takiej liczby, która powoduje szkodliwe działanie, jeśli obudowa jest trwale zanurzona w wodzie w warunkach, które mają być uzgodnione między producentem a użytkownikiem. Jednakże warunki muszą być bardziej ostre niż dla wyróżnika 7.
9 K	Wodą pod wysokim ciśnieniem i strumieniem pary 	Woda pod silnie zwiększonym ciśnieniem, która z każdego kierunku jest skierowana na obudowę, nie może mieć żadnego szkodliwego działania.

Imprint
Address
ROLEC Gehäuse-Systeme GmbH
Kreuzbreite 2 (Industriegebiet Süd)
D-31737 Rinteln/ Weser

Phone: +49 (0) 5751/ 4003-0
Fax: +49 (0) 5751/ 4003-50
E-Mail: info@rolec.de

President: Matthias Rose
Traderegister: AG Stadthagen HR B2184
USt.-Ident.-Nr.: DE 200523238

Nasze dane techniczne nie są wiążące. Wszystkie informacje podawane są zgodnie z naszą wiedzą, ale rzeczywiste zastosowania produktu znajdują się poza naszym zakresem wpływów. Z tego powodu podawane przez nas dane nie zwalniają kupującego z obowiązku sprawdzenia produktu pod kątem nadawania się do planowanego użytku.

Zastrzegamy sobie prawo do modyfikacji i dalszego rozwoju produktów.
Wszelkie pomyłki czy błędy wynikające z błędu druku nie stanowią dowodu do roszczeń.
Z tego też powodu podawane przez nas dane nie zwalniają kupującego z obowiązku sprawdzenia produktu przed planowanym użytkiem.

Od 1 marca 2005 wszystkie nasze produkty zgodne są z dyrektywą 2002/95/EC, (RoHS - restriction of the use of certain hazardous substances), dotyczącej zakazu użycia niebezpiecznych substancji w wyposażeniu elektrycznym i elektronicznym takim jak ołów, rtęć, kadm i inne.

ROLEC®

Our passion is enclosures.



aluCASE

Wyjątkowe obudowy z aluminium

Dane techniczne
aluCASE



Wbudowane przytrzymanie pokrywy



Mocowanie przy zamkniętych pokrywach



Wykonanie z przezroczystą pokrywą wersja K



Zaślepka maskująca zapewniająca idealny wygląd

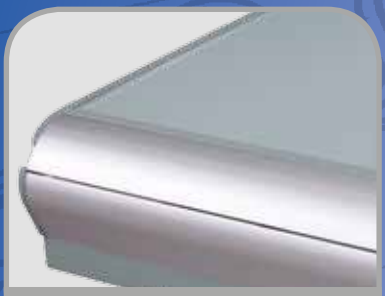

Zawiasy zewnętrzne bez widocznych śrub

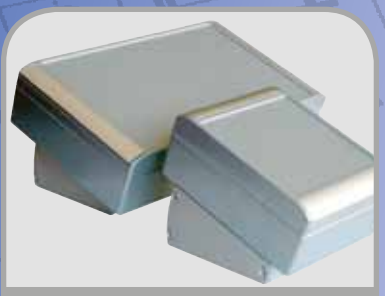

Przystawka pulpitu na zapytanie



Zabezpieczenie dostępu za pomocą zamka z kluczykiem



Zagłębienie pod klawiaturę foliową

Obudowa: odlewniczy stop aluminium
EN AN-44300 DIN EN 1706 (GD AL SI 12 / DIN 1725)
Kąt zbieżności 1°, wewnętrzne wymiary w świetle zmniejszają się do dna obudowy o 1° na obwodzie.

Zagłębienie: w pokrywie pod klawiaturę foliową lub płytę czołową.

Stałe elementy: gwint mocowania M5 w dolnej i górnej części.

Stopień ochrony: IP67 / EN 60529

Uszczelka: Uszczelka profilowana TPE (-40°C do +120°C)

Śruby pokrywy: stal szlachetna 1.4567 (V2A), nie wypadające

Zaślepki: zatrzaskowe, paraformaldehyd (POM) RAL 7040, popielaty pirytowy.
Uchwyt pokrywy: polipropylen (PP)w kolorze RAL 7040, popielaty pirytowy

Powierzchnia: lakierowanie proszkowe RAL 7040, popielaty pirytowy

Dostępne opcje:

Zaślepki: zatrzaskiwane, profil aluminiowy, srebrny

Przezroczysta pokrywa: poliwęglan (PC) AC 092K i ACF 110K

Uszczelnienie: silikonowa, okrągła uszczelka sznurowa (-50°C do +140°C), Uszczelka EMC (-55°C do +160°C)

Stopień ochrony: IP69K / DIN 40050

Powierzchnia: ochrona antykorozyjna, farby specjalne

Przegląd modeli aluCASE

Typ	Nr mat.	L	W	H	D	E	g	ID	DP	DA	S	ST	L	D	EMC	69 K
AC 052	191.052.000	75	50	33	61	34	134	❍	❑	❍	❍	❍	●	●	●	●
AC 054	191.054.000	100	50	33	86	34	166	❍	❑	❍	❍	❍	●	●	●	●
AC 070	191.070.000	100	70	50	84	33	328	❍	❑	❍	❍	❍	●	●	●	●
AC 072	191.072.000	140	70	50	124	33	411	❍	❑	❍	❍	❍	●	●	●	●
AC 074	191.074.000	180	70	50	164	33	495	❍	❑	❍	❍	❍	●	●	●	●
AC 090	191.090.000	120	90	60	102	40	580	❑	❑	●	❍	❍	●	●	●	●
AC 092	191.092.000	160	90	60	142	40	680	❑	❑	●	❍	❍	●	●	●	●
AC 092K	192.092.000	160	90	60	142	40	680	❑	❑	●	❍	❍	●	●	●	●
AC 094	191.094.000	250	90	60	232	40	861	❑	❑	●	❍	❍	●	●	●	●
ACF 110	190.110.000	140	110	60	122	60	700	❑	❑	●	●	●	●	●	●	●
ACF 110K	192.110.000	140	110	60	122	60	700	❑	❑	●	●	●	●	●	●	●
ACF 112	190.112.000	200	110	60	182	60	880	❑	❑	●	●	●	●	●	●	●
ACF 130	190.130.000	160	130	70	142	80	910	❑	❑	●	●	●	●	●	●	●
ACF 132	190.132.000	220	130	70	202	80	1.130	❑	❑	●	●	●	●	●	●	●
ACF 150	190.150.000	180	150	60	162	100	968	❑	❑	●	●	●	●	●	●	●
AC 150	191.150.000	180	150	90	162	100	1.216	❑	❑	●	●	●	●	●	●	●
ACF 152	190.152.000	260	150	60	242	100	1.273	❑	❑	●	●	●	●	●	●	●
AC 152	191.152.000	260	150	90	242	100	1.569	❑	❑	●	●	●	●	●	●	●
ACF 170	190.170.000	200	170	60	182	120	1.096	❑	❑	●	●	●	●	●	●	●
AC 170	191.170.000	200	170	90	182	120	1.430	❑	❑	●	●	●	●	●	●	●
ACF 172	190.172.000	280	170	60	262	120	1.471	❑	❑	●	●	●	●	●	●	●
AC 172	191.172.000	280	170	90	262	120	1.789	❑	❑	●	●	●	●	●	●	●
AC 200	191.200.100	230	200	120	212	144	2.005	❑	❍	❑	●	●	●	●	●	●
ACF 200	190.200.100	230	200	90	212	144	1.720	❑	❍	❑	●	●	●	●	●	●
AC 202	191.202.100	330	200	120	312	144	2.328	❑	❍	❑	●	●	●	●	●	●

❑ Standard ● Dostępny ❍ Niedostępny

Dopuszczenia:

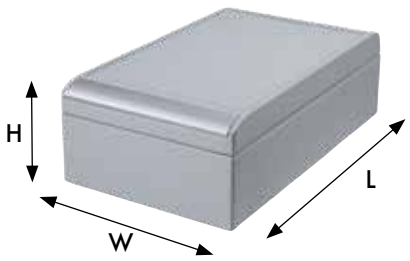

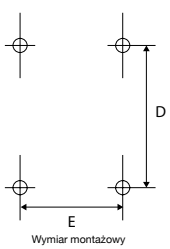



ROLEC Wymiary mocowania i montażowe

aluCASE

AC 052

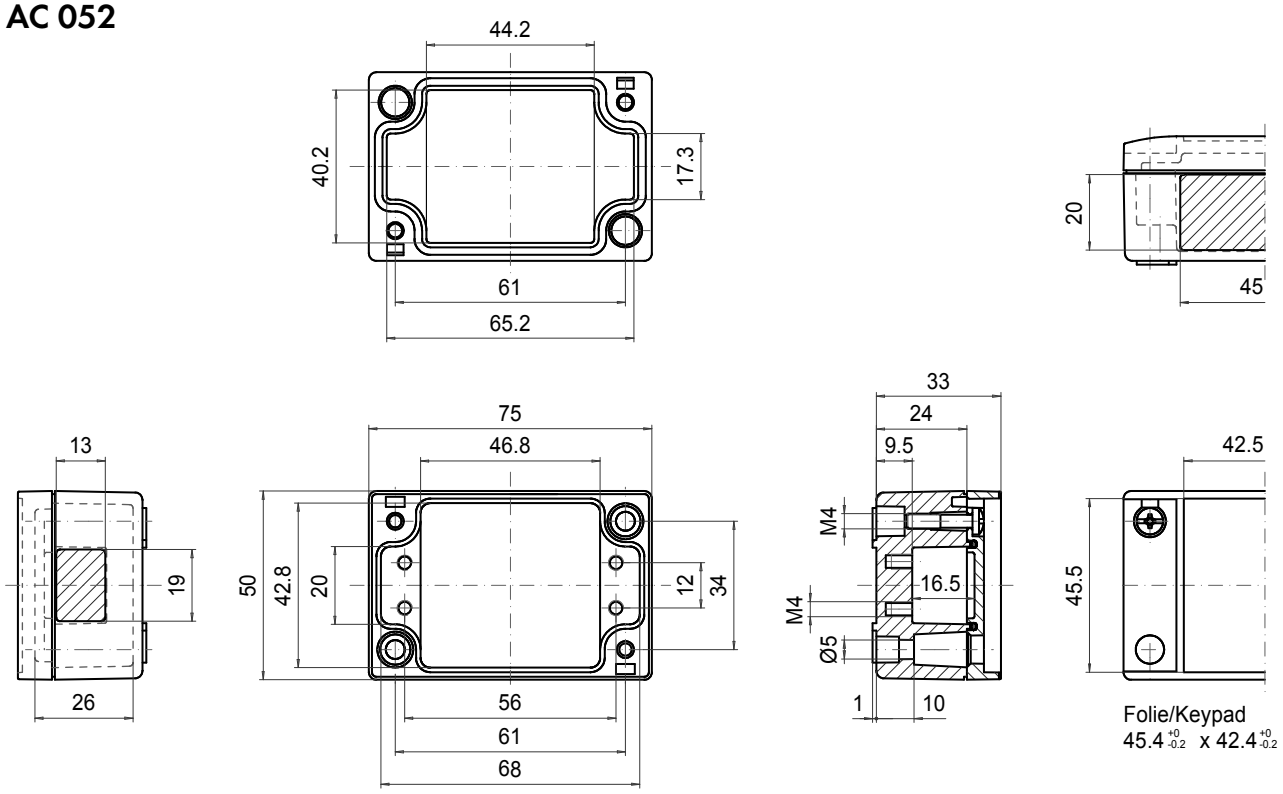

AC 054

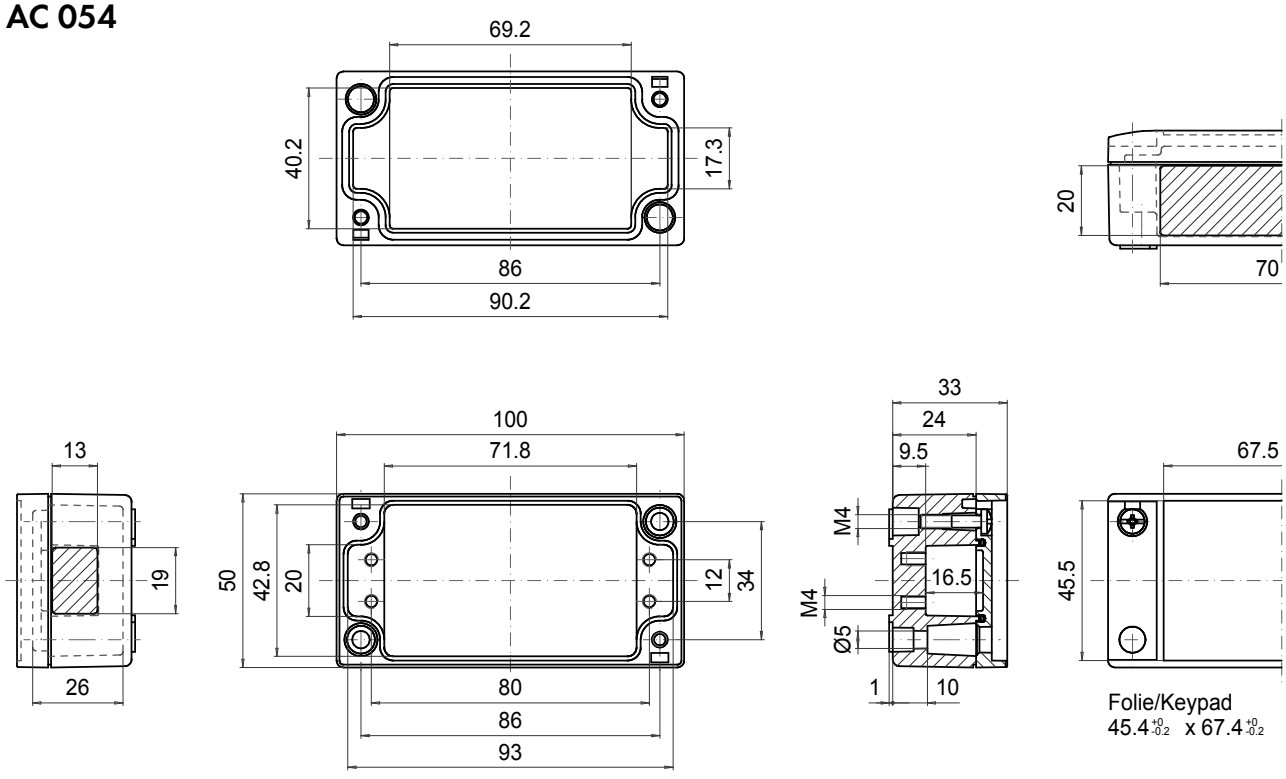

AC 070

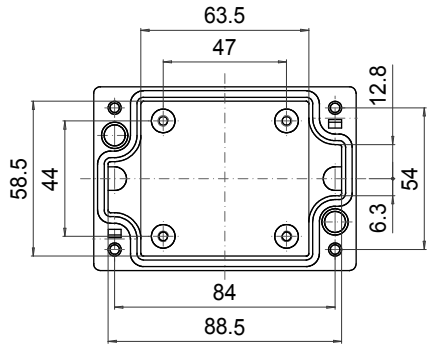

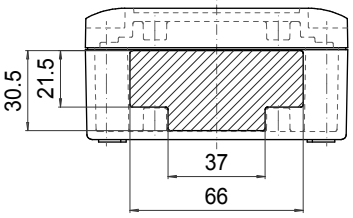

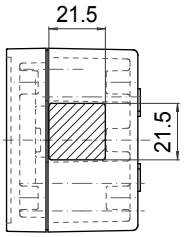

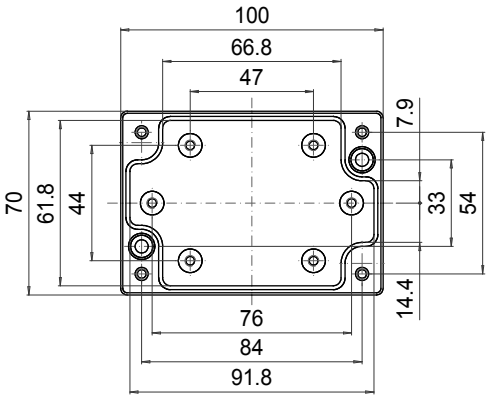

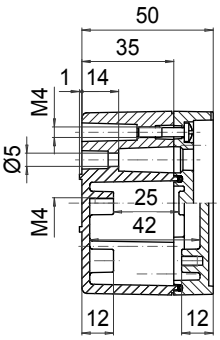

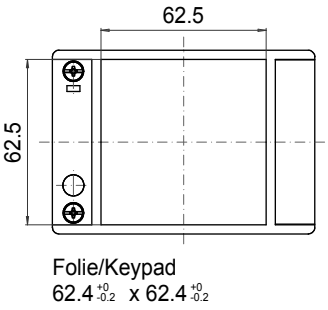

Folie/Keypad
$62.4^{+0}_{-0.2}$ x $62.4^{+0}_{-0.2}$

AC 072

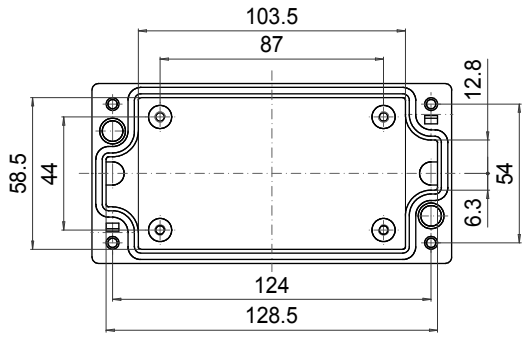

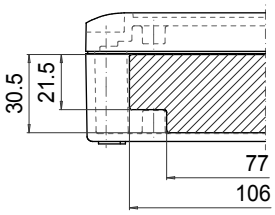

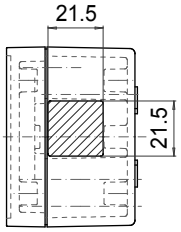

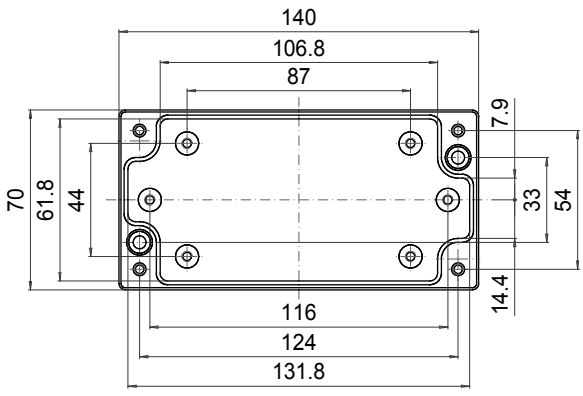

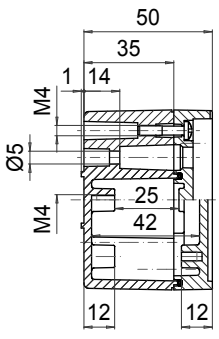

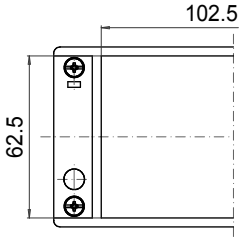

Folie/Keypad
$62.4^{+0}_{-0.2}$ x $102.4^{+0}_{-0.2}$

ROLEC Wymiary mocowania i montażowe

aluCASE

AC 074

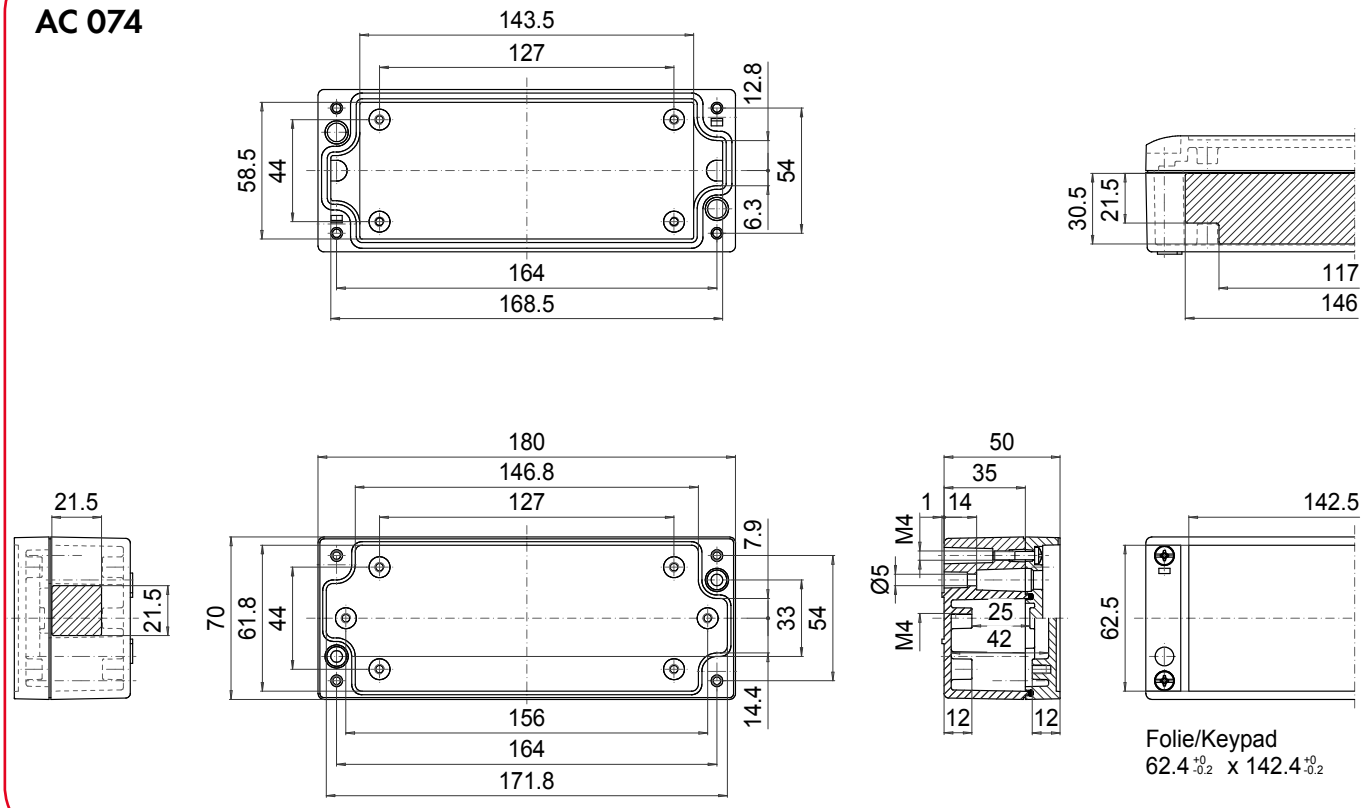

AC 090

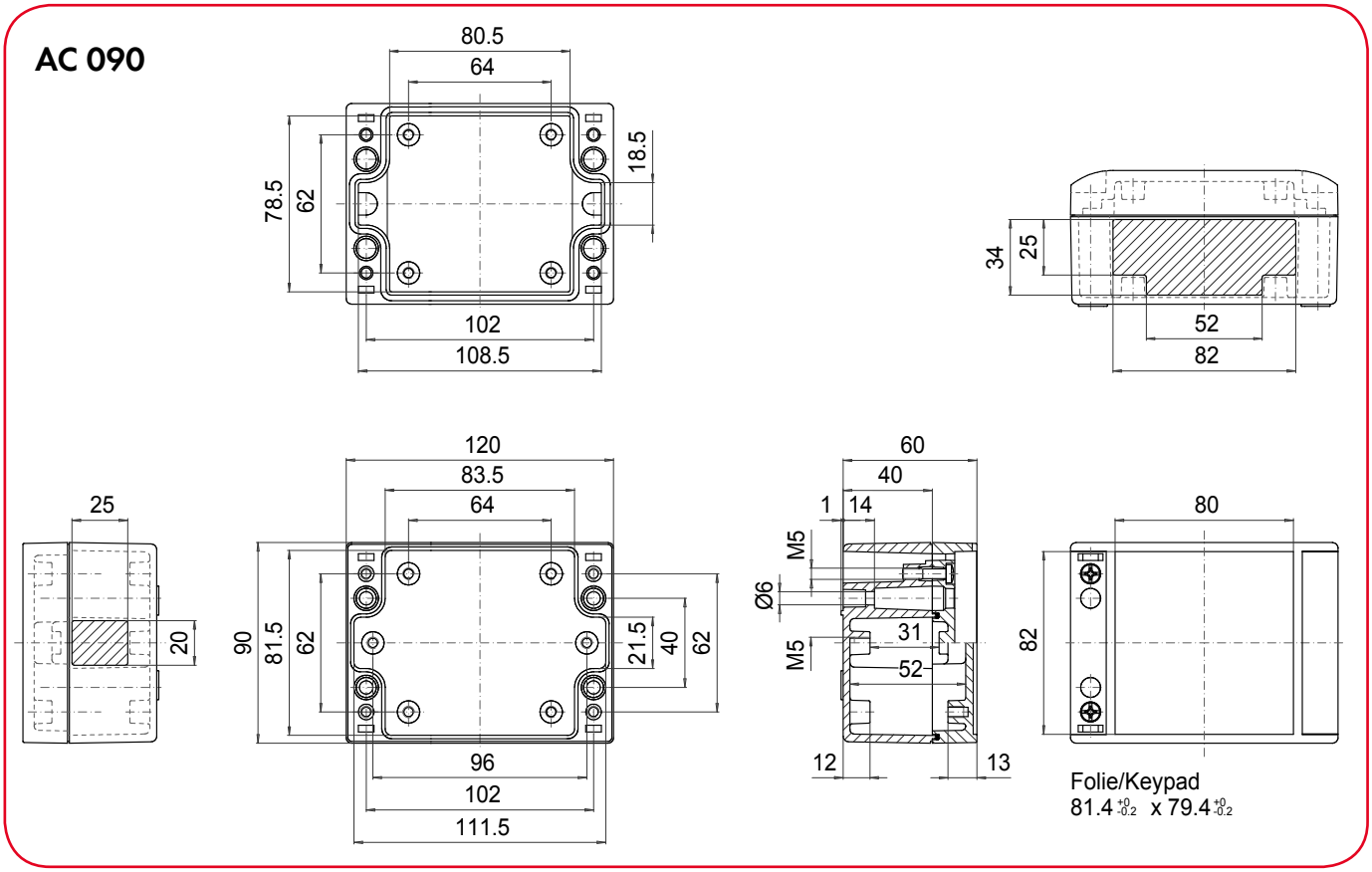

AC 092

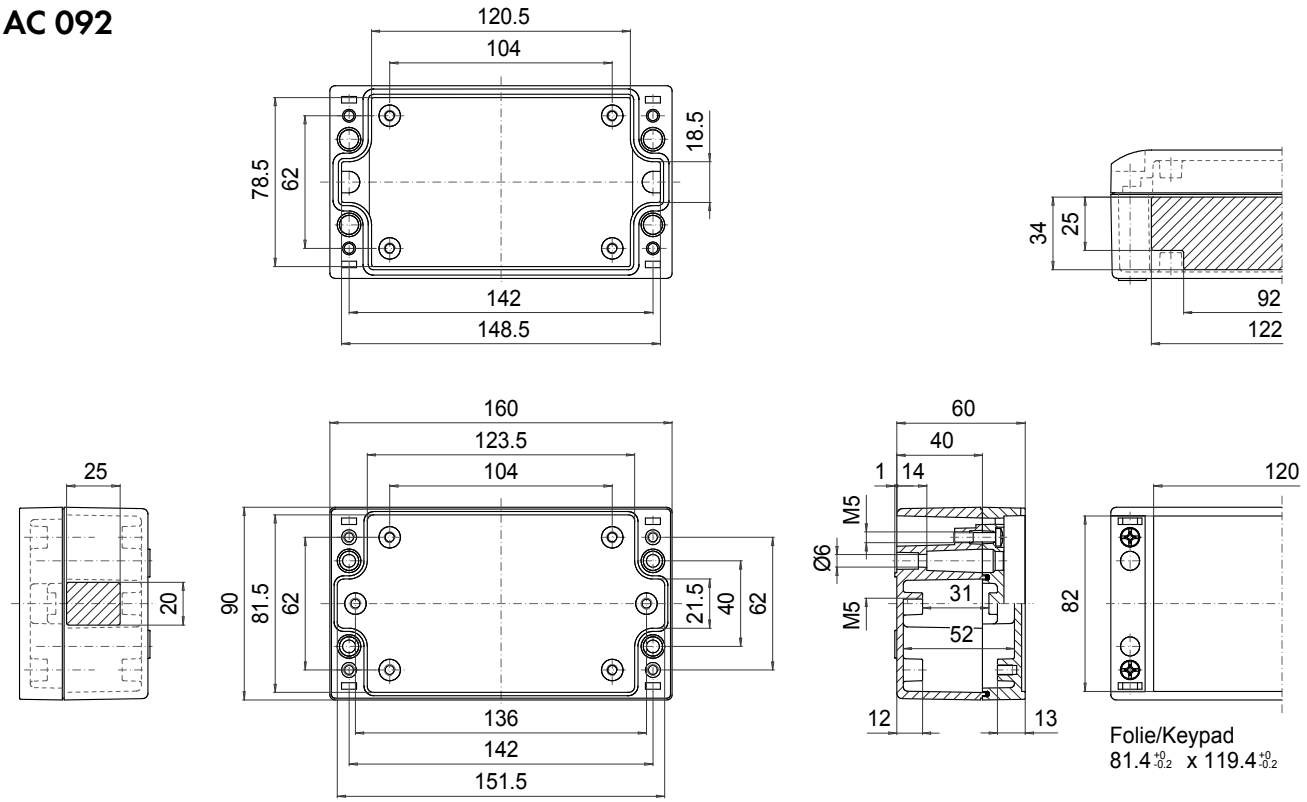

AC 092K

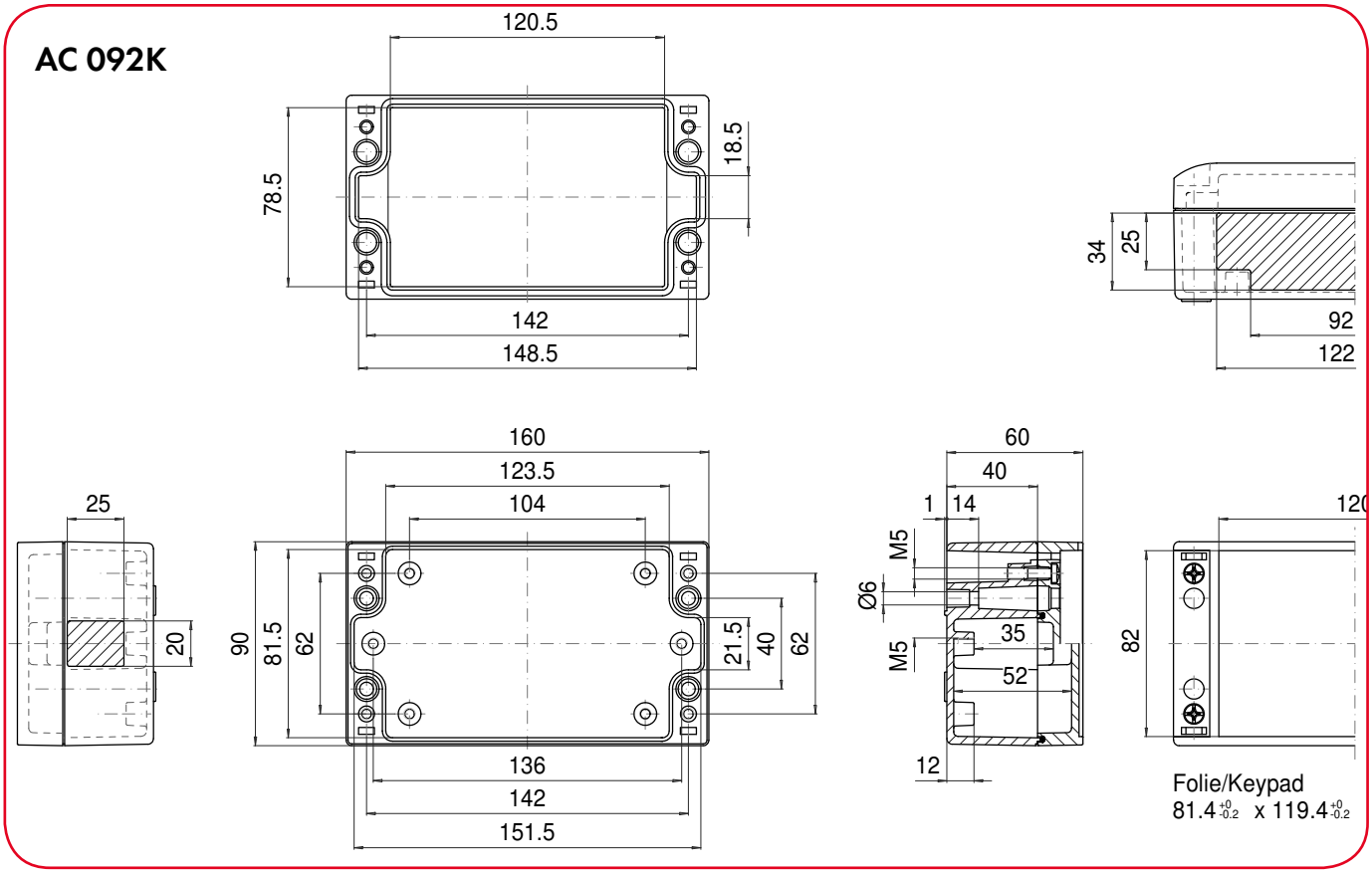

ROLEC Wymiary mocowania i montażowe

aluCASE

AC 094

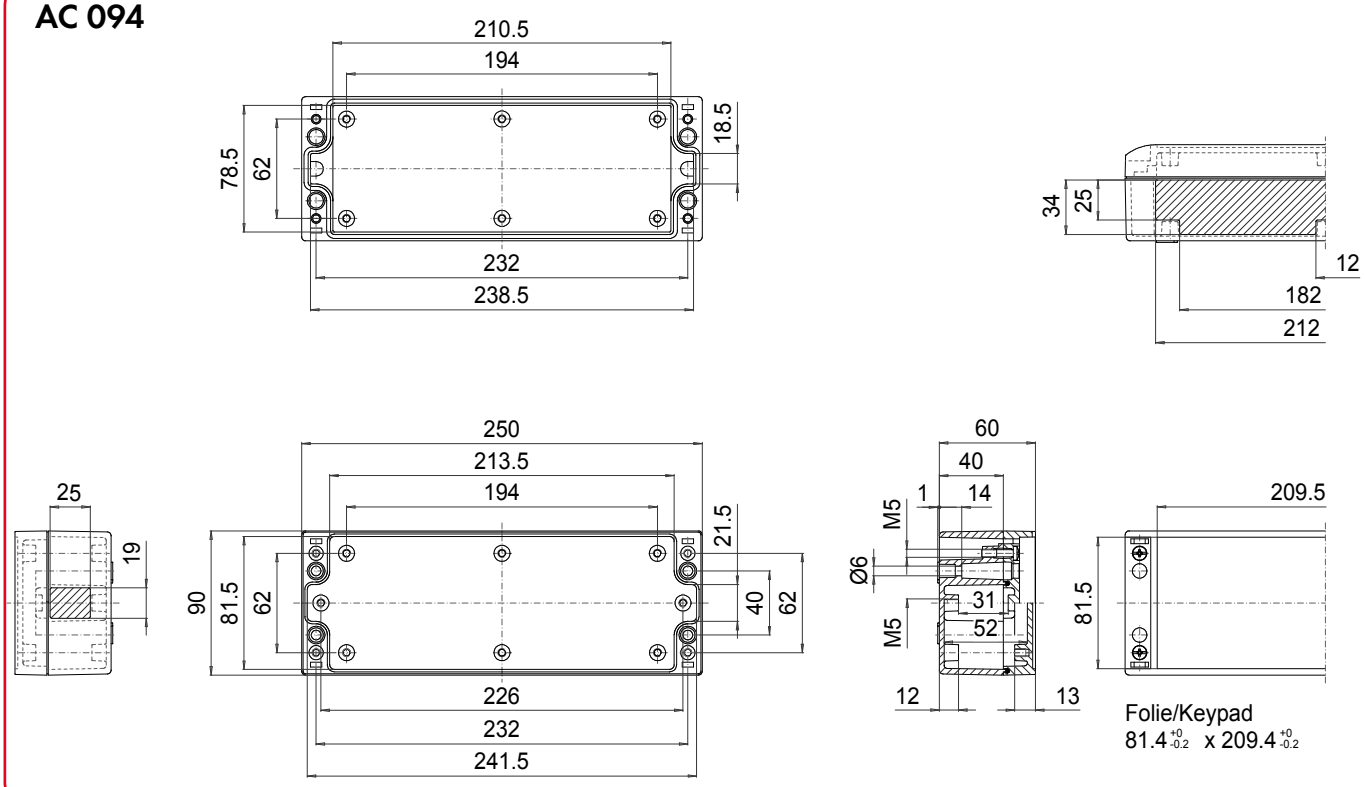

ACF 110

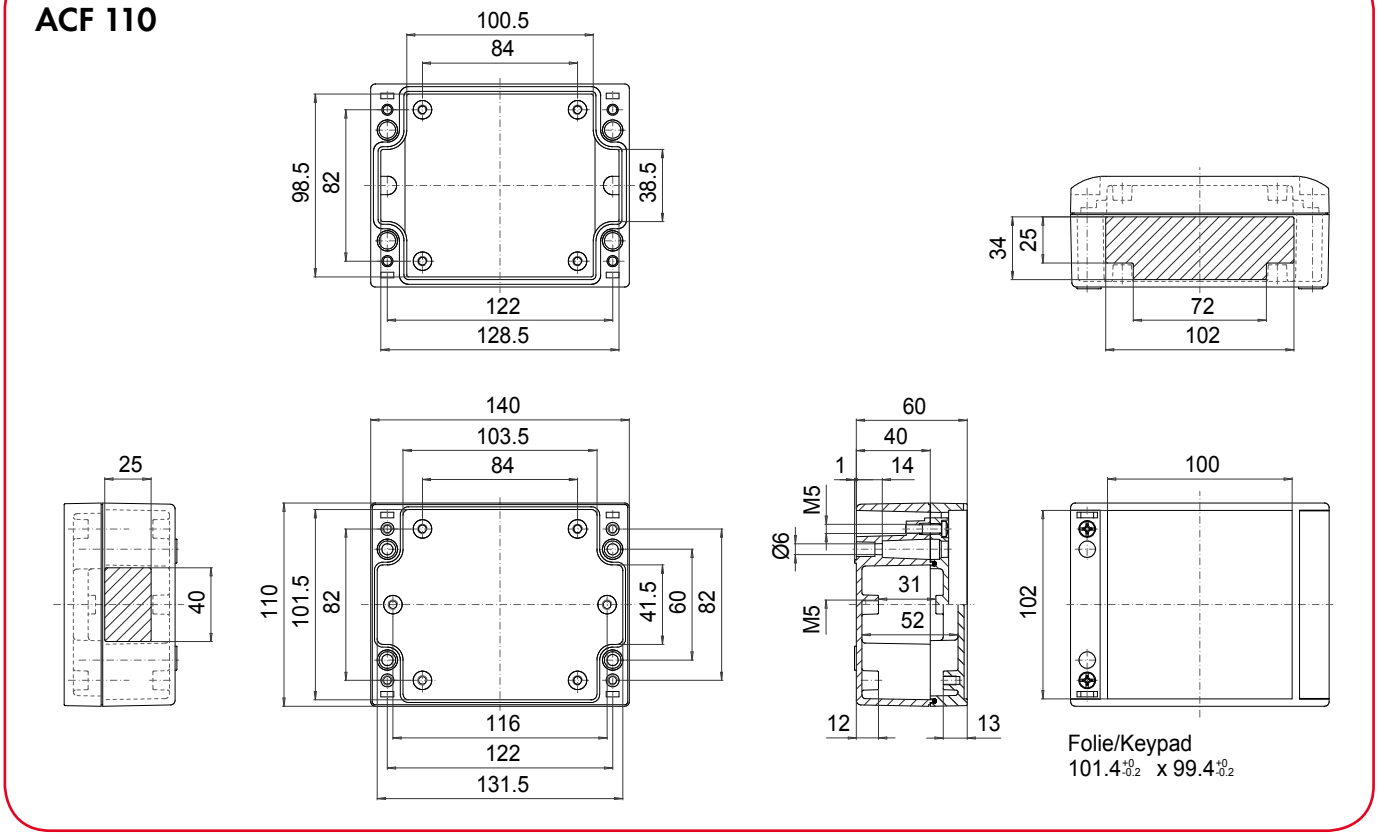

ACF 110K

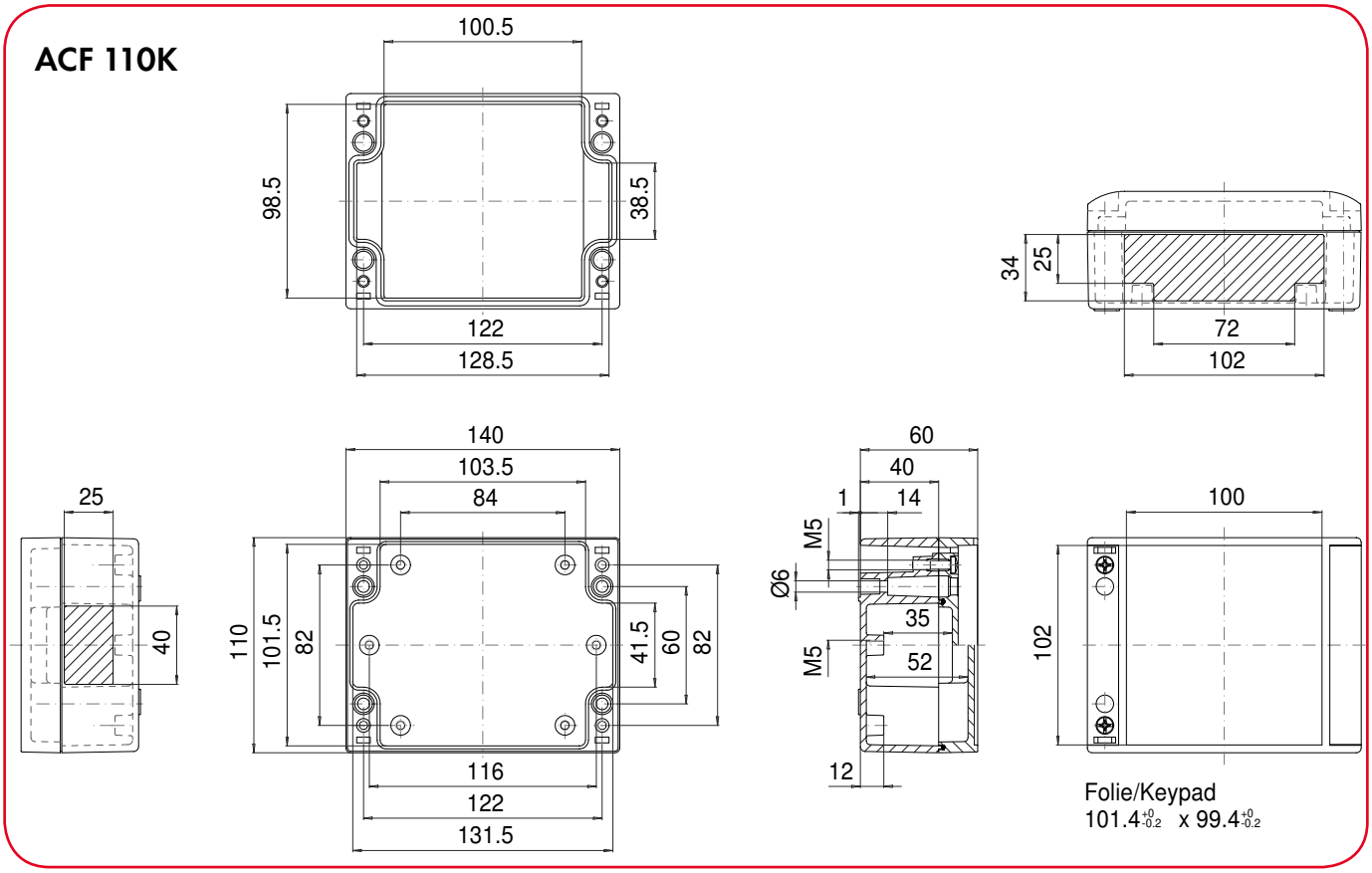

ACF 112

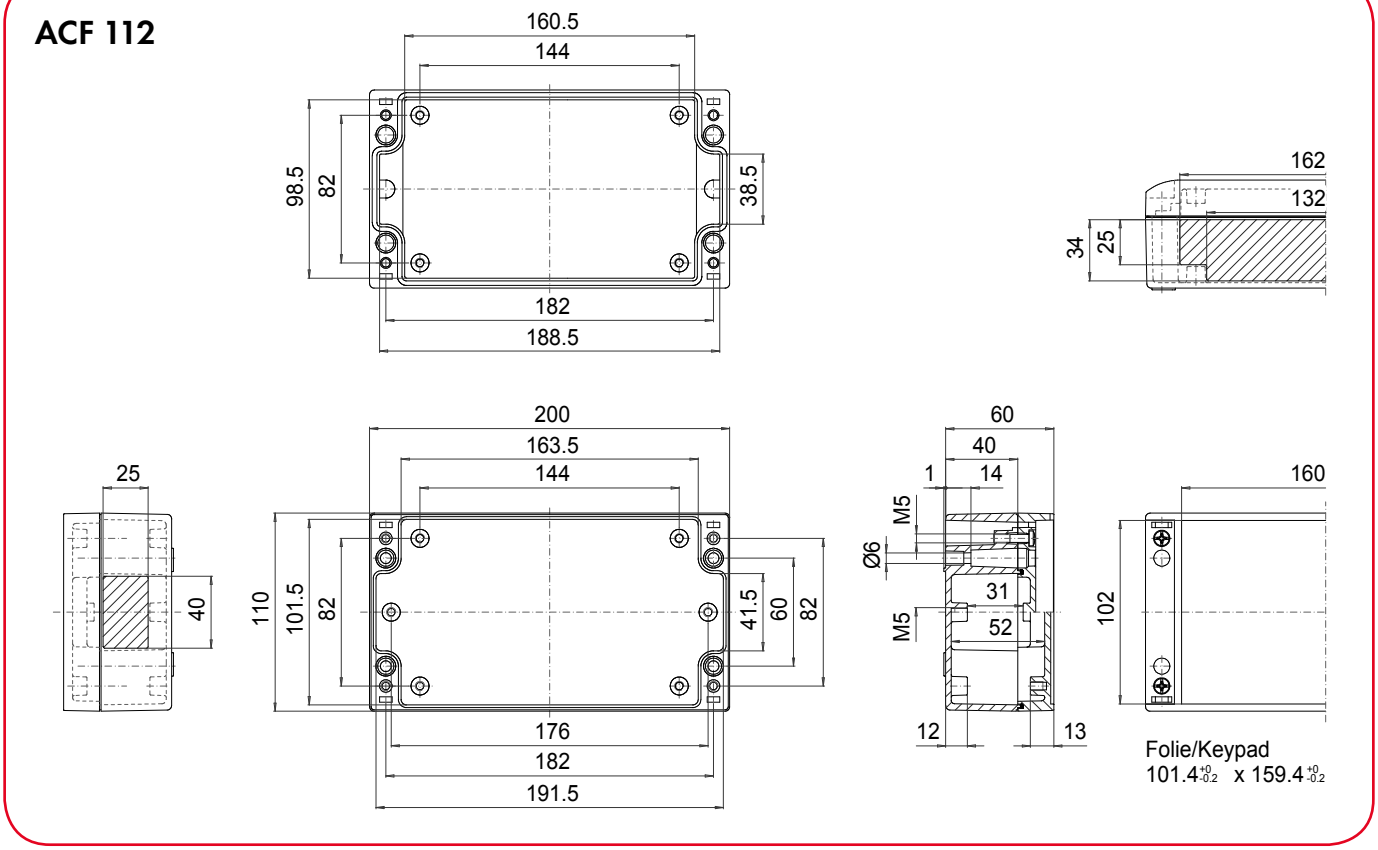

ROLEC Wymiary mocowania i montażowe

aluCASE

ACF 130

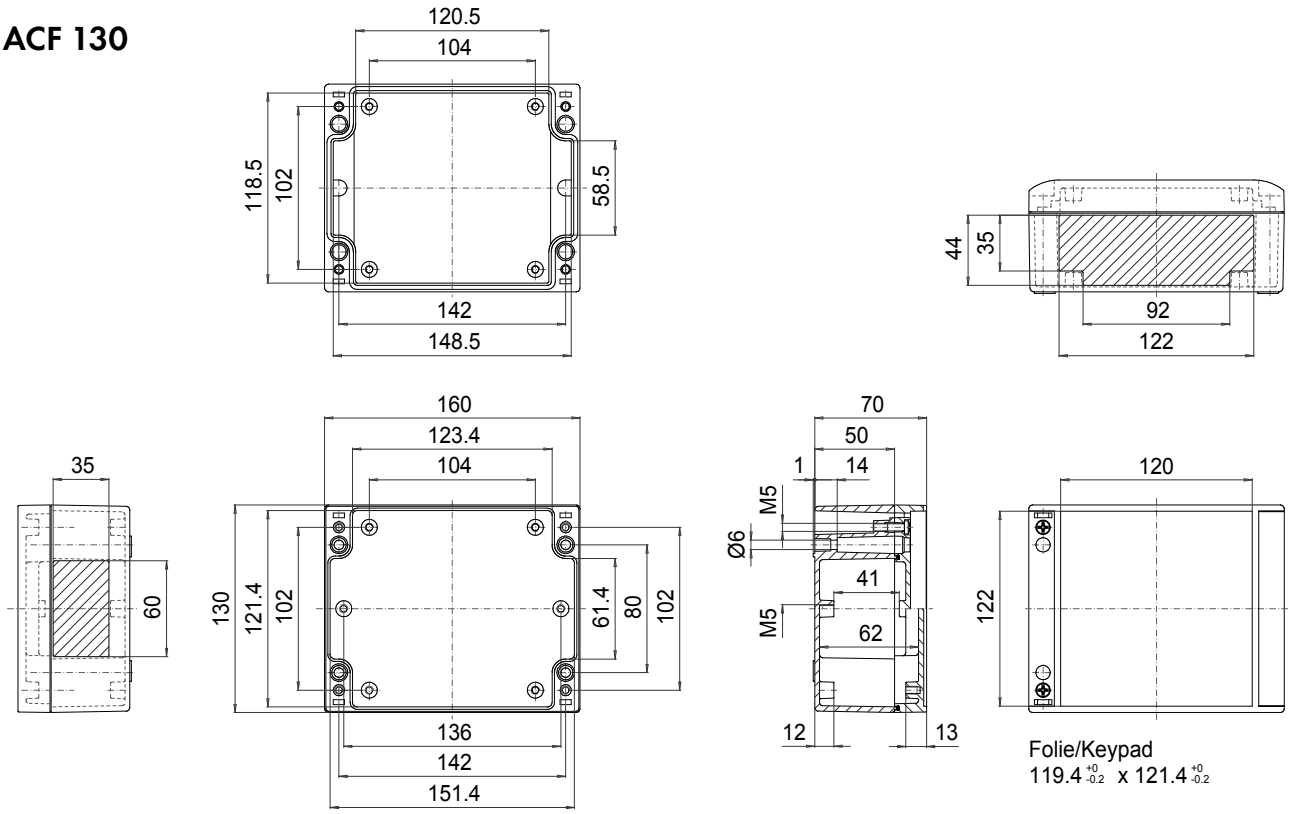

ACF132

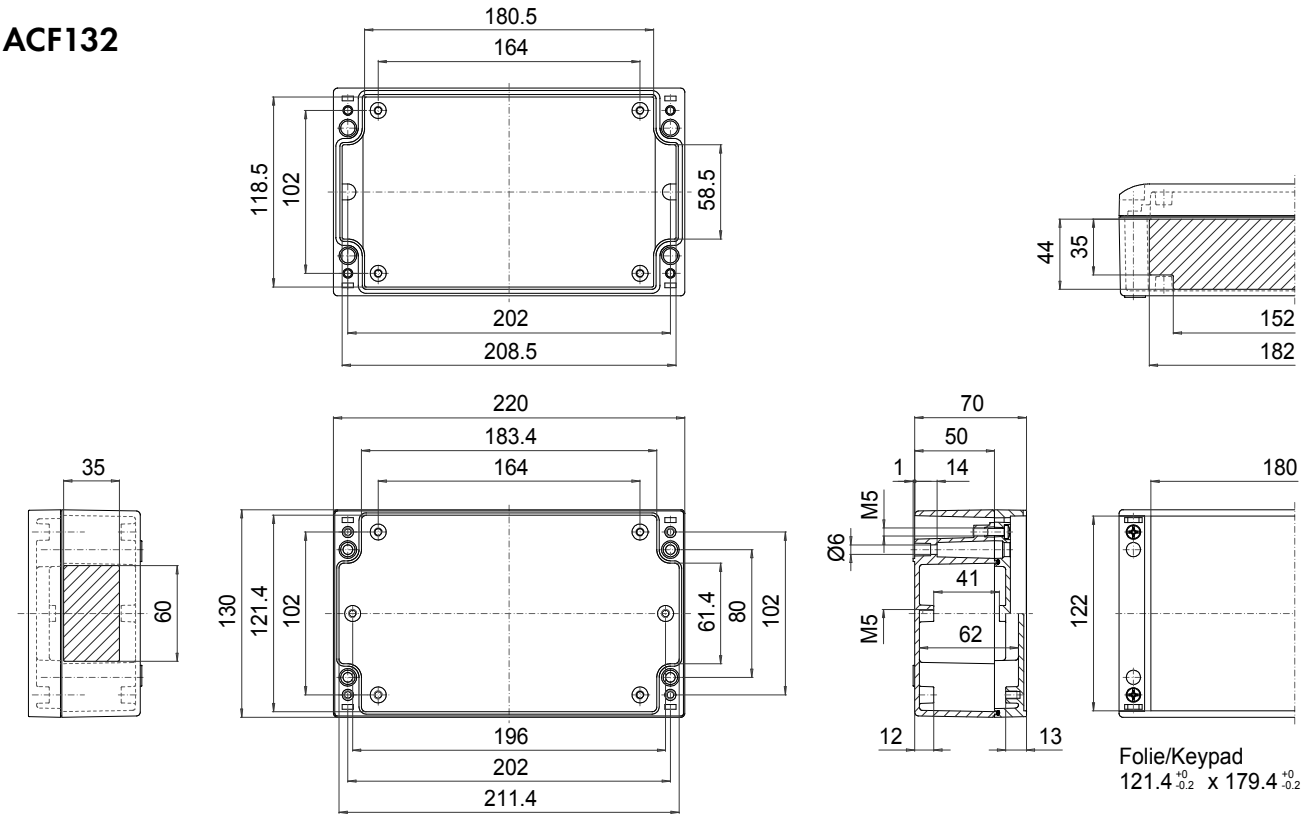

ACF 150

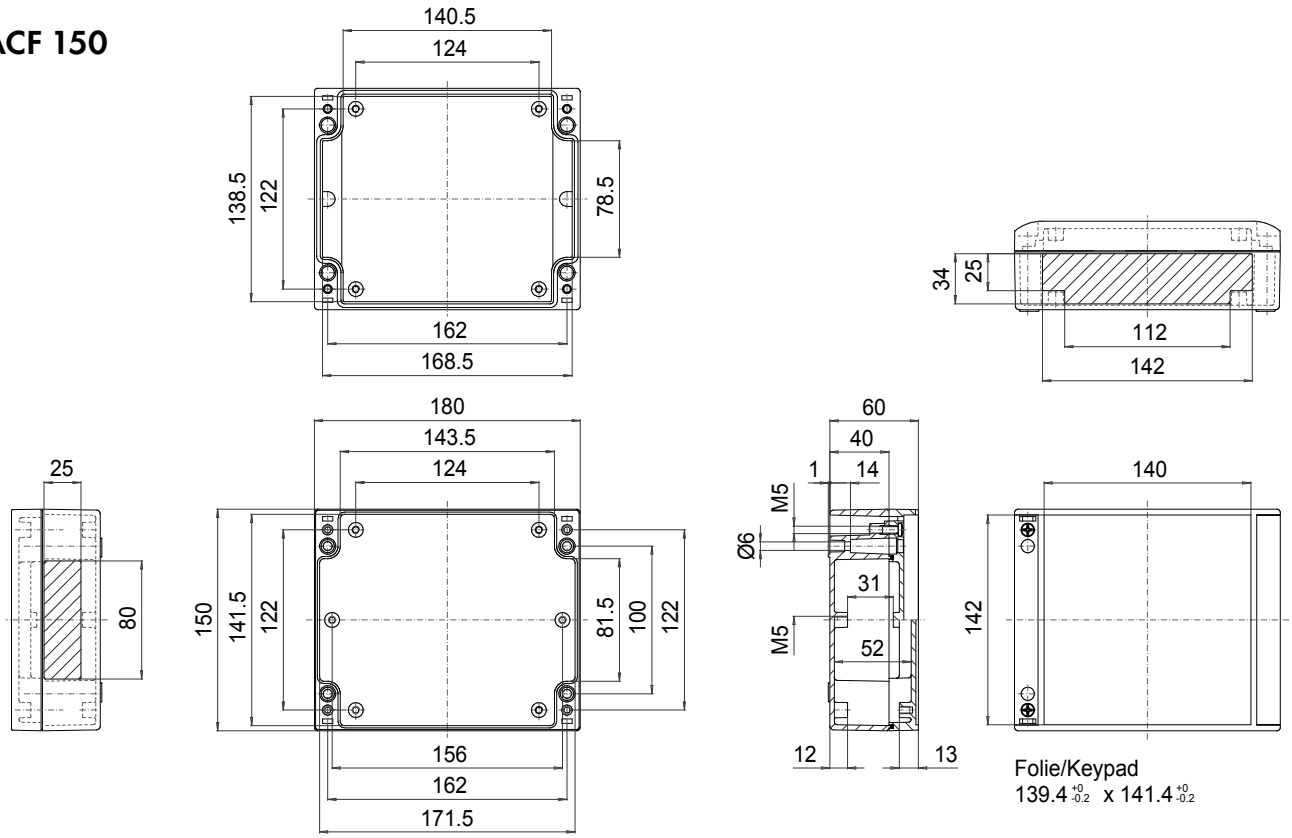

AC 150

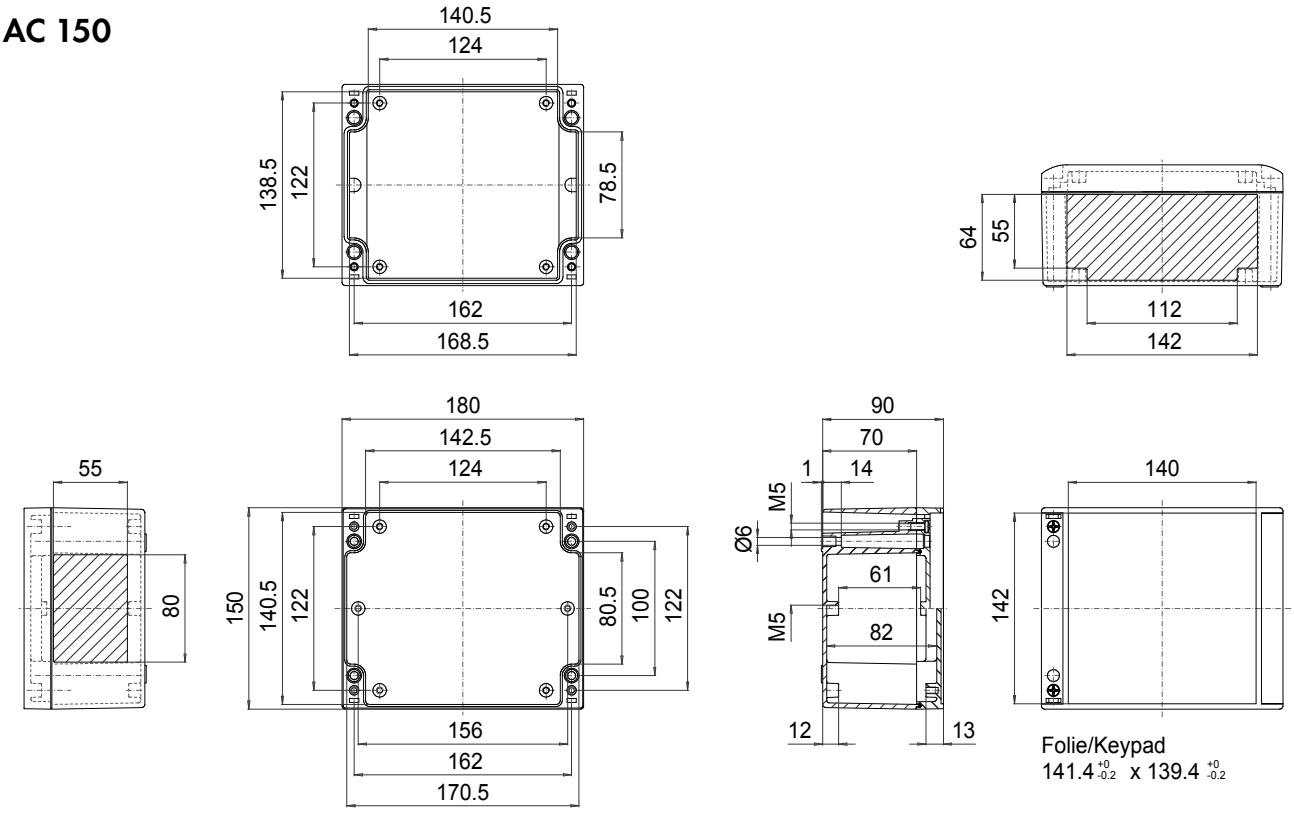

ROLEC Wymiary mocowania i montażowe

aluCASE

ACF 152

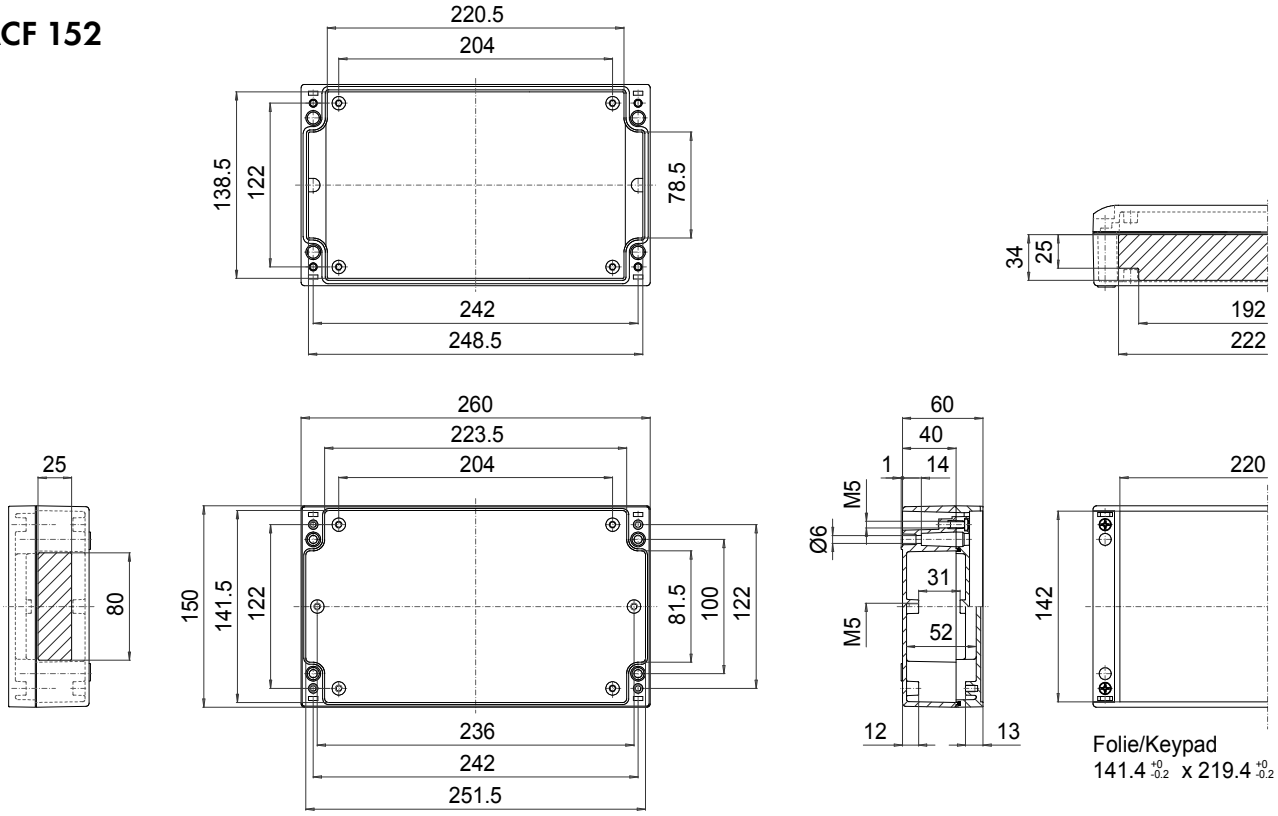

AC 152

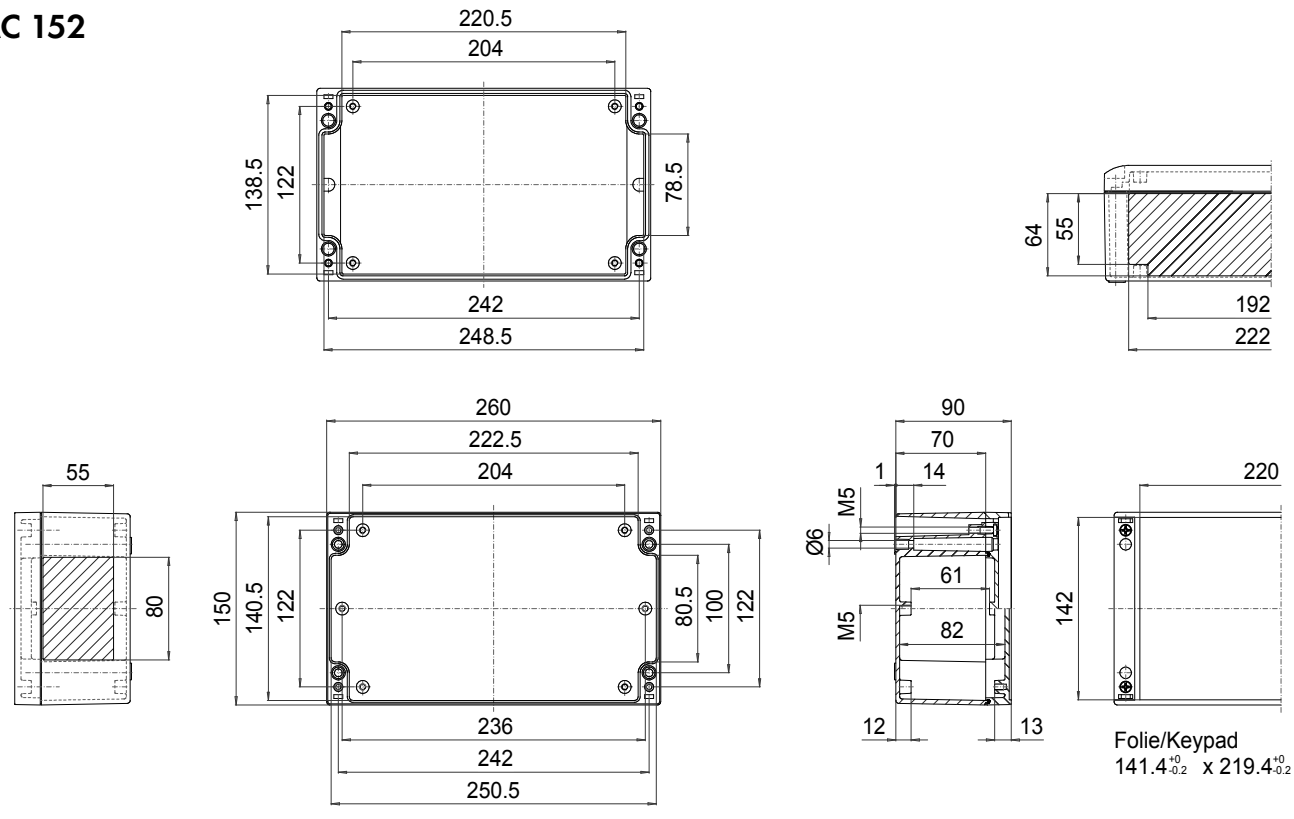

ACF 170

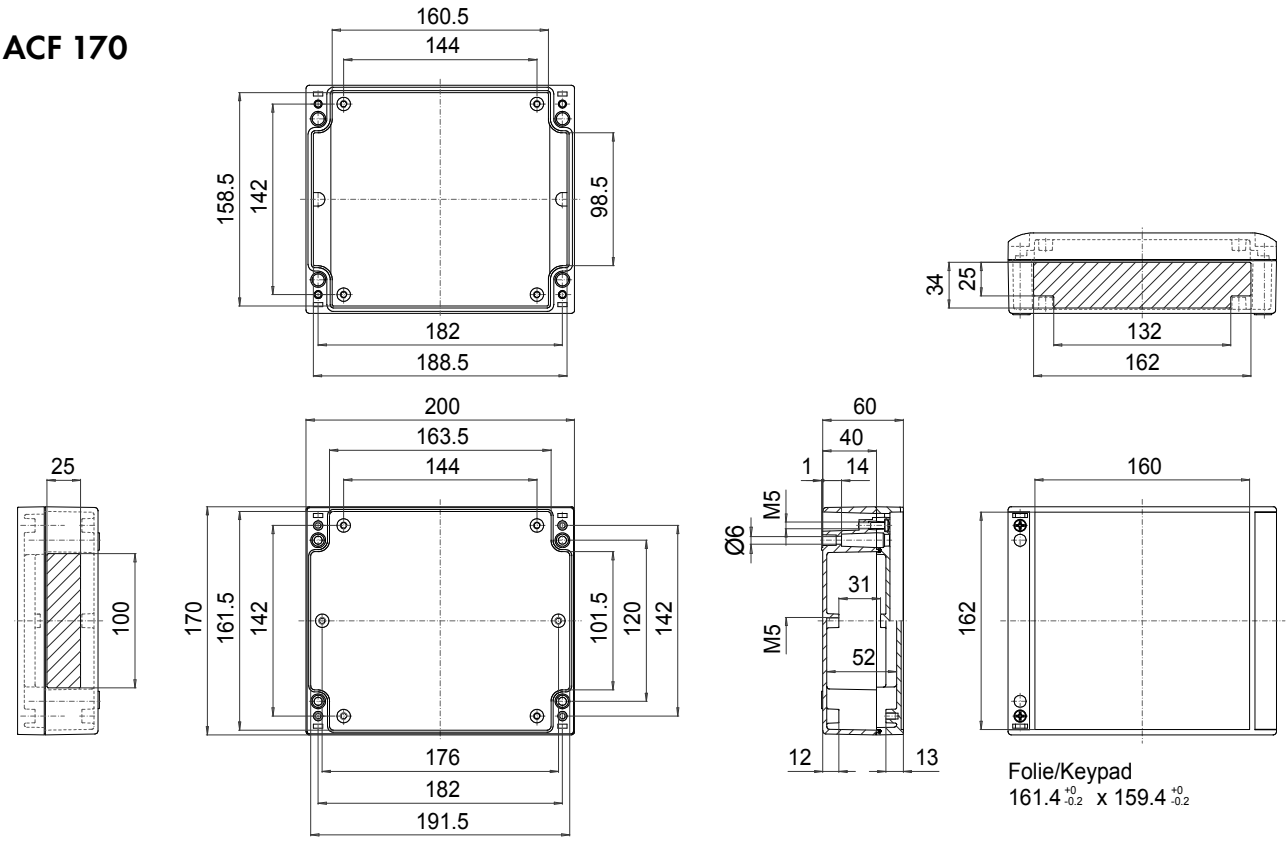

AC 170

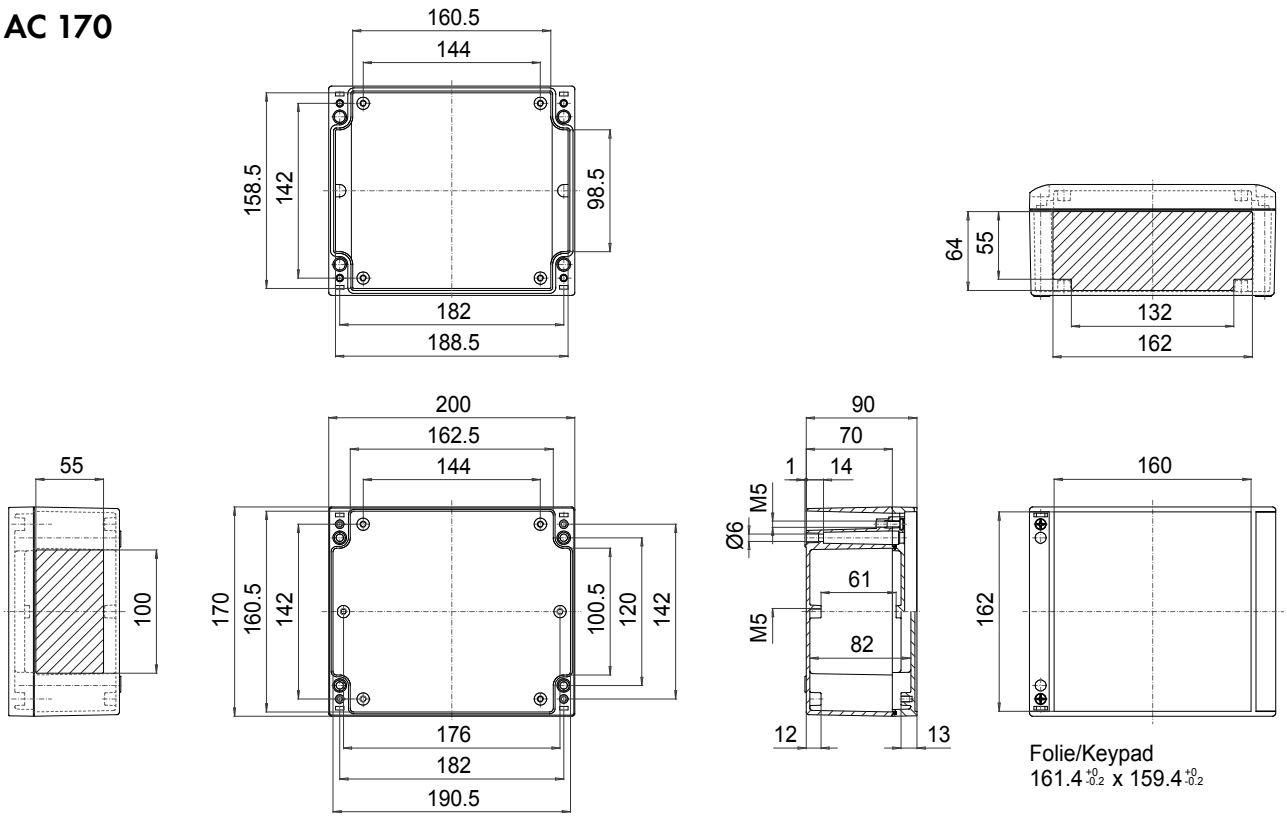

ROLEC Wymiary mocowania i montażowe

aluCASE

ACF 172

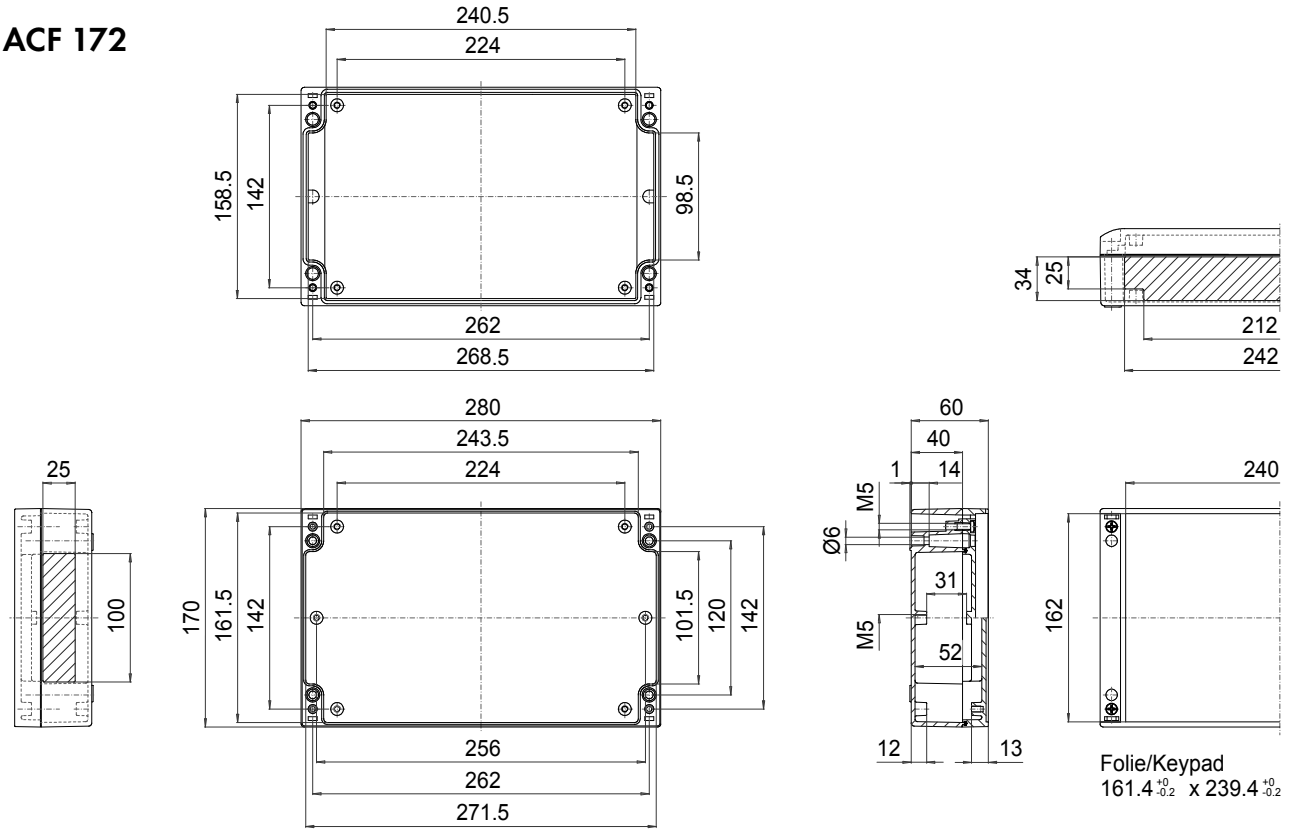

AC 172

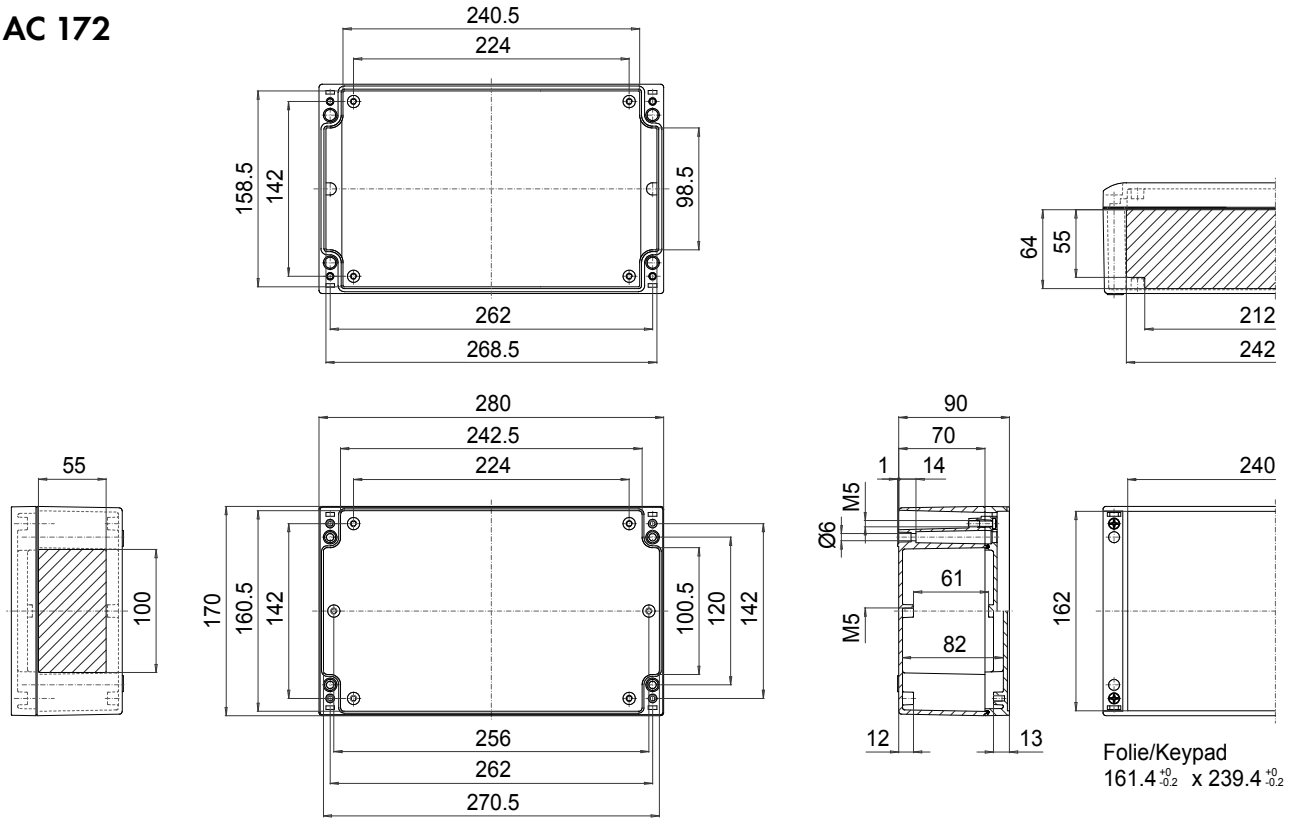

AC 200

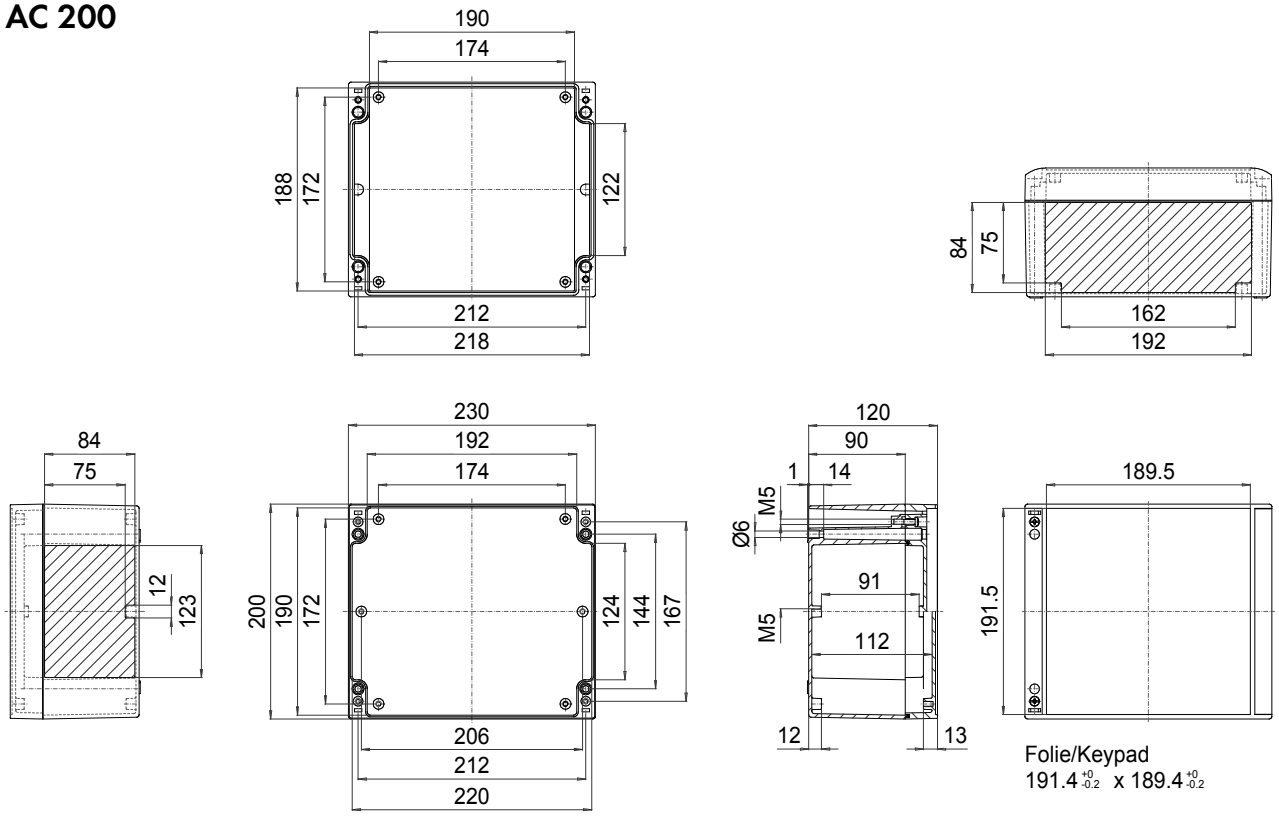
190
174
188
172
122
212
218
84
75
162
192
84
75
12
123
230
192
174
200
190
172
124
144
167
206
212
220
120
90
1
14
Ø6
M5
M5
91
112
12
13
189.5
191.5
Folie/Keypad
191.4 +0 -0.2 x 189.4 +0 -0.2

AC 202

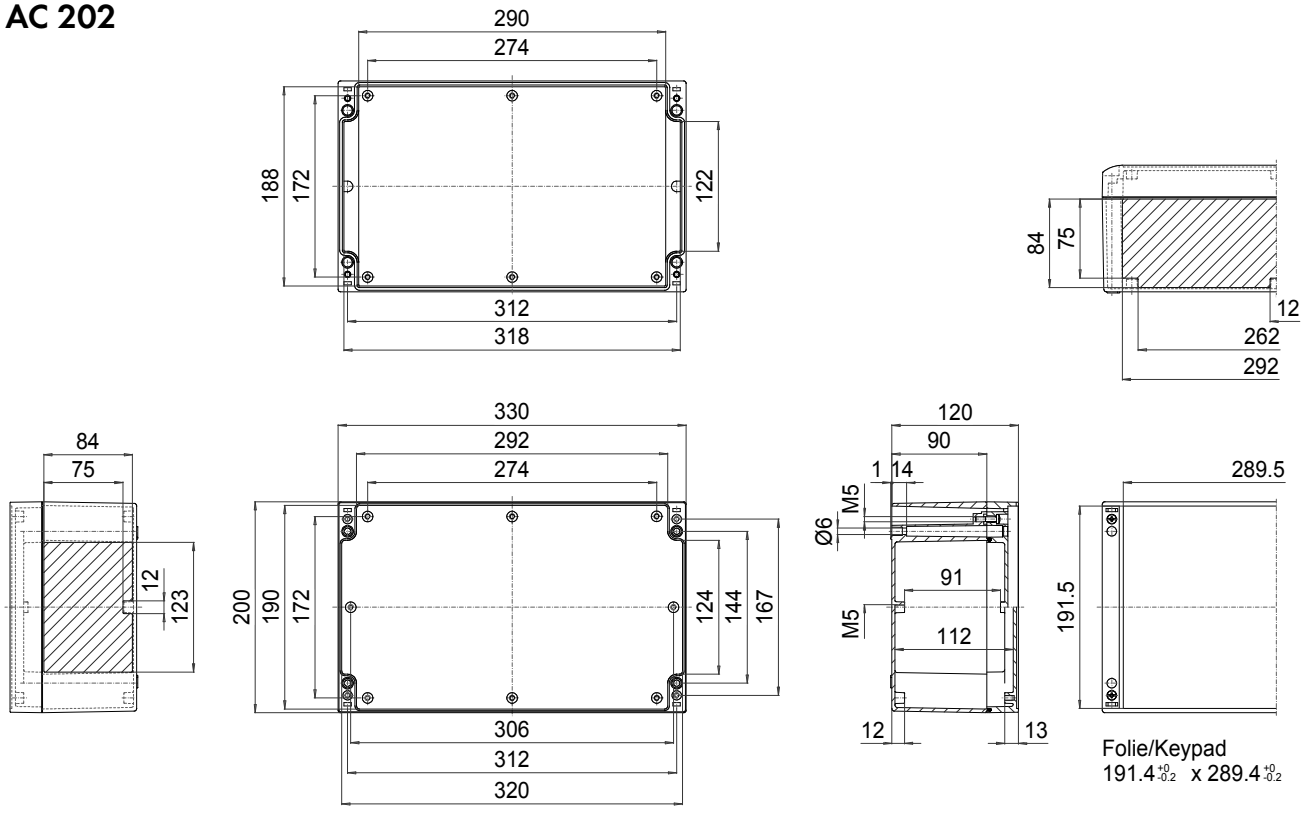
290
274
188
172
122
312
318
84
75
12
262
292
84
75
12
123
330
292
274
200
190
172
124
144
167
306
312
320
120
90
1
14
Ø6
M5
M5
91
112
12
13
289.5
191.5
Folie/Keypad
191.4 +0 -0.2 x 289.4 +0 -0.2

ROLEC®

Our passion is enclosures.



aluCLIC

Obudowy aluminiowe z elementem zatrzaskowym

Dane techniczne

aluCLIC



Zmiana w sekundach



Przód obudowy całkowicie do wykorzystania

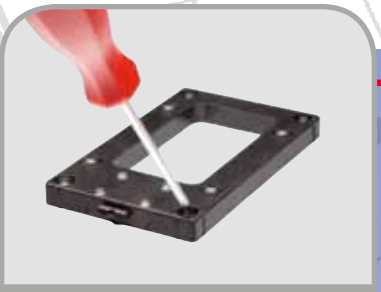

Element zatrzaskowy



Zatrzasnąć zamiast skręcać śrubami



Pokrywa skręcona śrubami od tyłu

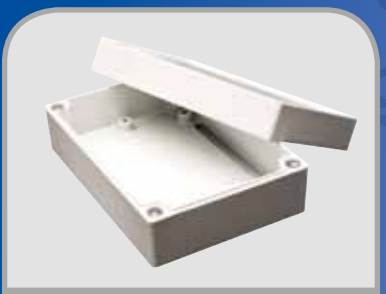

Więcej miejsca pod stałe elementy



Zagłębienie pod klawiaturę foliową

Obudowa: aluminiowy odlew stopowy, głęboka czerń EN AN-44300 DIN EN 1706 (GD AL SI 12 / DIN 1725) Kąt zbieżności 1°, wewnętrzne wymiary w świetle zmniejszają się do dna obudowy o 1° na obwodzie.

Zagłębienie: w pokrywie pod klawiaturę foliową lub płytę czołową

Stałe elementy: gwint mocowania M5 w dolnej i górnej części

Stopień ochrony: IP66 / EN 60529

Uszczelnienie : Uszczelka profilowana TPE (-40°C do +120°C)

Śruby pokrywy: stal szlachetna 1.4567 (V2A), nie wypadające

Podstawa do szybkiej zmiany: polioksymetylen (POM), RAL 9005, głęboka czerń

Powierzchnia: lakierowana proszkowo, RAL 7035, jasnoszary

Dostępne opcje:

Uszczelnienie: silikonowa, okrągła uszczelka sznurowa (-50°C do +140°C)
Uszczelka EMC (-55°C do +160°C)

Stopień ochrony: IP67 / EN 60529 – IP69K / DIN 40050

Powierzchnia: ochrona antykorozyjna, farby specjalne

Przegląd modeli aluCLIC											
Typ	Nr mat.	L	W	H	D	E	g	M	L	EMC	69 K
ACL 092	240.092.000	130	90	70	46	96	610	●	●	●	●
ACL 112	240.112.000	160	110	70	66	116	810	●	●	●	●
ACL 132	240.132.000	200	130	70	86	156	1070	●	●	●	●

❑ Standard ● Dostępny ❍ Niedostępny

Dopuszczenia:

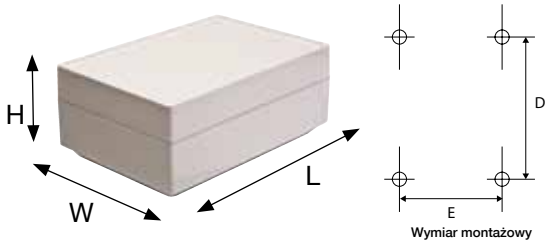

Wymiar montażowy



ROLEC Wymiary mocowania i montażowe

aluCLIC

ACL 092

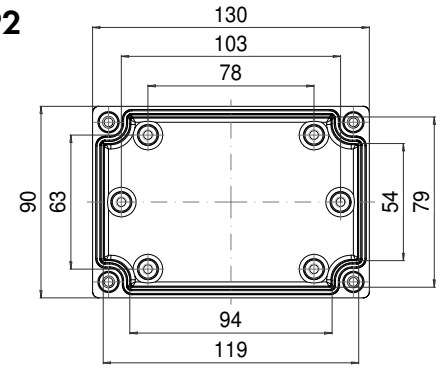

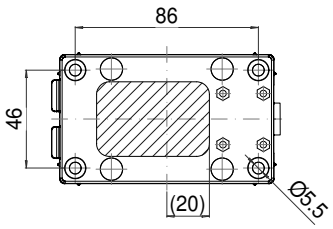

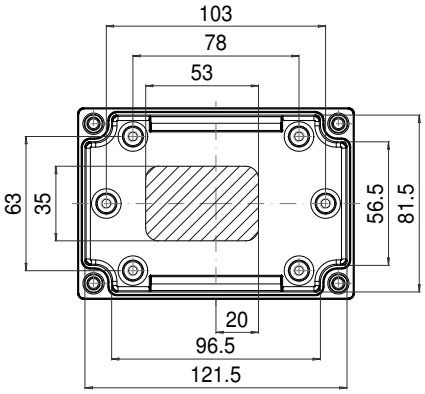

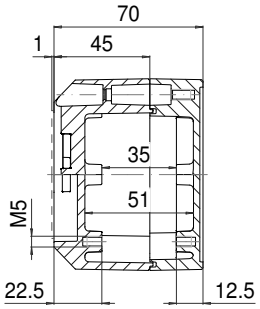

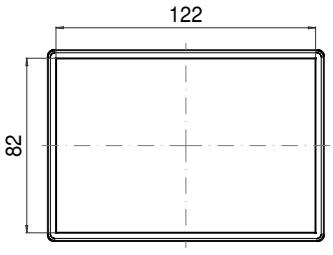

Folie/ Keypad
$121{,}5^{+0}_{-0.2}$ x $81{,}5^{+0}_{-0.2}$

ACL 112

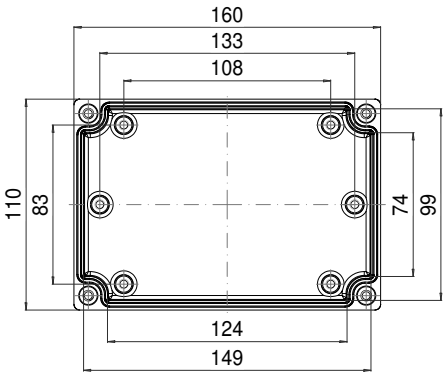

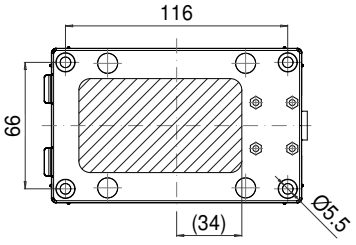

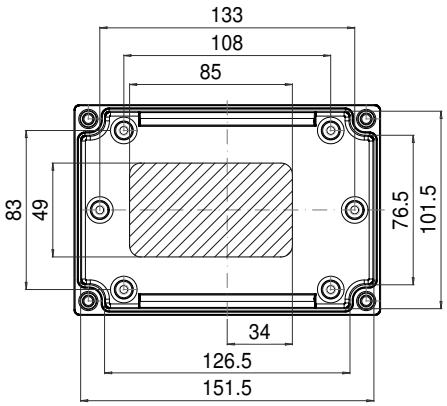

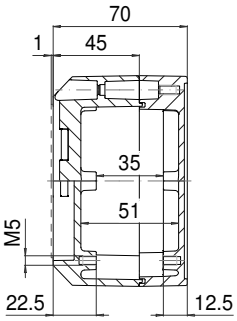

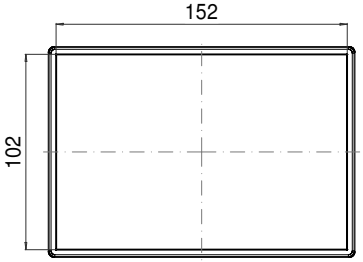

Folie/ Keypad
$151{,}5^{+0}_{-0.2}$ x $101{,}5^{+0}_{-0.2}$

ACL 132

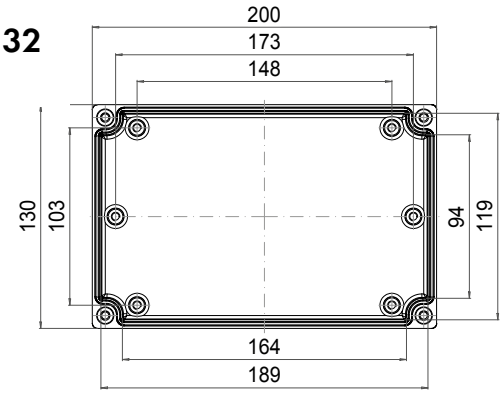

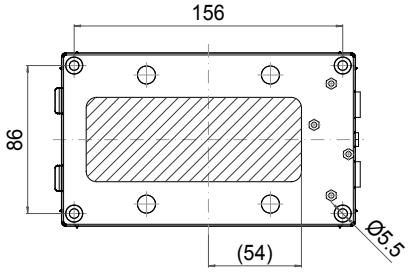

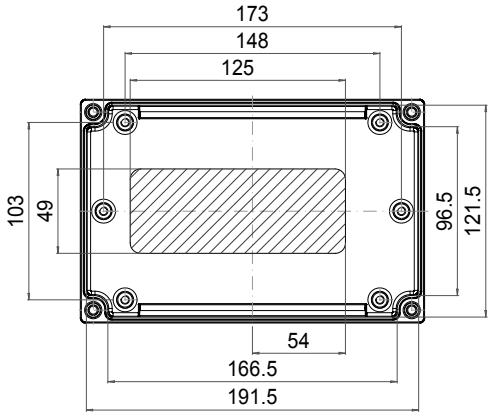

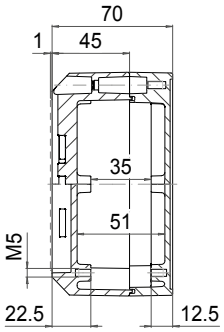

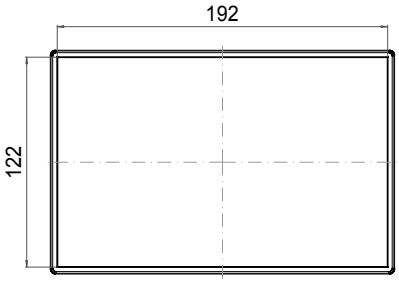

Folie/ Keypad
$121{,}5^{+0}_{-0.2}$ x $191{,}5^{+0}_{-0.2}$

ROLEC

Our passion is enclosures.



aluNORM

Uniwersalne obudowy z aluminium

Dane techniczne
aluNORM AS



Wariant AS



Mocowanie zewnętrzne
AS 080 – AS 166



Mocowanie zewnętrzne
AS 200 – AS 324



Zawias zewnętrzny



Wewnętrzny zawias
(sprężynowy)



Zawias mocujący



Szyna nośna i zaciski

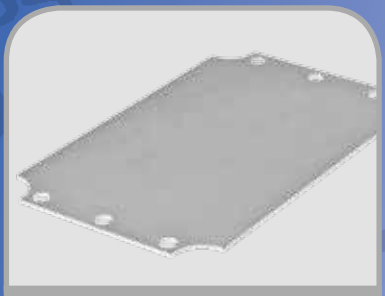

Płyta montażowa

Obudowa: odlewniczy stop aluminium
EN AN-44300 DIN EN 1706 (GD AL SI 12 / DIN 1725)
Kąt zbieżności 1°, wewnętrzne wymiary w świetle zmniejszają się do dna obudowy o 1° na obwodzie.

Mocowanie: zajmująca niewiele miejsca technika jednokanałowa

Stałe elementy: gwint mocowania M4/M6 w górnej i dolnej części.

Stopień ochrony: IP66 / EN 60529

Uszczelnienie : Uszczelka profilowana TPE (-40°C do +120°C). Chloropren (CR) okrągła uszczelka sznurowa (-30°C do +90°C)

Śruby pokrywy: stal szlachetna 1.4567 (V2A), nie wypadające

Powierzchnia: lakierowana proszkowo, RAL 7032, szaro-beżowy

Dostępne opcje:

Mocowanie zewnętrzne: odlew ciśnieniowy, cynkowy (Zn Al 4 Cu 1)

Płyty montażowe: blacha stalowa, ocynkowana

Uszczelnienie: silikonowa, okrągła uszczelka sznurowa (-50°C do +140°C). Uszczelka EMC (-55°C do +160°C)

Stopień ochrony: IP67 / EN 60529

Powierzchnia: ochrona antykorozyjna, farby specjalne

Przegląd modeli aluNORM AS

	Typ	Nr mat.	L	W	H	D	E	g	M	D	A	B	L	T	S	IS	HS	EMC	67
*	AS 060	100.060.000	50	65	40	38	53	130	●	●	❍	●	●	●	❍	❍	❍	●	●
*	AS 062	100.062.000	65	65	40	53	53	170	●	●	❍	●	●	●	❍	❍	❍	●	●
*	AS 064	100.064.000	100	65	40	88	53	220	●	●	❍	●	●	●	❍	❍	❍	●	●
*	AS 066	100.066.000	150	65	40	138	53	310	●	●	❍	●	●	●	❍	❍	❍	●	●
*	AS 080	100.080.000	80	80	60	67	67	320	●	●	●	●	●	●	❍	❍	❍	●	●
*	AS 082	100.082.000	120	80	60	107	67	460	●	●	●	●	●	●	❍	❍	❍	●	●
*	AS 084	100.084.000	160	80	60	147	67	610	●	●	●	●	●	●	❍	❍	❍	●	●
*	AS 100	100.100.000	100	100	80	87	87	550	●	●	●	❍	●	●	●	❍	●	●	●
*	AS 102	100.102.000	150	100	80	137	87	730	●	●	●	❍	●	●	●	❍	●	●	●
*	AS 104	100.104.000	200	100	80	187	87	910	●	●	●	❍	●	●	●	❍	●	●	●
*	AS 120	100.120.000	120	120	100	102	102	1.070	●	●	●	❍	●	●	●	●	●	●	●
*	AS 122	100.122.000	180	120	100	162	102	1.310	●	●	●	❍	●	●	●	●	●	●	●
*	AS 124	100.124.000	240	120	100	222	102	1.680	●	●	●	❍	●	●	●	●	●	●	●
*	AS 160	100.160.000	160	160	100	142	142	1.520	●	●	●	❍	●	●	●	●	●	●	●
*	AS 162	100.162.000	240	160	100	222	142	1.980	●	●	●	❍	●	●	●	●	●	●	●
	AS 164	100.164.000	320	160	100	302	142	2.480	●	●	●	❍	●	●	●	●	●	●	●
	AS 166	100.166.000	480	160	100	462	142	3.900	●	●	●	❍	●	●	●	●	●	●	●
	AS 200	100.200.000	200	200	120	180	180	2.480	●	●	●	❍	●	●	●	●	●	●	●
	AS 202	100.202.000	300	200	120	280	180	3.250	●	●	●	❍	●	●	●	●	●	●	●
	AS 204	100.204.000	400	200	120	380	180	4.700	●	●	●	❍	●	●	●	●	●	●	●
	AS 240	100.240.000	240	240	120	220	220	3.400	●	●	●	❍	●	●	●	●	●	●	●
	AS 242	100.242.000	360	240	120	340	220	4.000	●	●	●	❍	●	●	●	●	●	●	●
	AS 244	100.244.000	480	240	120	460	220	6.100	●	●	●	❍	●	●	●	●	●	●	●
	AS 320	100.320.000	320	320	120	300	300	4.900	●	●	●	❍	●	●	●	●	●	●	●
	AS 322	100.322.000	480	320	120	460	300	6.600	●	●	●	❍	●	●	●	●	●	●	●
	AS 324	100.324.000	640	320	120	620	300	8.700	●	●	●	❍	●	●	●	●	●	●	●

* Uszczelka kształtowa TPE

❑ Standard ● Dostępny ❍ Niedostępny

Dopuszczenia:

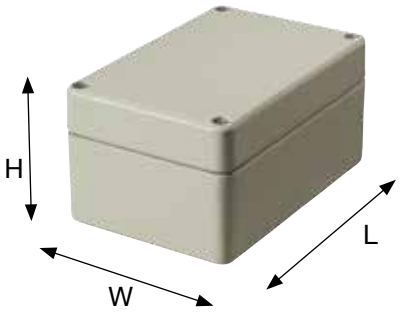

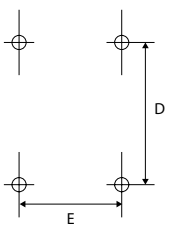

Wymiar montażowy



Dane techniczne
aluNORM AF



Wariant AF



Mocowanie zewnętrzne
AF 080 – AF 166



Mocowanie zewnętrzne
AF 200 – AF 324



Zawias zewnętrzny



Wewnętrzny zawias
(sprężynowy)



Zawias mocujący

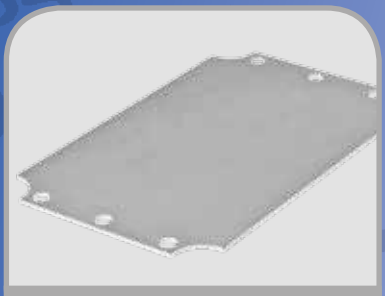

Płyta montażowa

Obudowa: odlewniczy stop aluminium
EN AN-44300 DIN EN 1706 (GD AL SI 12 / DIN 1725)
Kąt zbieżności 1°, wewnętrzne wymiary w świetle zmniejszają się do dna obudowy o 1° na obwodzie.

Mocowanie: zajmująca niewiele miejsca technika jednokanałowa

Stałe elementy: gwint mocowania M4/M6 w górnej i dolnej części.

Stopień ochrony: IP66 / EN 60529

Uszczelnienie : Uszczelka profilowana TPE (-40°C do +120°C). Chloropren (CR) okrągła uszczelka sznurowa (-30°C do +90°C)

Śruby pokrywy: stal szlachetna 1.4567 (V2A), nie wypadające

Powierzchnia: lakierowana proszkowo, RAL 7032, szaro-beżowy

Dostępne opcje:

Mocowanie zewnętrzne: odlew ciśnieniowy, cynkowy (Zn Al 4 Cu 1)

Płyty montażowe: blacha stalowa, ocynkowana

Uszczelnienie: silikonowa, okrągła uszczelka sznurowa (-50 °C do +140 °C). Uszczelka EMC (-55°C do +160°C)

Stopień ochrony: IP67 / EN 60529

Powierzchnia: ochrona antykorozyjna, farby specjalne

Przegląd modeli aluNORM AF

	Typ	Nr mat.	L	W	H	D	E	g	M	D	A	Q	B	L	T	S	HS	EMC	67
*	AF 080	102.080.000	80	80	40	67	67	240	●	●	●	●	●	●	❍	❍	❍	●	●
*	AF 082	102.082.000	120	80	40	107	67	330	●	●	●	●	●	●	❍	❍	❍	●	●
	AF 084	102.084.000	160	80	40	147	67	400	●	❍	●	●	●	●	❍	❍	❍	●	❍
*	AF 100	102.100.000	100	100	54	87	87	420	●	●	●	●	❍	●	●	❍	❍	●	●
*	AF 102	102.102.000	150	100	54	137	87	540	●	●	●	●	❍	●	●	❍	❍	●	●
	AF 104	102.104.000	200	100	54	187	87	690	●	❍	●	●	❍	●	●	❍	❍	●	❍
	AF 120	102.120.000	120	120	66	102	102	780	●	❍	●	●	❍	●	●	●	●	●	❍
*	AF 122	102.122.000	180	120	66	162	102	1.010	●	●	●	●	❍	●	●	●	●	●	●
*	AF 124	102.124.000	240	120	66	222	102	1.260	●	●	●	●	❍	●	●	●	●	●	●
	AF 160	102.160.000	160	160	66	142	142	1.130	●	❍	●	●	❍	●	●	●	●	●	❍
*	AF 162	102.162.000	240	160	66	222	142	1.560	●	●	●	●	❍	●	●	●	●	●	●
	AF 164	102.164.000	320	160	66	302	142	1.910	●	❍	●	●	❍	●	●	●	●	●	❍
	AF 166	102.166.000	480	160	66	462	142	3.030	●	❍	●	●	❍	●	●	●	●	●	❍
	AF 200	102.200.000	200	200	80	180	180	1.780	●	❍	●	●	❍	●	●	●	●	●	❍
	AF 202	102.202.000	300	200	80	280	180	2.380	●	❍	●	●	❍	●	●	●	●	●	❍
	AF 204	102.204.000	400	200	80	380	180	3.560	●	❍	●	●	❍	●	●	●	●	●	❍
	AF 240	102.240.000	240	240	80	220	220	2.380	●	❍	●	●	❍	●	●	●	●	●	❍
	AF 242	102.242.000	360	240	80	340	220	3.630	●	❍	●	●	❍	●	●	●	●	●	❍
	AF 244	102.244.000	480	240	80	460	220	4.690	●	❍	●	●	❍	●	●	●	●	●	❍
	AF 320	102.320.000	320	320	80	300	300	4.000	●	❍	●	●	❍	●	●	●	●	●	❍
	AF 322	102.322.000	480	320	80	460	300	5.650	●	❍	●	●	❍	●	●	●	●	●	❍
	AF 324	102.324.000	640	320	80	620	300	7.350	●	❍	●	●	❍	●	●	●	●	●	❍

* Uszczelka kształtowa TPE

❑ Standard ● Dostępny ❍ Niedostępny

Dopuszczenia:

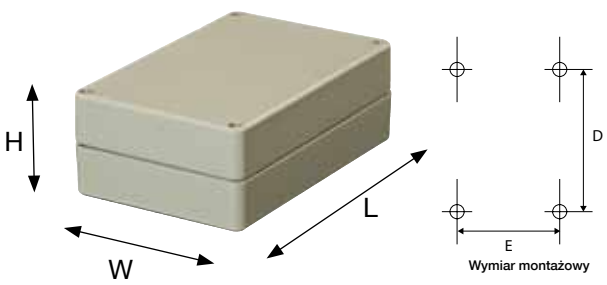



Dane techniczne
aluNORM AD



Wariant AD



Mocowanie zewnętrzne
AD 080 – AD 166



Mocowanie zewnętrzne
AD 200 – AD 324



Zawias zewnętrzny



Wewnętrzny zawias
(sprężynowy)



Zawias mocujący



Szyna nośna i zaciski

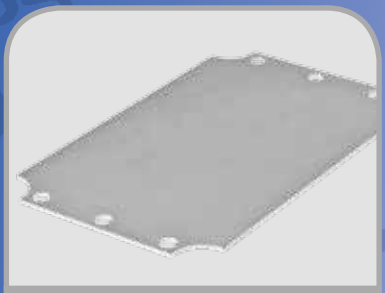

Płyta montażowa

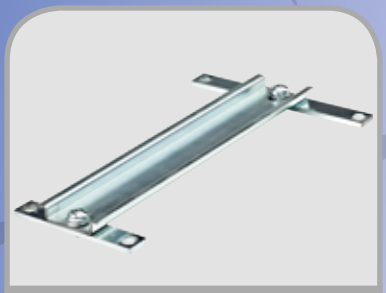

Element nośny, poprzeczny

Obudowa: odlewniczy stop aluminium
EN AN-44300 DIN EN 1706 (GD AL SI 12 / DIN 1725)
Kąt zbieżności 1°, wewnętrzne wymiary w świetle zmniejszają się do dna obudowy o 1° na obwodzie.

Mocowanie: zajmująca niewiele miejsca technika jednokanałowa

Stałe elementy: gwint mocowania M4/M6 w górnej i dolnej części.

Stopień ochrony: IP66 / EN 60529

Uszczelnienie : Uszczelka profilowana TPE (-40°C do +120°C). Chloropren (CR) okrągła uszczelka sznurowa (-30°C do +90°C)

Śruby pokrywy: stal szlachetna 1.4567 (V2A), nie wypadające

Powierzchnia: lakierowana proszkowo, RAL 7032, szaro-beżowy

Dostępne opcje:

Mocowanie zewnętrzne: odlew ciśnieniowy, cynkowy (Zn Al 4 Cu 1)

Płyty montażowe: blacha stalowa, ocynkowana

Uszczelnienie: silikonowa, okrągła uszczelka sznurowa (-50°C do +140°C). Uszczelka EMC (-55°C do +160°C)

Stopień ochrony: IP67 / EN 60529

Powierzchnia: ochrona antykorozyjna, farby specjalne

Przegląd modeli aluNORM AD

	Type	Nr. mat.	L	W	H	D	E	g	M	D	A	Q	B	L	T	S	IS	HS	EMC	67
*	AD 080	101.080.000	80	80	60	67	67	320	●	●	●	●	●	●	●	❍	❍	❍	●	●
*	AD 082	101.082.000	120	80	60	107	67	460	●	●	●	●	●	●	●	❍	❍	❍	●	●
*	AD 084	101.084.000	160	80	60	147	67	610	●	●	●	●	●	●	●	❍	❍	❍	●	●
*	AD 100	101.100.000	100	100	80	87	87	550	●	●	●	●	❍	●	●	●	❍	●	●	●
*	AD 102	101.102.000	150	100	80	137	87	730	●	●	●	●	❍	●	●	●	❍	●	●	●
*	AD 104	101.104.000	200	100	80	187	87	910	●	●	●	●	❍	●	●	●	❍	●	●	●
*	AD 120	101.120.000	120	120	100	102	102	1.070	●	●	●	●	❍	●	●	●	●	●	●	●
*	AD 122	101.122.000	180	120	100	162	102	1.310	●	●	●	●	❍	●	●	●	●	●	●	●
*	AD 124	101.124.000	240	120	100	222	102	1.680	●	●	●	●	❍	●	●	●	●	●	●	●
*	AD 160	101.160.000	160	160	100	142	142	1.520	●	●	●	●	❍	●	●	●	●	●	●	●
*	AD 162	101.162.000	240	160	100	222	142	1.980	●	●	●	●	❍	●	●	●	●	●	●	●
	AD 164	101.164.000	320	160	100	302	142	2.480	●	●	●	●	❍	●	●	●	●	●	●	●
	AD 166	101.166.000	480	160	100	462	142	3.900	●	●	●	●	❍	●	●	●	●	●	●	●
	AD 200	101.200.000	200	200	120	180	180	2.480	●	●	●	●	❍	●	●	●	●	●	●	●
	AD 202	101.202.000	300	200	120	280	180	3.250	●	●	●	●	❍	●	●	●	●	●	●	●
	AD 204	101.204.000	400	200	120	380	180	4.700	●	●	●	●	❍	●	●	●	●	●	●	●
	AD 240	101.240.000	240	240	120	220	220	3.400	●	●	●	●	❍	●	●	●	●	●	●	●
	AD 242	101.242.000	360	240	120	340	220	4.000	●	●	●	●	❍	●	●	●	●	●	●	●
	AD 244	101.244.000	480	240	120	460	220	6.100	●	●	●	●	❍	●	●	●	●	●	●	●
	AD 320	101.320.000	320	320	120	300	300	4.900	●	●	●	●	❍	●	●	●	●	●	●	●
	AD 322	101.322.000	480	320	120	460	300	6.600	●	●	●	●	❍	●	●	●	●	●	●	●
	AD 324	101.324.000	640	320	120	620	300	8.700	●	●	●	●	❍	●	●	●	●	●	●	●

* Uszczelka kształtowa TPE

❑ Standard ● Dostępny ❍ Niedostępny

Dopuszczenia:

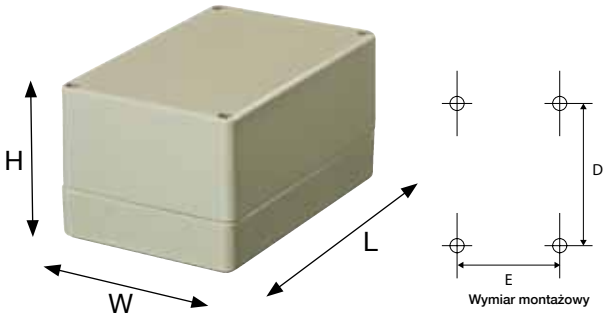



Dane techniczne
aluNORM AH



Wariant AH



Mocowanie zewnętrzne
AH 100 – AH 166



Mocowanie zewnętrzne
AH 200 – AH 244



Zawias zewnętrzny



Wewnętrzny zawias
(sprężynowy)



Zawias mocujący



Szyna nośna i zaciski

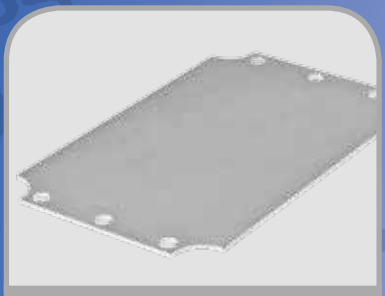

Płyta montażowa

Obudowa: odlewniczy stop aluminium
EN AN-44300 DIN EN 1706 (GD AL SI 12 / DIN 1725)
Kąt zbieżności 1°, wewnętrzne wymiary w świetle zmniejszają się do dna obudowy o 1° na obwodzie.

Mocowanie: zajmująca niewiele miejsca technika jednokanałowa

Stałe elementy: gwint mocowania M4/M6 w górnej i dolnej części.

Stopień ochrony: IP66 / EN 60529

Uszczelnienie : Uszczelka profilowana TPE (-40°C do +120°C). Chloropren (CR) okrągła uszczelka sznurowa (-30°C do +90°C

Śruby pokrywy: stal szlachetna 1.4567 (V2A), nie wypadające

Powierzchnia: lakierowana proszkowo, RAL 7032, szaro-beżowy

Dostępne opcje:

Mocowanie zewnętrzne: odlew ciśnieniowy, cynkowy (Zn Al 4 Cu 1)

Płyty montażowe: blacha stalowa, ocynkowana

Uszczelnienie: silikonowa, okrągła uszczelka sznurowa (-50°C do +140°C)
Uszczelka EMC (-55°C do +160°C)

Stopień ochrony: IP67 / EN 60529

Powierzchnia: ochrona antykorozyjna, farby specjalne

Przegląd modeli aluNORM AH

	Type	Nr. mat.	L	W	H	D	E	g	M	D	A	L	T	S	HS	EMC	67
*	AH 100	103.100.000	100	100	106	87	87	630	●	●	●	●	●	●	●	●	●
	AH 102	103.102.000	150	100	106	137	87	760	●	❍	●	●	●	●	●	❍	❍
	AH 104	103.104.000	200	100	106	187	87	940	●	❍	●	●	●	●	●	❍	❍
	AH 120	103.120.000	120	120	134	102	102	1.280	●	❍	●	●	●	●	●	❍	❍
	AH 122	103.122.000	180	120	134	162	102	1.560	●	❍	●	●	●	●	●	❍	❍
	AH 124	103.124.000	240	120	134	222	102	2.000	●	❍	●	●	●	●	●	❍	❍
*	AH 160	103.160.000	160	160	134	142	142	1.810	●	●	●	●	●	●	●	●	●
	AH 162	103.162.000	240	160	134	222	142	2.300	●	❍	●	●	●	●	●	❍	❍
	AH 164	103.164.000	320	160	134	302	142	2.950	●	❍	●	●	●	●	●	❍	❍
	AH 166	103.166.000	480	160	134	462	142	4.640	●	❍	●	●	●	●	●	❍	❍
	AH 200	103.200.000	200	200	159	180	180	2.950	●	❍	●	●	●	●	●	❍	❍
	AH 202	103.202.000	300	200	159	280	180	3.880	●	❍	●	●	●	●	●	❍	❍
	AH 204	103.204.000	400	200	159	380	180	5.600	●	❍	●	●	●	●	●	❍	❍
	AH 240	103.240.000	240	240	159	220	220	4.050	●	❍	●	●	●	●	●	❍	❍
	AH 242	103.242.000	360	240	159	340	220	4.760	●	❍	●	●	●	●	●	❍	❍
	AH 244	103.244.000	480	240	159	460	220	7.260	●	❍	●	●	●	●	●	❍	❍

* Uszczelka kształtowa TPE

❏ Standard ● Dostępny ❍ Niedostępny

Dopuszczenia:

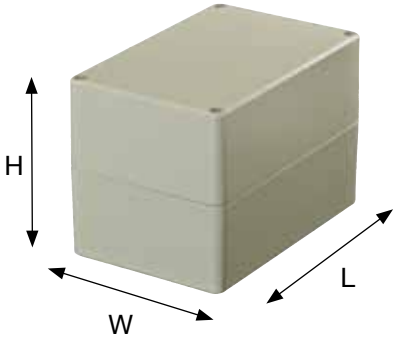

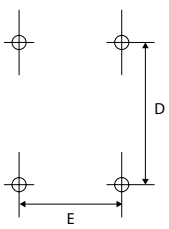

Wymiar montażowy

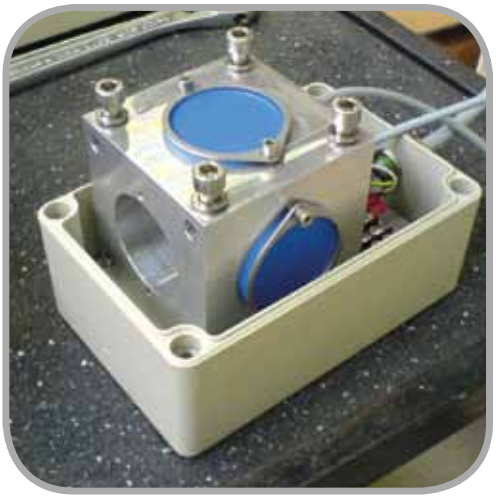

ROLEC Wymiary mocowania i montażowe

aluNORM AS

AS 060

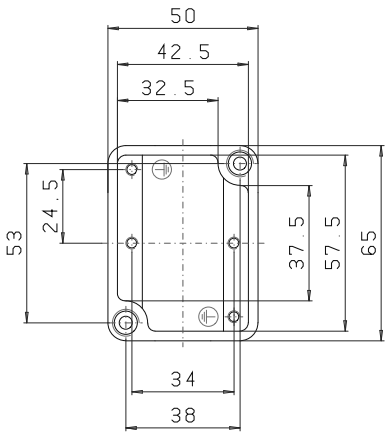

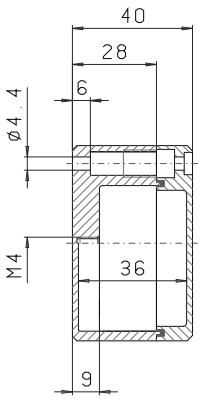

Maksymalna liczba dławnic kablowych na stronę obudowy

A/B	C/D
PG 7	2	1
M 16	PG 9	1	1
	PG 11	1	
M 20	PG 13,5	1	
	PG 16		
M 25	PG 21		
M 32	PG 29		
M 40	PG 36		
M 50	PG 42		
M 63	PG 48		

AS 062

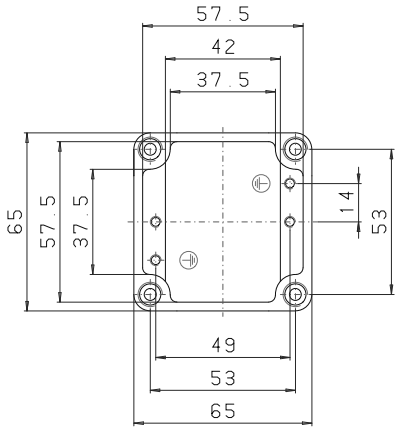

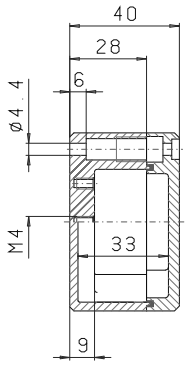

Maksymalna liczba dławnic kablowych na stronę obudowy

A/B	C/D
PG 7	2	2
M 16	PG 9	1	1
	PG 11	1	
M 20	PG 13,5	1	
	PG 16		
M 25	PG 21		
M 32	PG 29		
M 40	PG 36		
M 50	PG 42		
M 63	PG 48		

AS 064

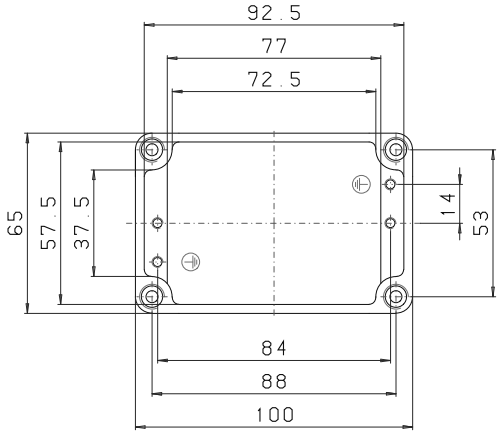

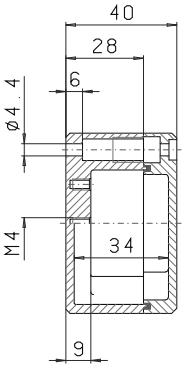

Maksymalna liczba dławnic kablowych na stronę obudowy

A/B	C/D
PG 7	4	2
M 16	PG 9	3	1
	PG 11	3	
M 20	PG 13,5	2	
	PG 16		
M 25	PG 21		
M 32	PG 29		
M 40	PG 36		
M 50	PG 42		
M 63	PG 48		

AS 066

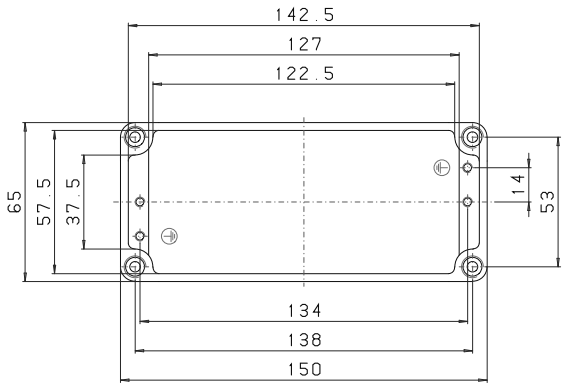

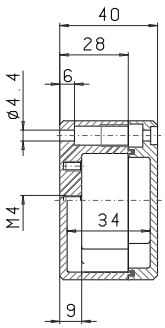

Maksymalna liczba dławnic kablowych na stronę obudowy

A/B	C/D
PG 7	7	2
M 16	PG 9	5	1
	PG 11	4	
M 20	PG 13,5	4	
	PG 16		
M 25	PG 21		
M 32	PG 29		
M 40	PG 36		
M 50	PG 42		
M 63	PG 48		

AS 080

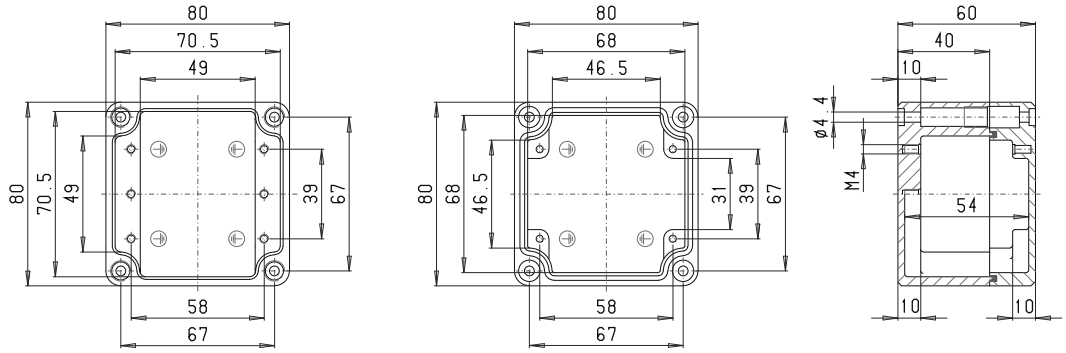

Maksymalna liczba dławnic kablowych na stronę obudowy			
A C D B		A/B	C/D
	PG 7	6	4
M 16	PG 9	3	2
	PG 11	2	2
M 20	PG 13,5	2	2
	PG 16	1	1
M 25	PG 21	1	
M 32	PG 29		
M 40	PG 36		
M 50	PG 42		
M 63	PG 48		

AS 082

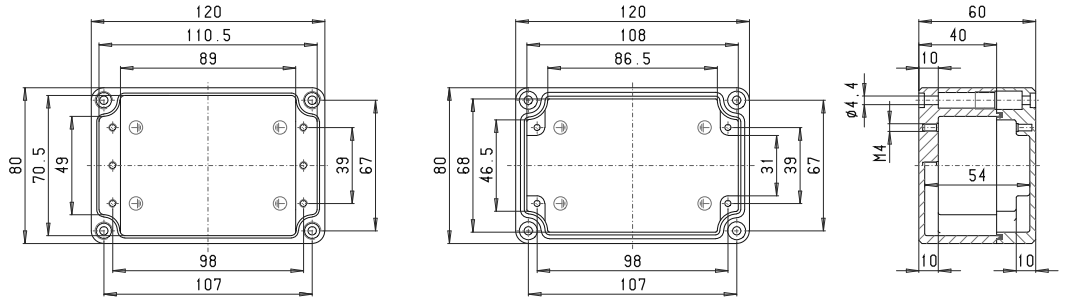

Maksymalna liczba dławnic kablowych na stronę obudowy			
A C D B		A/B	C/D
	PG 7	10	4
M 16	PG 9	7	2
	PG 11	3	2
M 20	PG 13,5	3	2
	PG 16	2	1
M 25	PG 21	2	
M 32	PG 29		
M 40	PG 36		
M 50	PG 42		
M 63	PG 48		

AS 084

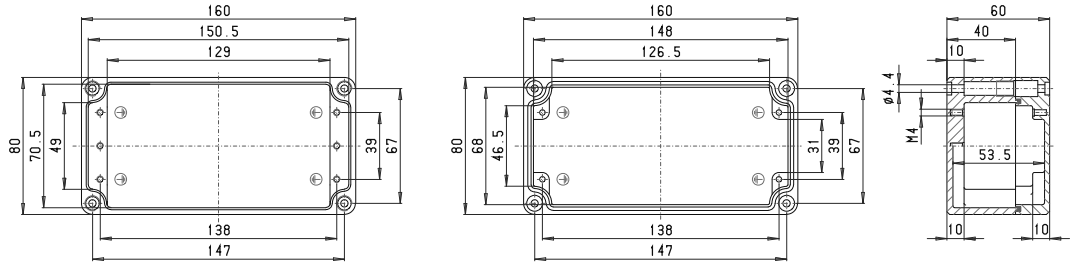

Maksymalna liczba dławnic kablowych na stronę obudowy			
A C D B		A/B	C/D
	PG 7	14	4
M 16	PG 9	11	2
	PG 11	5	2
M 20	PG 13,5	4	2
	PG 16	4	1
M 25	PG 21	3	
M 32	PG 29		
M 40	PG 36		
M 50	PG 42		
M 63	PG 48		

AS 100

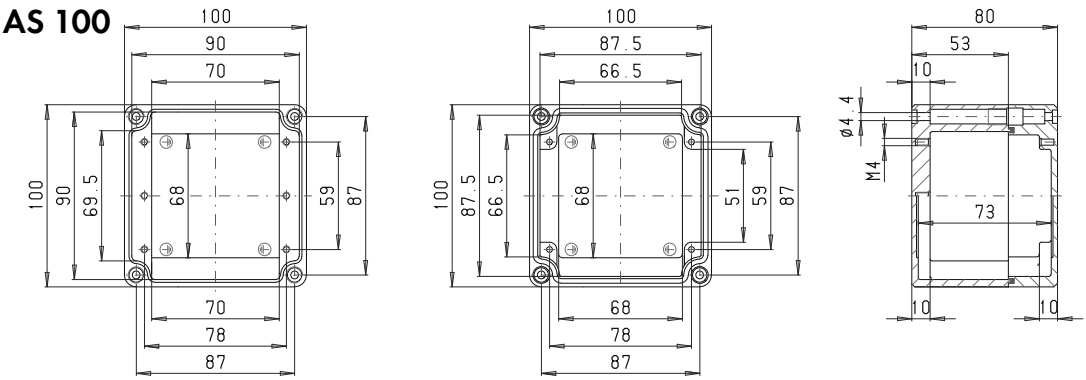

Maksymalna liczba dławnic kablowych na stronę obudowy			
A C D B		A/B	C/D
	PG 7	11	8
M 16	PG 9	6	5
	PG 11	5	3
M 20	PG 13,5	4	3
	PG 16	2	2
M 25	PG 21	2	2
M 32	PG 29	1	1
M 40	PG 36		
M 50	PG 42		
M 63	PG 48		

ROLEC Wymiary mocowania i montażowe

aluNORM AS

AS 102

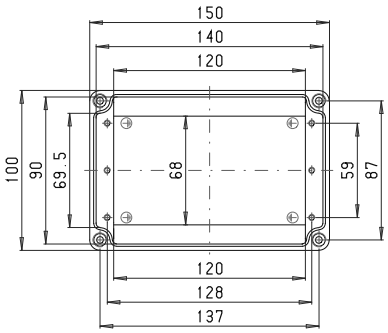

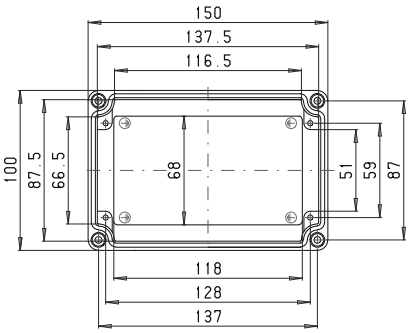

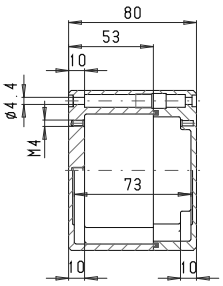

Maksymalna liczba dławnic kablowych na stronę obudowy

A/B	C/D
PG 7	18	8
M 16	PG 9	10	5
	PG 11	8	3
M 20	PG 13,5	6	3
	PG 16	4	2
M 25	PG 21	3	2
M 32	PG 29	2	1
M 40	PG 36		
M 50	PG 42		
M 63	PG 48		

AS 104

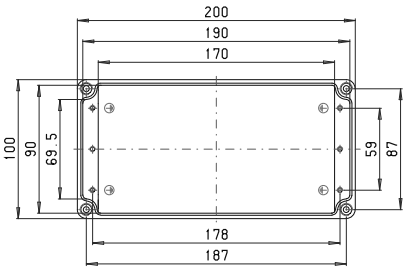

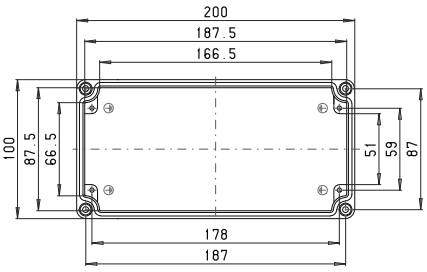

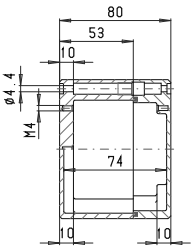

Maksymalna liczba dławnic kablowych na stronę obudowy

A/B	C/D
PG 7	26	8
M 16	PG 9	18	5
	PG 11	12	3
M 20	PG 13,5	9	3
	PG 16	6	2
M 25	PG 21	4	2
M 32	PG 29	3	
M 40	PG 36		
M 50	PG 42		
M 63	PG 48		

AS 120

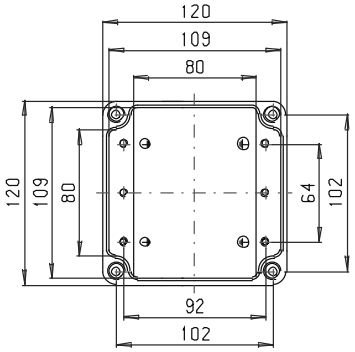

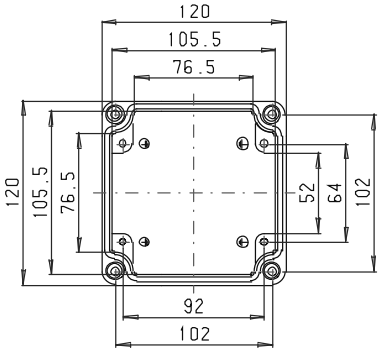

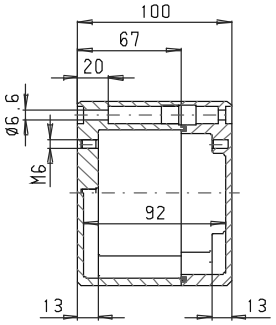

Maksymalna liczba dławnic kablowych na stronę obudowy

A/B	C/D
PG 7	14	12
M 16	PG 9	11	8
	PG 11	6	6
M 20	PG 13,5	6	6
	PG 16	4	3
M 25	PG 21	3	2
M 32	PG 29	1	1
M 40	PG 36	1	1
M 50	PG 42		
M 63	PG 48		

AS 122

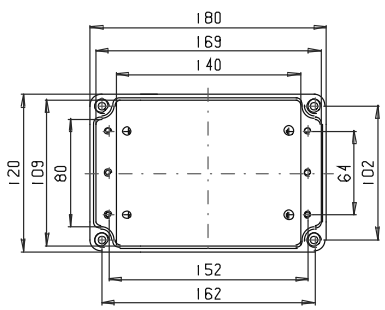

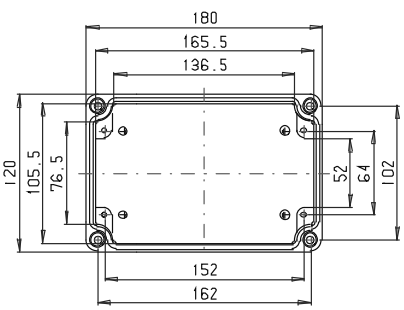

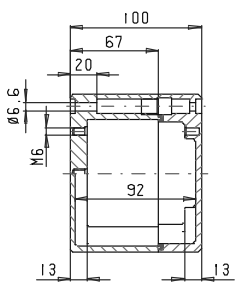

Maksymalna liczba dławnic kablowych na stronę obudowy

A/B	C/D
PG 7	26	12
M 16	PG 9	18	8
	PG 11	11	6
M 20	PG 13,5	10	6
	PG 16	8	3
M 25	PG 21	5	2
M 32	PG 29	3	1
M 40	PG 36	2	1
M 50	PG 42		
M 63	PG 48		

AS 124

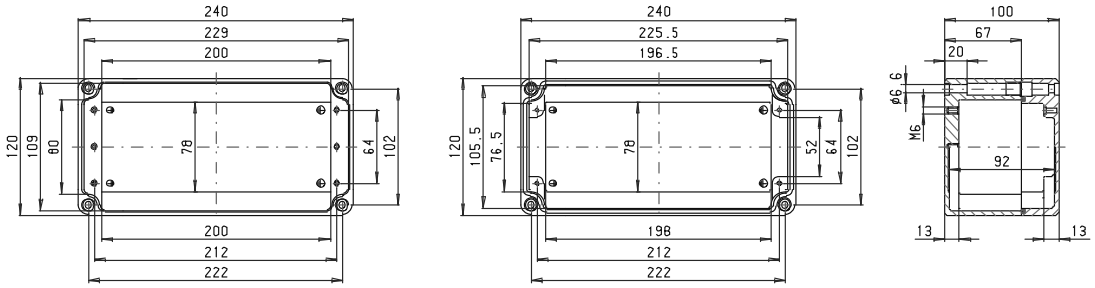

Maksymalna liczba dławnic kablowych na stronę obudowy

A/B	C/D
PG 7	40	12
PG 9	26	8
PG 11	17	6
PG 13,5	14	6
PG 16	12	3
PG 21	7	2
PG 29	4	1
PG 36	3	1
PG 42		
PG 48		

AS 160

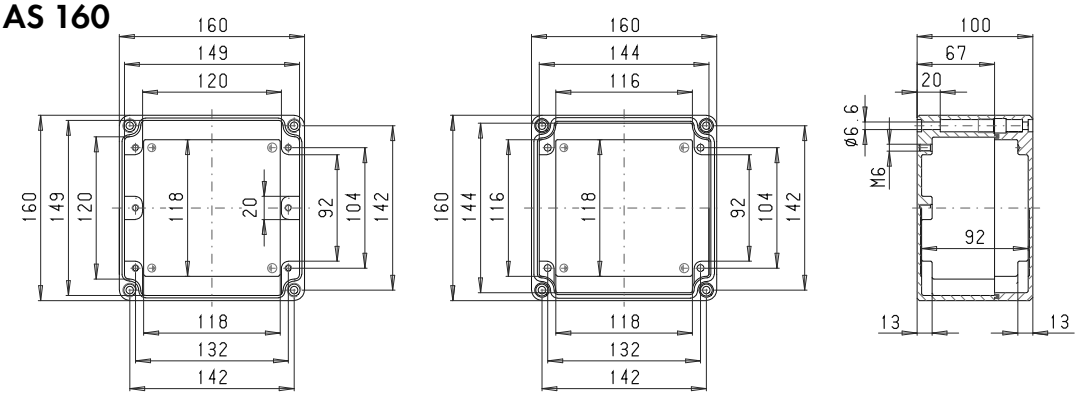

Maksymalna liczba dławnic kablowych na stronę obudowy

A/B	C/D
PG 7	22	18
PG 9	15	12
PG 11	9	8
PG 13,5	8	8
PG 16	6	4
PG 21	4	3
PG 29	2	2
PG 36	2	2
PG 42		
PG 48		

AS 162

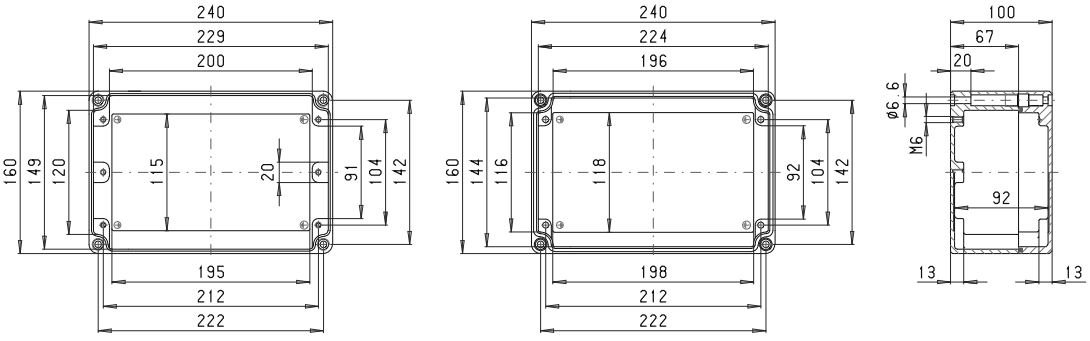

Maksymalna liczba dławnic kablowych na stronę obudowy

A/B	C/D
PG 7	40	18
PG 9	26	12
PG 11	17	8
PG 13,5	14	8
PG 16	12	4
PG 21	7	3
PG 29	4	2
PG 36	3	2
PG 42		
PG 48		

AS 164

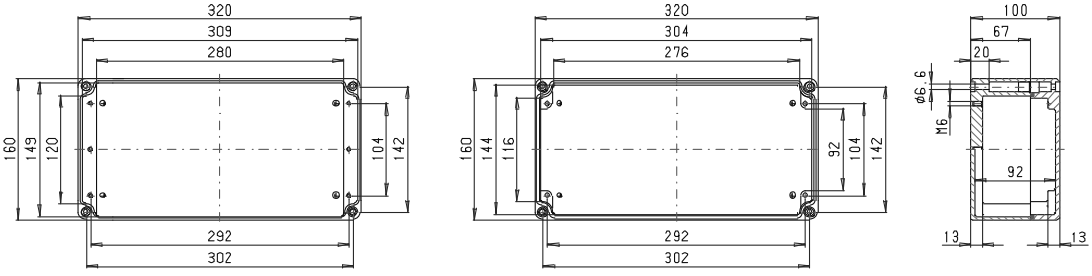

Maksymalna liczba dławnic kablowych na stronę obudowy

A/B	C/D
PG 7	56	18
PG 9	36	12
PG 11	23	8
PG 13,5	18	8
PG 16	16	4
PG 21	10	3
PG 29	6	2
PG 36	4	2
PG 42		
PG 48		

ROLEC Wymiary mocowania i montażowe

aluNORM AS

AS 166

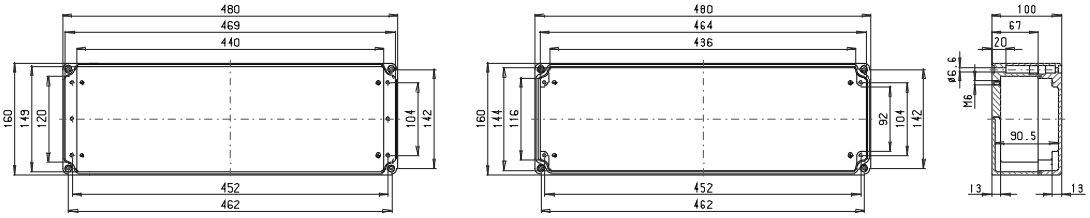

Maksymalna liczba dławnic kablowych na stronę obudowy

A/B	C/D
PG 7	86	18
M 16	PG 9	57	12
PG 11	36	8
M 20	PG 13,5	30	8
PG 16	26	4
M 25	PG 21	16	3
M 32	PG 29	10	2
M 40	PG 36	7	2
M 50	PG 42		
M 63	PG 48		

AS 200

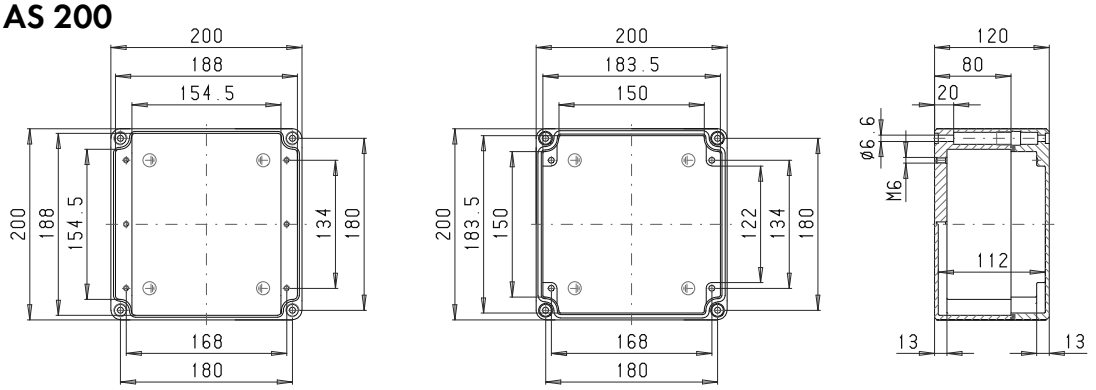

Maksymalna liczba dławnic kablowych na stronę obudowy

A/B	C/D
PG 7	30	30
M 16	PG 9	21	21
PG 11	18	12
M 20	PG 13,5	14	11
PG 16	9	9
M 25	PG 21	8	5
M 32	PG 29	4	3
M 40	PG 36	2	2
M 50	PG 42		
M 63	PG 48		

AS 202

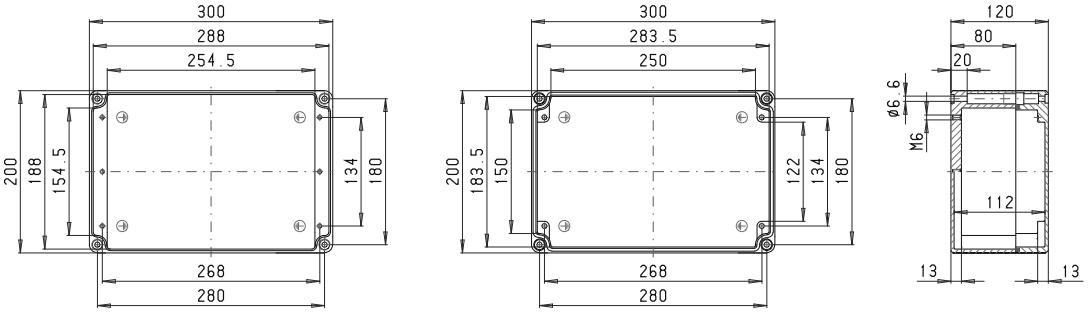

Maksymalna liczba dławnic kablowych na stronę obudowy

A/B	C/D
PG 7	50	30
M 16	PG 9	33	21
PG 11	27	12
M 20	PG 13,5	21	11
PG 16	15	9
M 25	PG 21	13	5
M 32	PG 29	6	3
M 40	PG 36	4	2
M 50	PG 42		
M 63	PG 48		

AS 204

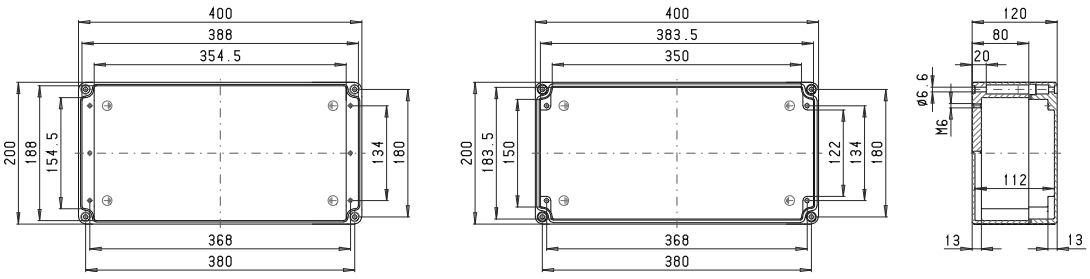

Maksymalna liczba dławnic kablowych na stronę obudowy

A/B	C/D
PG 7	70	30
M 16	PG 9	48	21
PG 11	39	12
M 20	PG 13,5	30	11
PG 16	20	9
M 25	PG 21	18	5
M 32	PG 29	9	3
M 40	PG 36	5	2
M 50	PG 42		
M 63	PG 48		

AS 240

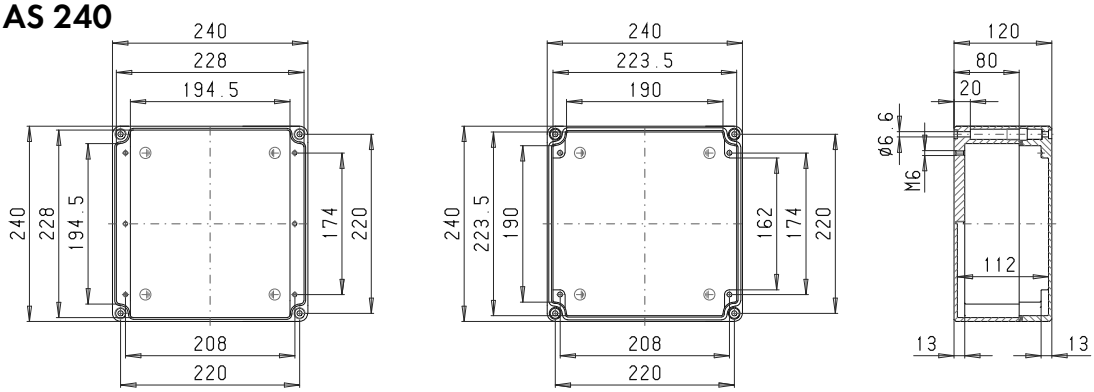

Maksymalna liczba dławnic kablowych na stronę obudowy			
A/B		A/B	C/D
C/D	PG 7	38	38
M 16	PG 9	24	24
	PG 11	21	17
M 20	PG 13,5	17	14
	PG 16	12	12
M 25	PG 21	10	7
M 32	PG 29	5	4
M 40	PG 36	3	3
M 50	PG 42		
M 63	PG 48		

AS 242

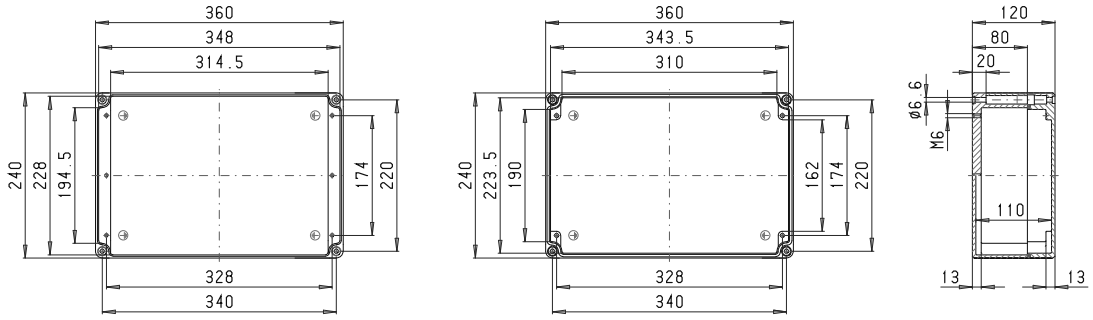

Maksymalna liczba dławnic kablowych na stronę obudowy			
A/B		A/B	C/D
C/D	PG 7	62	38
M 16	PG 9	45	24
	PG 11	35	17
M 20	PG 13,5	27	14
	PG 16	18	12
M 25	PG 21	16	7
M 32	PG 29	8	4
M 40	PG 36	5	3
M 50	PG 42		
M 63	PG 48		

AS 244

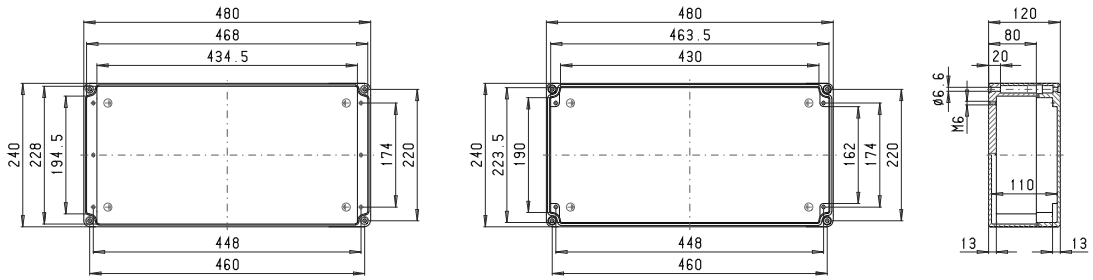

Maksymalna liczba dławnic kablowych na stronę obudowy			
A/B		A/B	C/D
C/D	PG 7	86	38
M 16	PG 9	60	24
	PG 11	48	17
M 20	PG 13,5	38	14
	PG 16	26	12
M 25	PG 21	22	7
M 32	PG 29	11	4
M 40	PG 36	7	3
M 50	PG 42		
M 63	PG 48		

AS 320

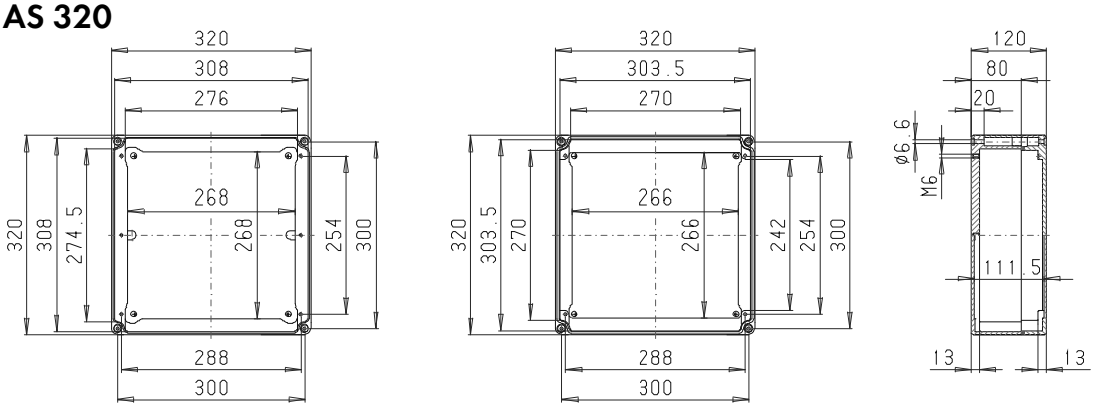

Maksymalna liczba dławnic kablowych na stronę obudowy			
A/B		A/B	C/D
C/D	PG 7	54	54
M 16	PG 9	36	36
	PG 11	30	23
M 20	PG 13,5	24	18
	PG 16	16	16
M 25	PG 21	14	10
M 32	PG 29	7	6
M 40	PG 36	4	4
M 50	PG 42		
M 63	PG 48		

ROLEC Wymiary mocowania i montażowe

aluNORM AS

AS 322

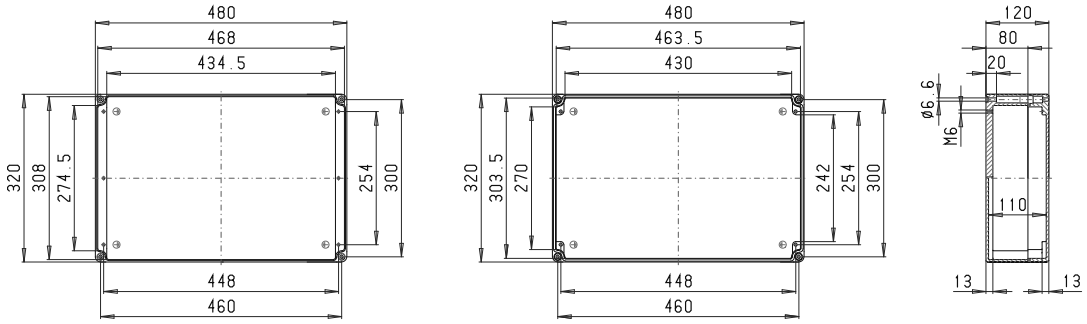

Maksymalna liczba dławnic kablowych na stronę obudowy

A/B	C/D
PG 7	86	54
M 16	PG 9	57	36
	PG 11	48	23
M 20	PG 13,5	38	18
	PG 16	26	16
M 25	PG 21	22	10
M 32	PG 29	11	6
M 40	PG 36	7	4
M 50	PG 42		
M 63	PG 48		

AS 324

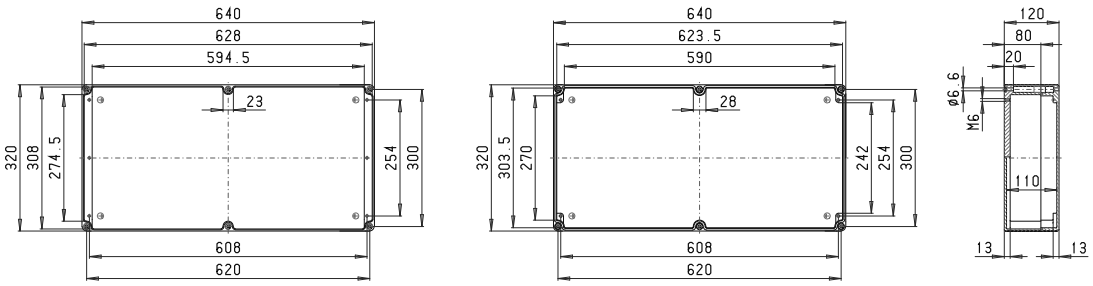

Maksymalna liczba dławnic kablowych na stronę obudowy

A/B	C/D
PG 7	112	54
M 16	PG 9	72	36
	PG 11	60	23
M 20	PG 13,5	48	18
	PG 16	32	16
M 25	PG 21	28	10
M 32	PG 29	14	6
M 40	PG 36	8	4
M 50	PG 42		
M 63	PG 48		

AF 080

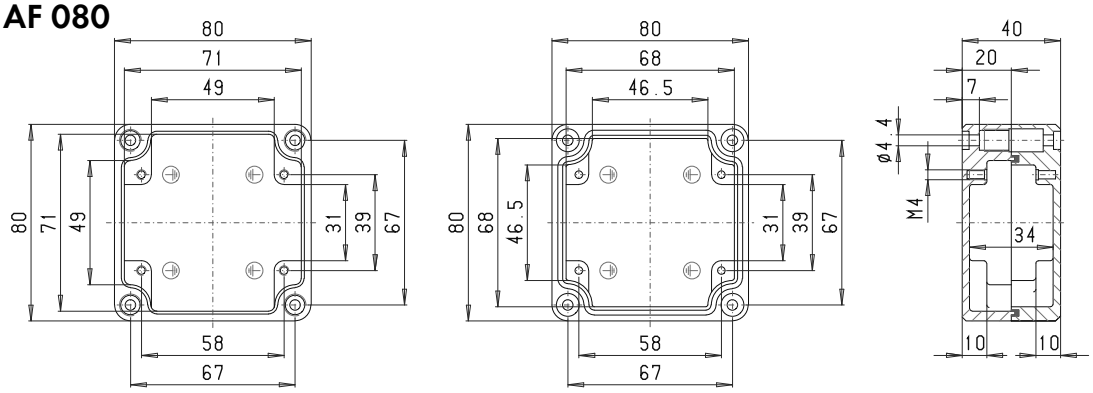

Maksymalna liczba dławnic kablowych na stronę obudowy

A/B	C/D
PG 7	2	2
M 16	PG 9		
	PG 11		
M 20	PG 13,5		
	PG 16		
M 25	PG 21		
M 32	PG 29		
M 40	PG 36		
M 50	PG 42		
M 63	PG 48		

AF 082

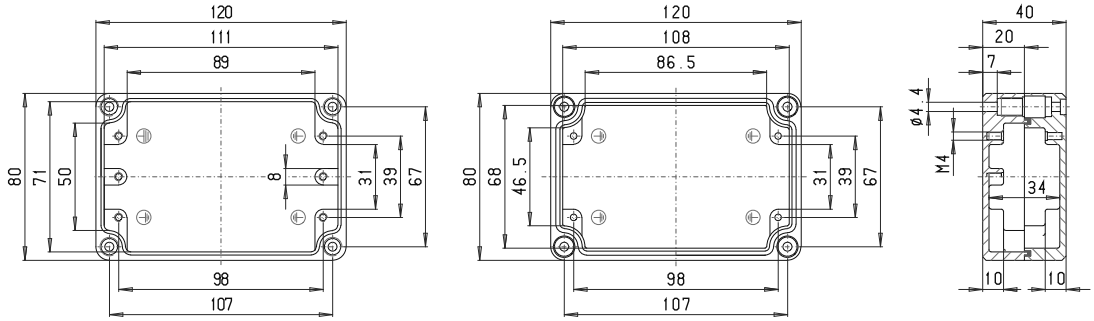

Maksymalna liczba dławnic kablowych na stronę obudowy

A/B	C/D
PG 7	5	2
M 16	PG 9		
	PG 11		
M 20	PG 13,5		
	PG 16		
M 25	PG 21		
M 32	PG 29		
M 40	PG 36		
M 50	PG 42		
M 63	PG 48		

AF 084

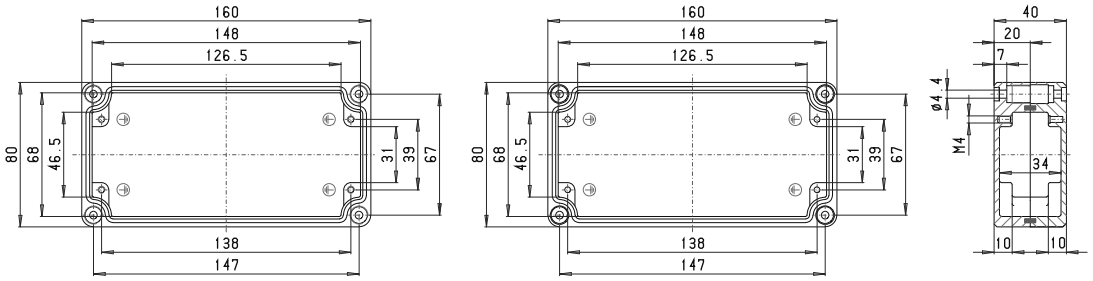

Maksymalna liczba dławnic kablowych na stronę obudowy

A/B	C/D
PG 7	7	2
M 16	PG 9		
	PG 11		
M 20	PG 13,5		
	PG 16		
M 25	PG 21		
M 32	PG 29		
M 40	PG 36		
M 50	PG 42		
M 63	PG 48		

AF 100

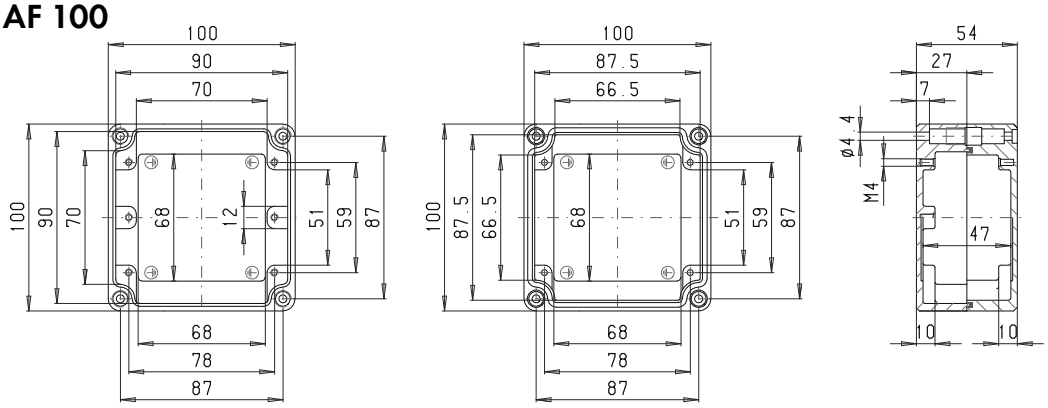

Maksymalna liczba dławnic kablowych na stronę obudowy

A/B	C/D
PG 7	3	3
M 16	PG 9	3	2
	PG 11		
M 20	PG 13,5		
	PG 16		
M 25	PG 21		
M 32	PG 29		
M 40	PG 36		
M 50	PG 42		
M 63	PG 48		

AF 102

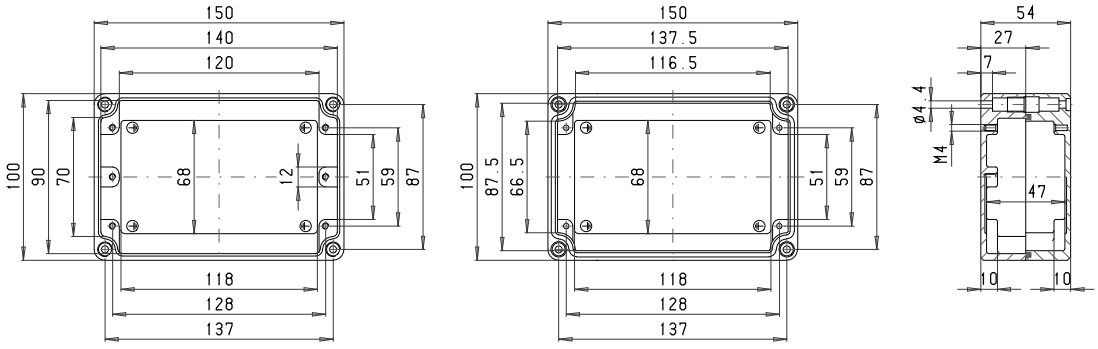

Maksymalna liczba dławnic kablowych na stronę obudowy

A/B	C/D
PG 7	6	3
M 16	PG 9	5	2
	PG 11		
M 20	PG 13,5		
	PG 16		
M 25	PG 21		
M 32	PG 29		
M 40	PG 36		
M 50	PG 42		
M 63	PG 48		

AF 104

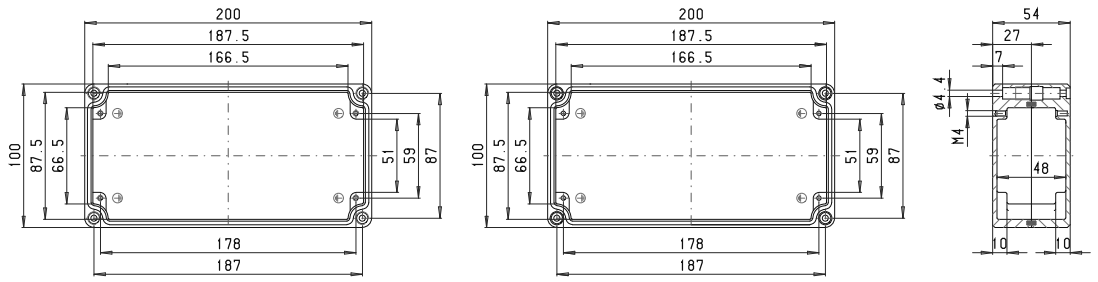

Maksymalna liczba dławnic kablowych na stronę obudowy

A/B	C/D
PG 7	9	3
M 16	PG 9	7	2
	PG 11		
M 20	PG 13,5		
	PG 16		
M 25	PG 21		
M 32	PG 29		
M 40	PG 36		
M 50	PG 42		
M 63	PG 48		

ROLEC Wymiary mocowania i montażowe

aluNORM AF

AF 120

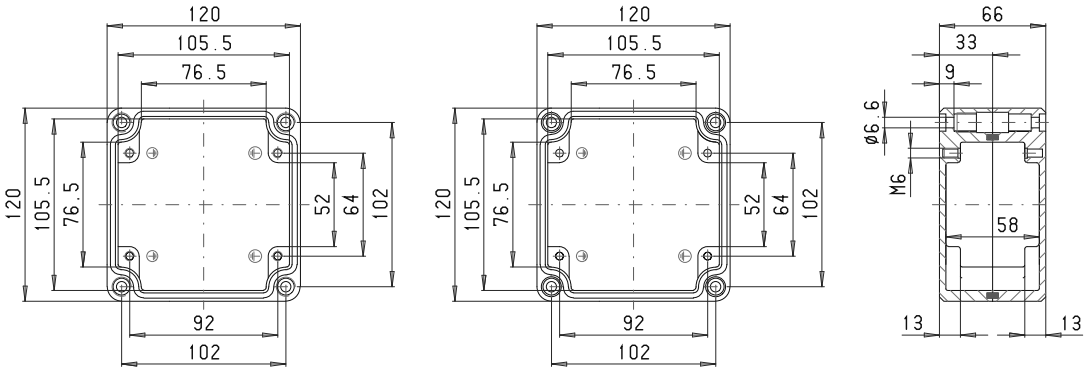

Maksymalna liczba dławnic kablowych na stronę obudowy

A/B	C/D
PG 7	4	3
M 16 PG 9	3	3
PG 11	3	2
M 20 PG 13,5	2	2
PG 16	2	1
M 25 PG 21		
M 32 PG 29		
M 40 PG 36		
M 50 PG 42		
M 63 PG 48		

AF 122

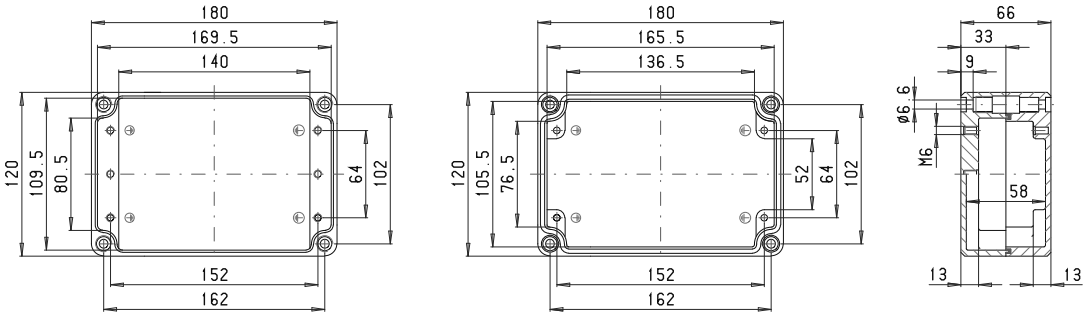

Maksymalna liczba dławnic kablowych na stronę obudowy

A/B	C/D
PG 7	8	3
M 16 PG 9	6	3
PG 11	5	2
M 20 PG 13,5	5	2
PG 16	4	1
M 25 PG 21		
M 32 PG 29		
M 40 PG 36		
M 50 PG 42		
M 63 PG 48		

AF 124

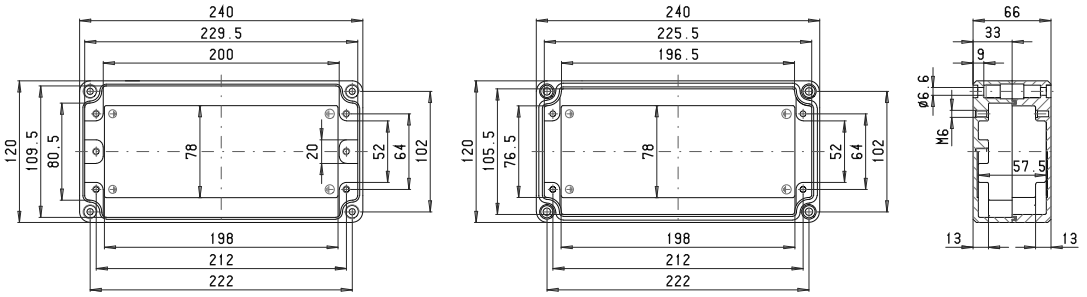

Maksymalna liczba dławnic kablowych na stronę obudowy

A/B	C/D
PG 7	12	3
M 16 PG 9	9	3
PG 11	7	2
M 20 PG 13,5	7	2
PG 16	6	1
M 25 PG 21		
M 32 PG 29		
M 40 PG 36		
M 50 PG 42		
M 63 PG 48		

AF 160

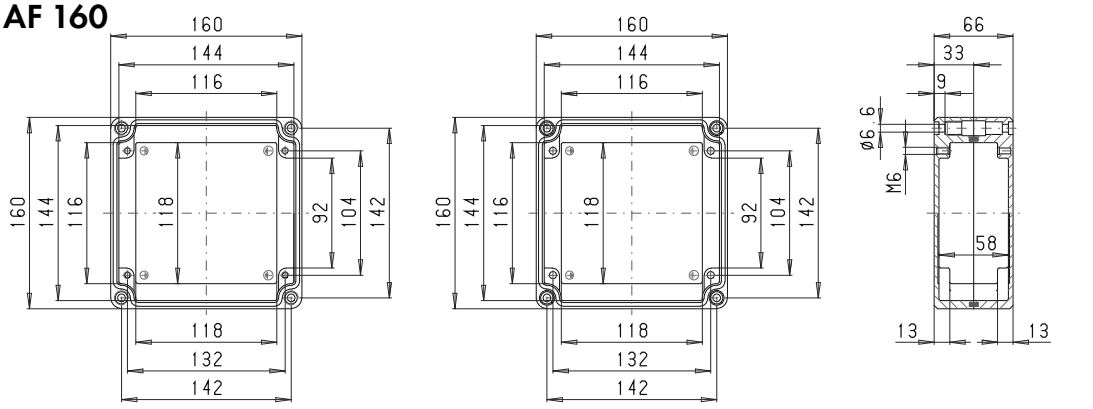

Maksymalna liczba dławnic kablowych na stronę obudowy

A/B	C/D
PG 7	7	5
M 16 PG 9	5	4
PG 11	4	3
M 20 PG 13,5	4	3
PG 16	3	2
M 25 PG 21		
M 32 PG 29		
M 40 PG 36		
M 50 PG 42		
M 63 PG 48		

AF 162

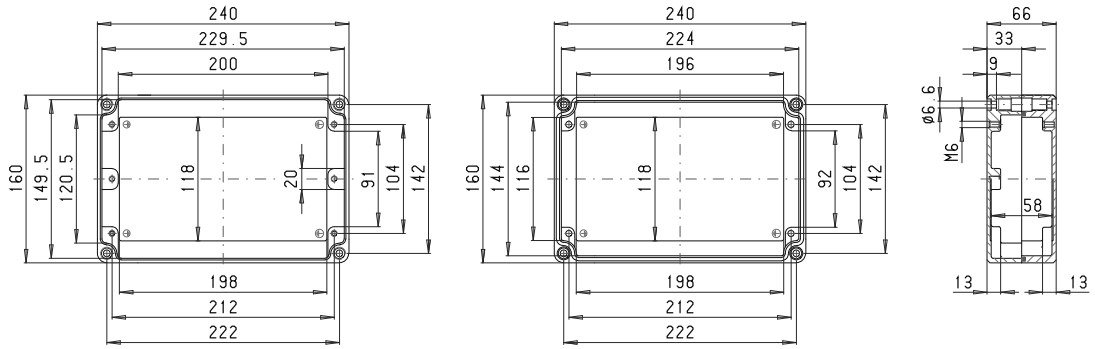

Maksymalna liczba dławnic kablowych na stronę obudowy			
A C D B		A/B	C/D
	PG 7	12	5
M 16	PG 9	9	4
	PG 11	7	3
M 20	PG 13,5	7	3
	PG 16	6	2
M 25	PG 21		
M 32	PG 29		
M 40	PG 36		
M 50	PG 42		
M 63	PG 48		

AF 164

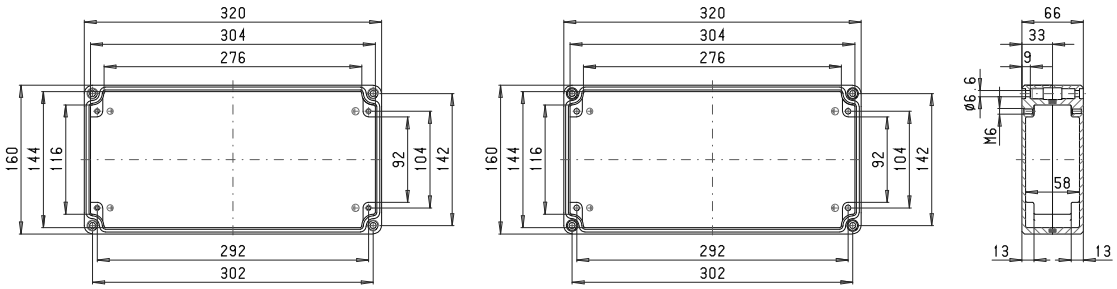

Maksymalna liczba dławnic kablowych na stronę obudowy			
A C D B		A/B	C/D
	PG 7	17	5
M 16	PG 9	12	4
	PG 11	10	3
M 20	PG 13,5	9	3
	PG 16	8	2
M 25	PG 21		
M 32	PG 29		
M 40	PG 36		
M 50	PG 42		
M 63	PG 48		

AF 166

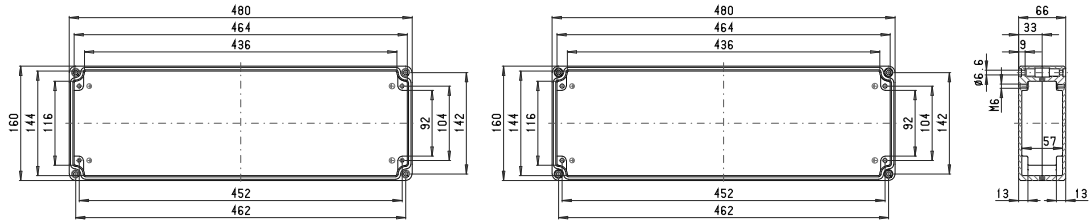

Maksymalna liczba dławnic kablowych na stronę obudowy			
A C D B		A/B	C/D
	PG 7	28	5
M 16	PG 9	19	4
	PG 11	16	3
M 20	PG 13,5	13	3
	PG 16	13	2
M 25	PG 21		
M 32	PG 29		
M 40	PG 36		
M 50	PG 42		
M 63	PG 48		

AF 200

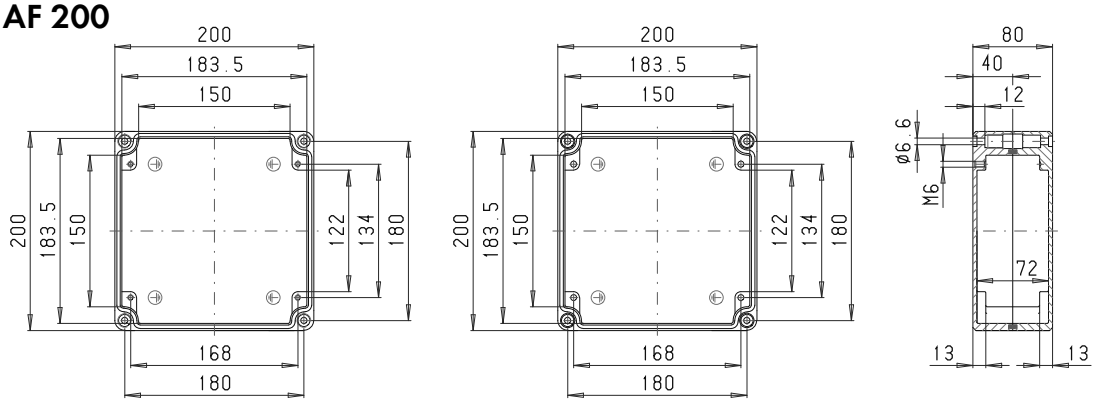

Maksymalna liczba dławnic kablowych na stronę obudowy			
A C D B		A/B	C/D
	PG 7	12	11
M 16	PG 9	7	7
	PG 11	5	5
M 20	PG 13,5	5	5
	PG 16	4	4
M 25	PG 21	4	3
M 32	PG 29		
M 40	PG 36		
M 50	PG 42		
M 63	PG 48		

ROLEC Wymiary mocowania i montażowe

aluNORM AF

AF 202

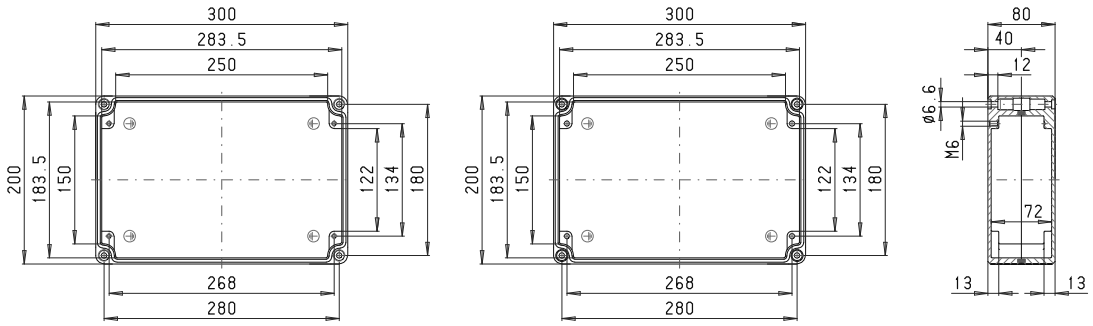

Maksymalna liczba dławnic kablowych na stronę obudowy

A/B	C/D
PG 7	20	11
M 16	PG 9	12	7
PG 11	9	5
M 20	PG 13,5	9	5
PG 16	7	4
M 25	PG 21	6	3
M 32	PG 29		
M 40	PG 36		
M 50	PG 42		
M 63	PG 48		

AF 204

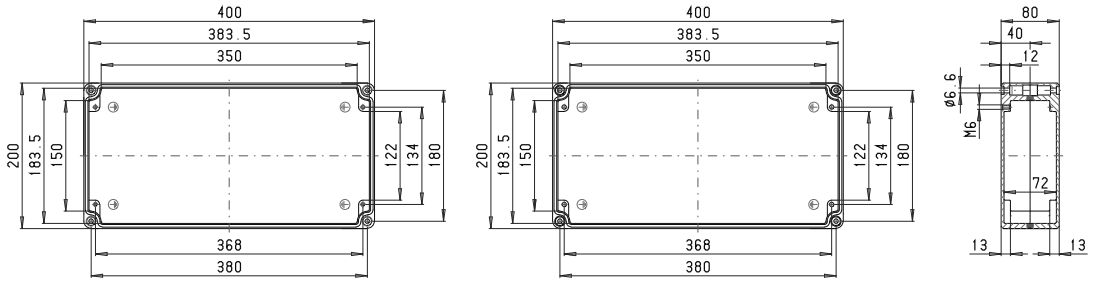

Maksymalna liczba dławnic kablowych na stronę obudowy

A/B	C/D
PG 7	28	11
M 16	PG 9	17	7
PG 11	13	5
M 20	PG 13,5	12	5
PG 16	10	4
M 25	PG 21	9	3
M 32	PG 29		
M 40	PG 36		
M 50	PG 42		
M 63	PG 48		

AF 240

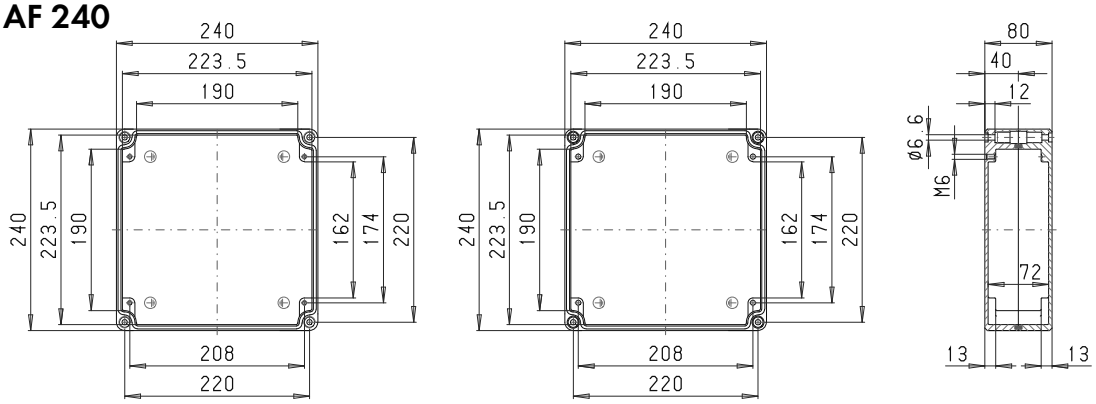

Maksymalna liczba dławnic kablowych na stronę obudowy

A/B	C/D
PG 7	15	15
M 16	PG 9	9	9
PG 11	7	7
M 20	PG 13,5	6	6
PG 16	5	5
M 25	PG 21	5	4
M 32	PG 29		
M 40	PG 36		
M 50	PG 42		
M 63	PG 48		

AF 242

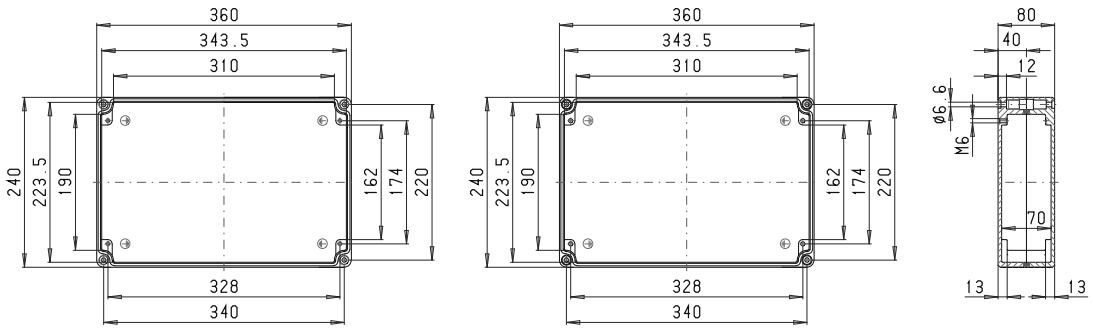

Maksymalna liczba dławnic kablowych na stronę obudowy

A/B	C/D
PG 7	25	15
M 16	PG 9	15	9
PG 11	11	7
M 20	PG 13,5	11	6
PG 16	9	5
M 25	PG 21	8	4
M 32	PG 29		
M 40	PG 36		
M 50	PG 42		
M 63	PG 48		

AF 244

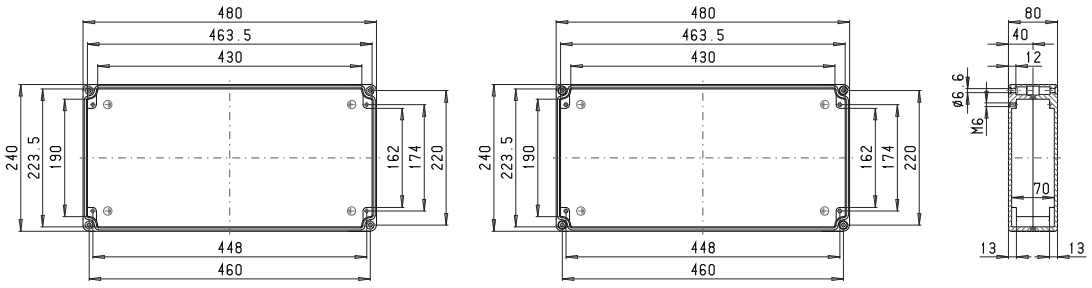

Maksymalna liczba dławnic kablowych na stronę obudowy

A/B	C/D
PG 7	34	15
M 16	PG 9	20	9
PG 11	16	7
M 20	PG 13,5	15	6
PG 16	12	5
M 25	PG 21	11	4
M 32	PG 29		
M 40	PG 36		
M 50	PG 42		
M 63	PG 48		

AF 320

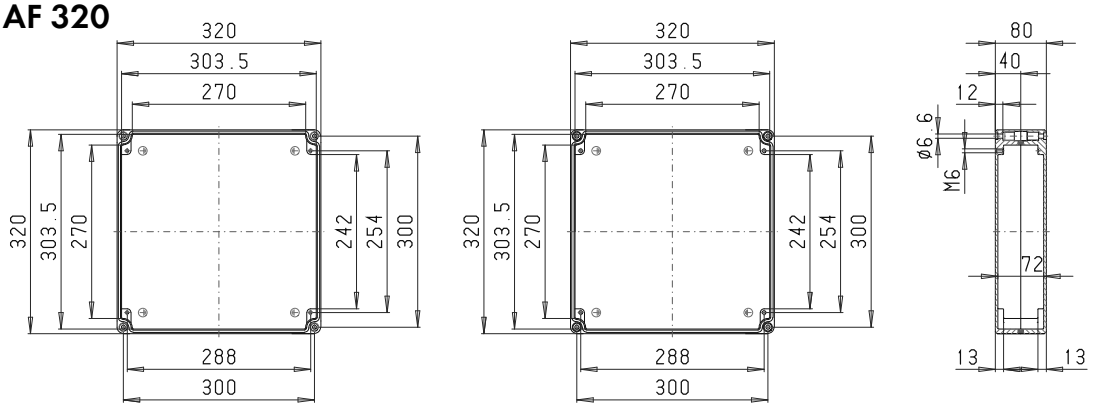

Maksymalna liczba dławnic kablowych na stronę obudowy

A/B	C/D
PG 7	21	21
M 16	PG 9	13	13
PG 11	10	10
M 20	PG 13,5	10	9
PG 16	8	7
M 25	PG 21	7	6
M 32	PG 29		
M 40	PG 36		
M 50	PG 42		
M 63	PG 48		

AF 322

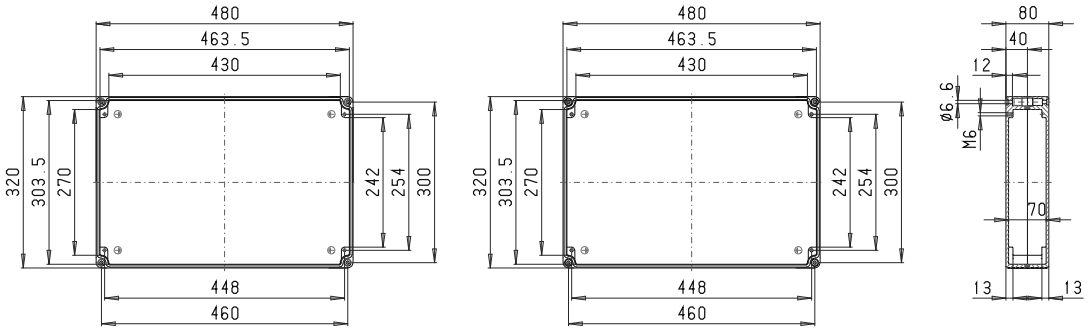

Maksymalna liczba dławnic kablowych na stronę obudowy

A/B	C/D
PG 7	34	21
M 16	PG 9	21	13
PG 11	16	10
M 20	PG 13,5	15	9
PG 16	12	7
M 25	PG 21	11	6
M 32	PG 29		
M 40	PG 36		
M 50	PG 42		
M 63	PG 48		

AF 324

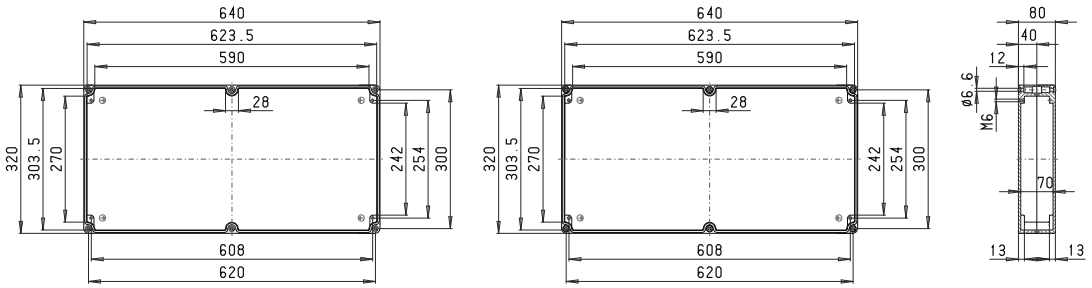

Maksymalna liczba dławnic kablowych na stronę obudowy

A/B	C/D
PG 7	44	21
M 16	PG 9	28	13
PG 11	20	10
M 20	PG 13,5	20	9
PG 16	16	7
M 25	PG 21	14	6
M 32	PG 29		
M 40	PG 36		
M 50	PG 42		
M 63	PG 48		

ROLEC Wymiary mocowania i montażowe

aluNORM AD

AD 080

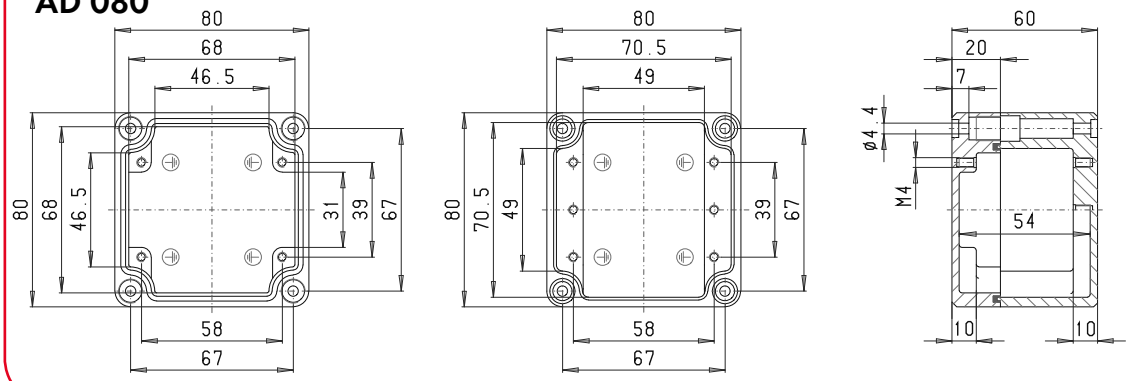

Maksymalna liczba dławnic kablowych na stronę obudowy			
A/B	C/D		
	PG 7	2	2
M 16	PG 9		
	PG 11		
M 20	PG 13,5		
	PG 16		
M 25	PG 21		
M 32	PG 29		
M 40	PG 36		
M 50	PG 42		
M 63	PG 48		

AD 082

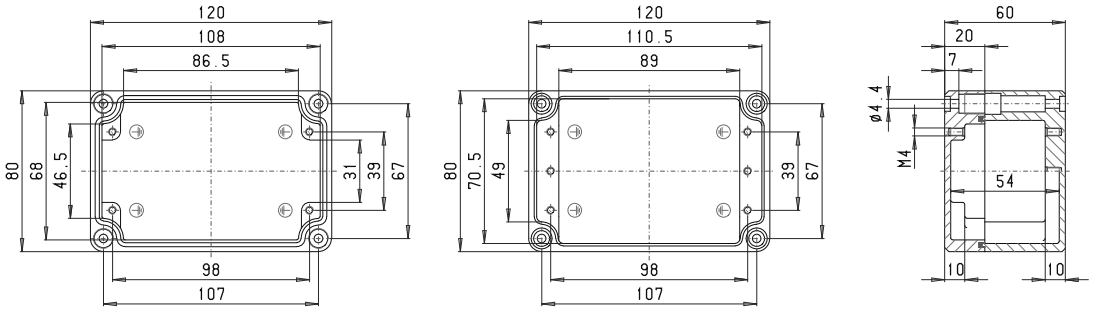

Maksymalna liczba dławnic kablowych na stronę obudowy			
A/B	C/D		
	PG 7	5	2
M 16	PG 9		
	PG 11		
M 20	PG 13,5		
	PG 16		
M 25	PG 21		
M 32	PG 29		
M 40	PG 36		
M 50	PG 42		
M 63	PG 48		

AD 084

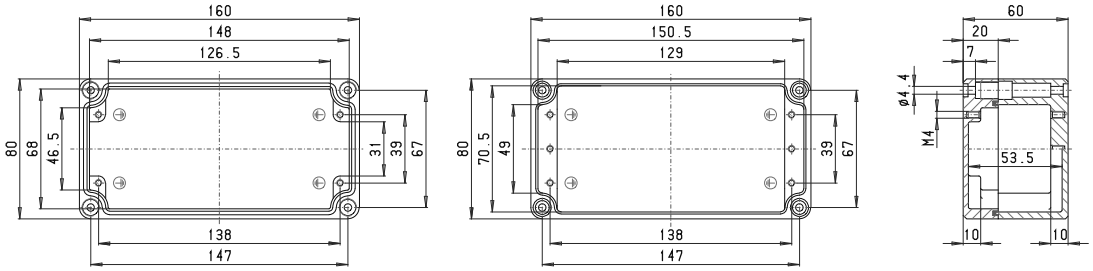

Maksymalna liczba dławnic kablowych na stronę obudowy			
A/B	C/D		
	PG 7	7	2
M 16	PG 9		
	PG 11		
M 20	PG 13,5		
	PG 16		
M 25	PG 21		
M 32	PG 29		
M 40	PG 36		
M 50	PG 42		
M 63	PG 48		

AD 100

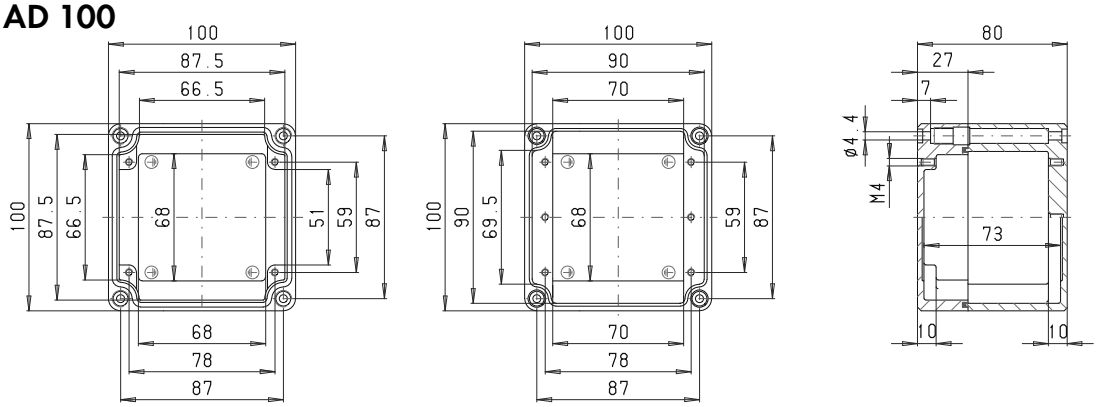

Maksymalna liczba dławnic kablowych na stronę obudowy			
A/B	C/D		
	PG 7	3	3
M 16	PG 9	3	2
	PG 11		
M 20	PG 13,5		
	PG 16		
M 25	PG 21		
M 32	PG 29		
M 40	PG 36		
M 50	PG 42		
M 63	PG 48		

AD 102

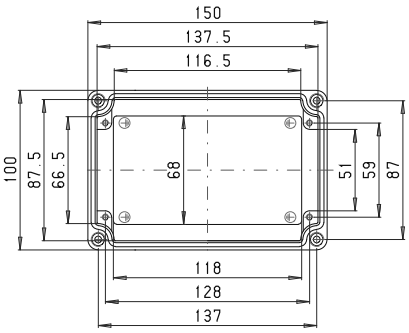

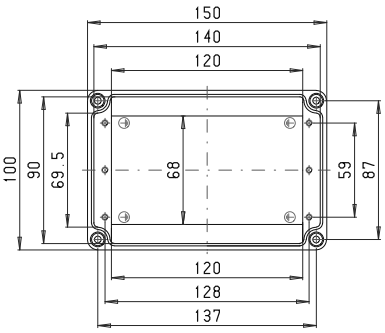

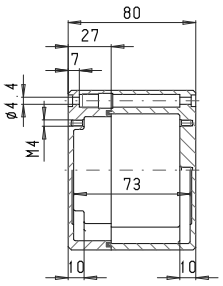

Maksymalna liczba dławnic kablowych na stronę obudowy

A/B	C/D
PG 7	6	3
M 16	PG 9	5	2
	PG 11		
M 20	PG 13,5		
	PG 16		
M 25	PG 21		
M 32	PG 29		
M 40	PG 36		
M 50	PG 42		
M 63	PG 48		

AD 104

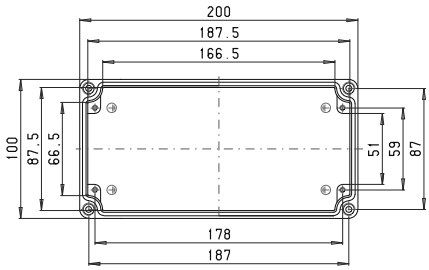

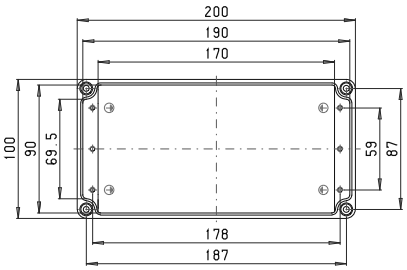

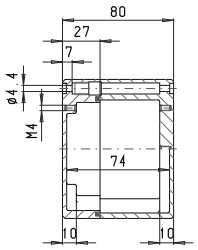

Maksymalna liczba dławnic kablowych na stronę obudowy

A/B	C/D
PG 7	9	3
M 16	PG 9	7	2
	PG 11		
M 20	PG 13,5		
	PG 16		
M 25	PG 21		
M 32	PG 29		
M 40	PG 36		
M 50	PG 42		
M 63	PG 48		

AD 120

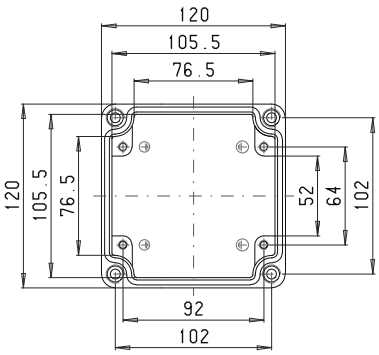

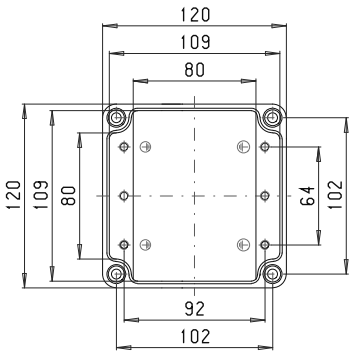

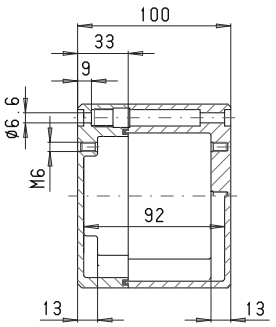

Maksymalna liczba dławnic kablowych na stronę obudowy

A/B	C/D
PG 7	4	3
M 16	PG 9	3	3
	PG 11	3	2
M 20	PG 13,5	2	2
	PG 16	2	1
M 25	PG 21		
M 32	PG 29		
M 40	PG 36		
M 50	PG 42		
M 63	PG 48		

AD 122

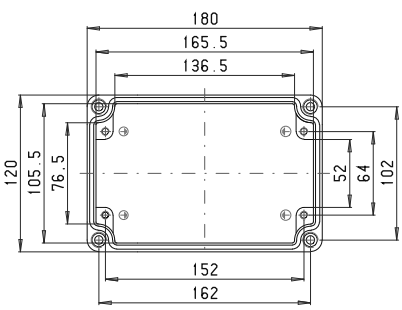

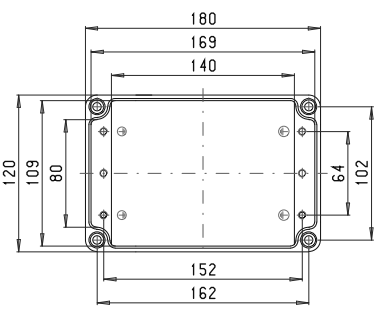

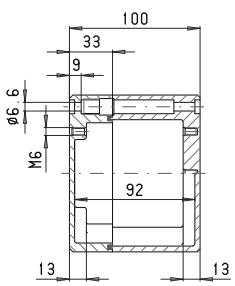

Maksymalna liczba dławnic kablowych na stronę obudowy

A/B	C/D
PG 7	8	3
M 16	PG 9	6	3
	PG 11	5	2
M 20	PG 13,5	5	2
	PG 16	4	1
M 25	PG 21		
M 32	PG 29		
M 40	PG 36		
M 50	PG 42		
M 63	PG 48		

ROLEC Wymiary mocowania i montażowe

aluNORM AD

AD 124

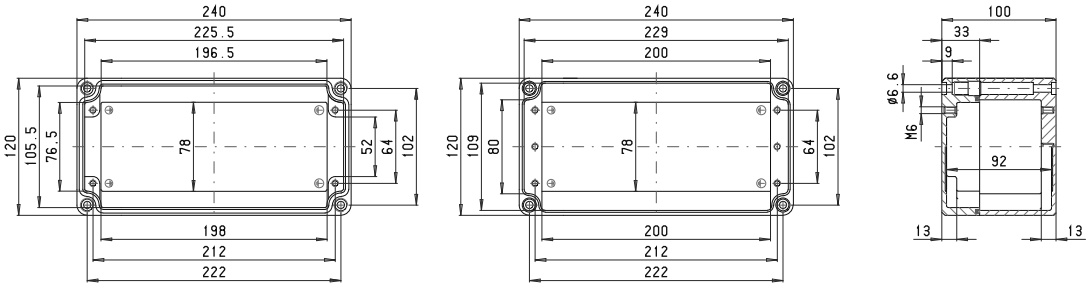

Maksymalna liczba dławnic kablowych na stronę obudowy

A/B	C/D
PG 7	12	3
M 16	PG 9	9	3
	PG 11	7	2
M 20	PG 13,5	7	2
	PG 16	6	1
M 25	PG 21		
M 32	PG 29		
M 40	PG 36		
M 50	PG 42		
M 63	PG 48		

AD 160

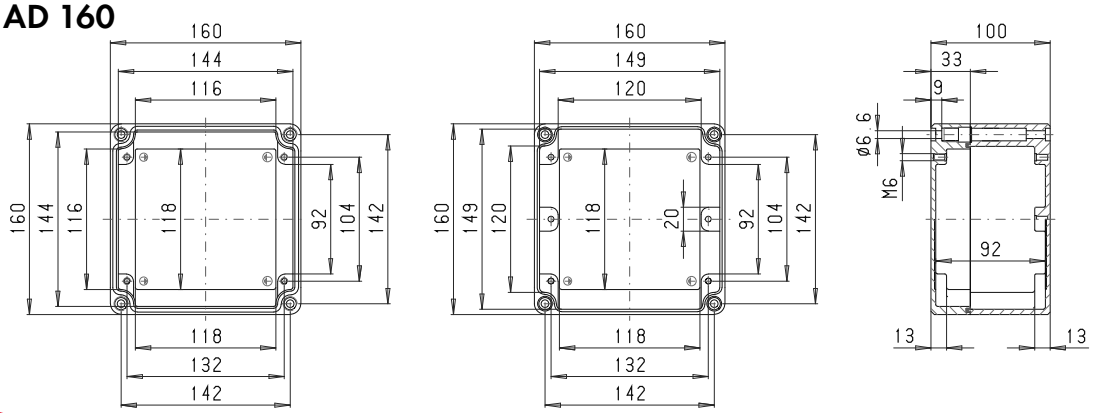

Maksymalna liczba dławnic kablowych na stronę obudowy

A/B	C/D
PG 7	7	5
M 16	PG 9	5	4
	PG 11	4	3
M 20	PG 13,5	4	3
	PG 16	3	2
M 25	PG 21		
M 32	PG 29		
M 40	PG 36		
M 50	PG 42		
M 63	PG 48		

AD 162

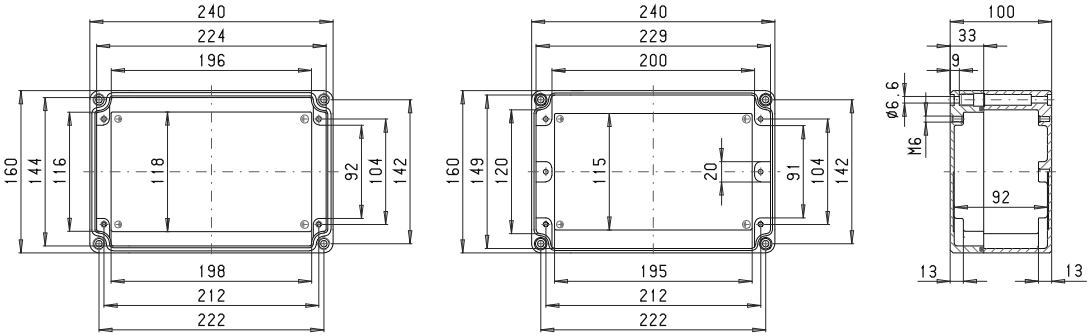

Maksymalna liczba dławnic kablowych na stronę obudowy

A/B	C/D
PG 7	12	5
M 16	PG 9	9	4
	PG 11	7	3
M 20	PG 13,5	7	3
	PG 16	6	2
M 25	PG 21		
M 32	PG 29		
M 40	PG 36		
M 50	PG 42		
M 63	PG 48		

AD 164

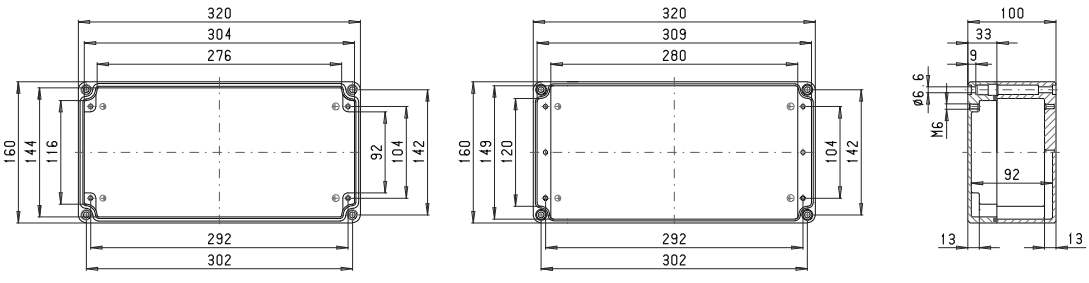

Maksymalna liczba dławnic kablowych na stronę obudowy

A/B	C/D
PG 7	17	5
M 16	PG 9	12	4
	PG 11	10	3
M 20	PG 13,5	9	3
	PG 16	8	2
M 25	PG 21		
M 32	PG 29		
M 40	PG 36		
M 50	PG 42		
M 63	PG 48		

AD 166

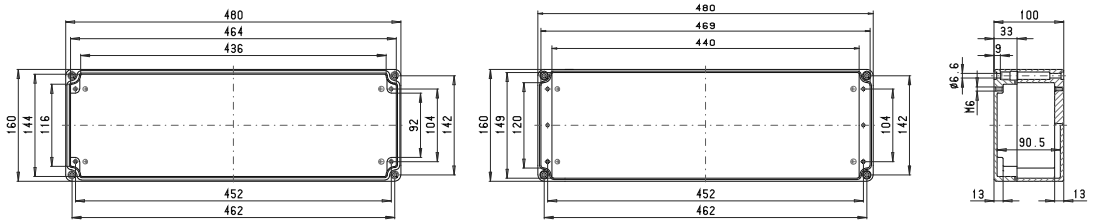

Maksymalna liczba dławnic kablowych na stronę obudowy

A/B	C/D
PG 7	28	5
M 16	PG 9	19	4
	PG 11	16	3
M 20	PG 13,5	13	3
	PG 16	13	2
M 25	PG 21		
M 32	PG 29		
M 40	PG 36		
M 50	PG 42		
M 63	PG 48		

AD 200

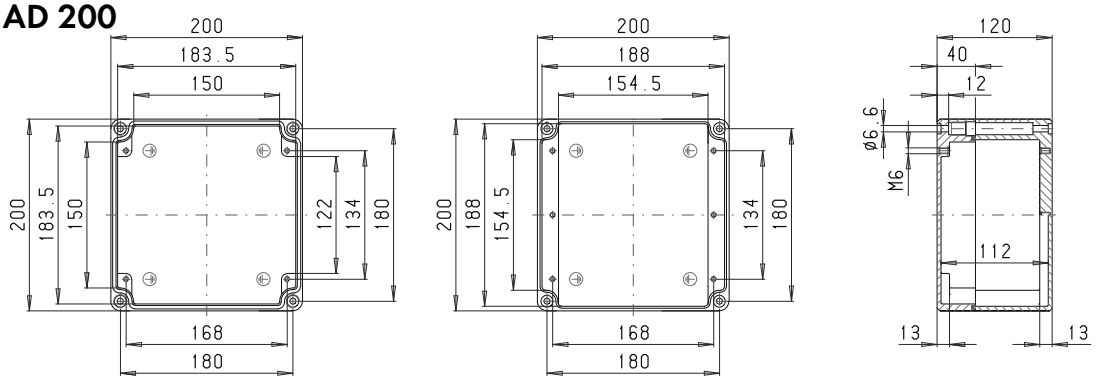

Maksymalna liczba dławnic kablowych na stronę obudowy

A/B	C/D
PG 7	12	11
M 16	PG 9	7	7
	PG 11	5	5
M 20	PG 13,5	5	5
	PG 16	4	4
M 25	PG 21	4	3
M 32	PG 29		
M 40	PG 36		
M 50	PG 42		
M 63	PG 48		

AD 202

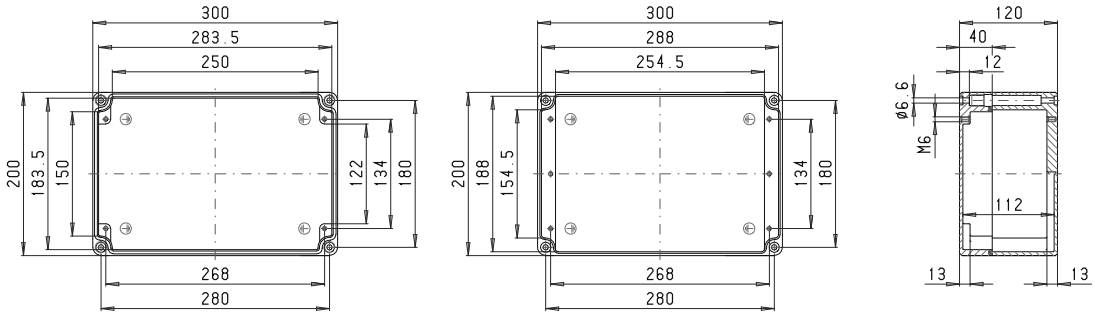

Maksymalna liczba dławnic kablowych na stronę obudowy

A/B	C/D
PG 7	20	11
M 16	PG 9	12	7
	PG 11	9	5
M 20	PG 13,5	9	5
	PG 16	7	4
M 25	PG 21	6	3
M 32	PG 29		
M 40	PG 36		
M 50	PG 42		
M 63	PG 48		

AD 204

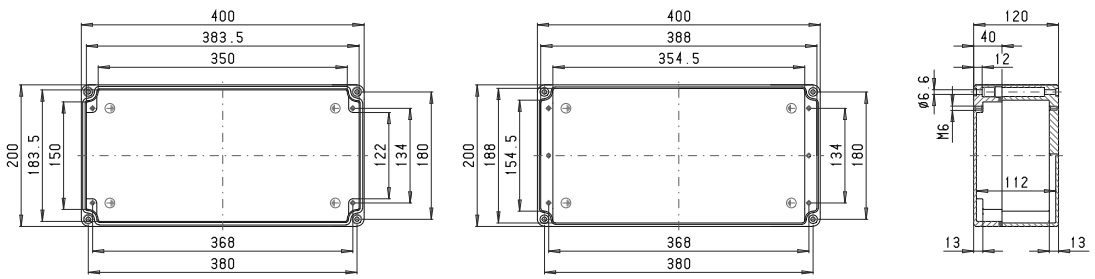

Maksymalna liczba dławnic kablowych na stronę obudowy

A/B	C/D
PG 7	28	11
M 16	PG 9	17	7
	PG 11	13	5
M 20	PG 13,5	12	5
	PG 16	10	4
M 25	PG 21	9	3
M 32	PG 29		
M 40	PG 36		
M 50	PG 42		
M 63	PG 48		

ROLEC Wymiary mocowania i montażowe

aluNORM AD/AH

AD 240

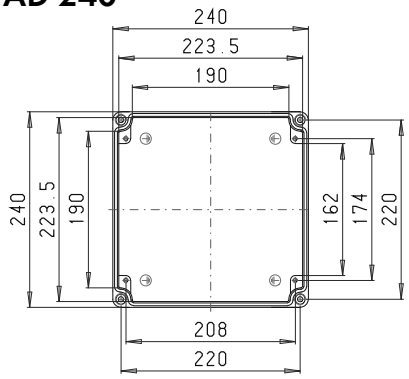

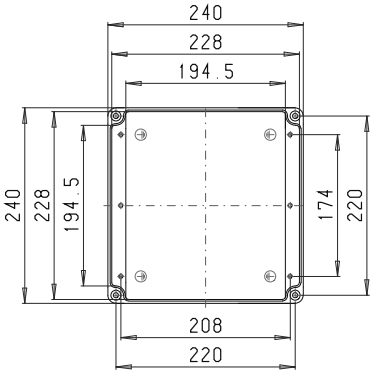

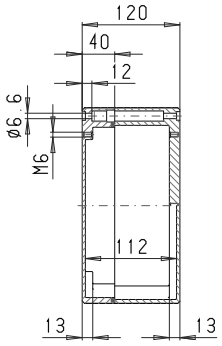

Maksymalna liczba dławnic kablowych na stronę obudowy

A/B	C/D
PG 7	15	15
M 16	PG 9	9	9
	PG 11	7	7
M 20	PG 13,5	6	6
	PG 16	5	5
M 25	PG 21	5	4
M 32	PG 29		
M 40	PG 36		
M 50	PG 42		
M 63	PG 48		

AD 242

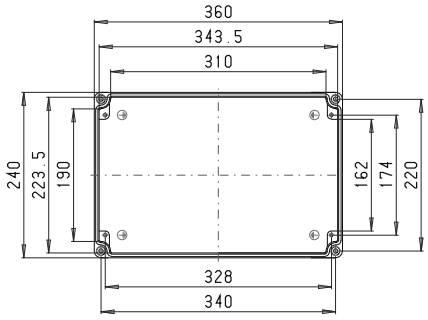

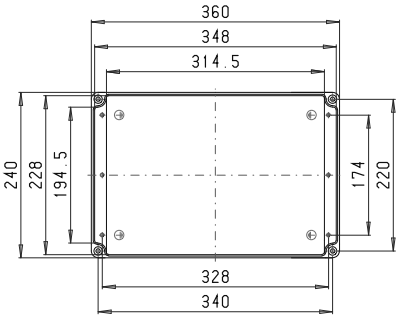

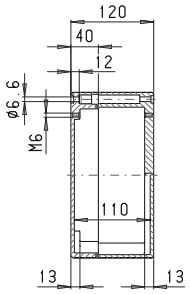

Maksymalna liczba dławnic kablowych na stronę obudowy

A/B	C/D
PG 7	25	15
M 16	PG 9	15	9
	PG 11	11	7
M 20	PG 13,5	11	6
	PG 16	9	5
M 25	PG 21	8	4
M 32	PG 29		
M 40	PG 36		
M 50	PG 42		
M 63	PG 48		

AD 244

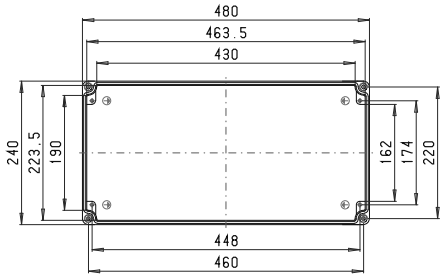

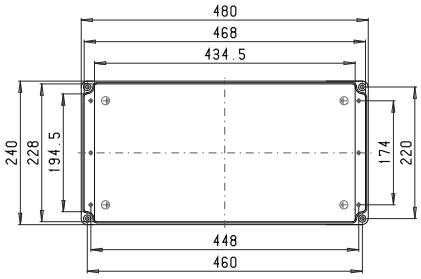

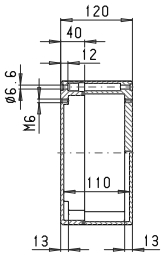

Maksymalna liczba dławnic kablowych na stronę obudowy

A/B	C/D
PG 7	34	15
M 16	PG 9	20	9
	PG 11	16	7
M 20	PG 13,5	15	6
	PG 16	12	5
M 25	PG 21	11	4
M 32	PG 29		
M 40	PG 36		
M 50	PG 42		
M 63	PG 48		

AD 320

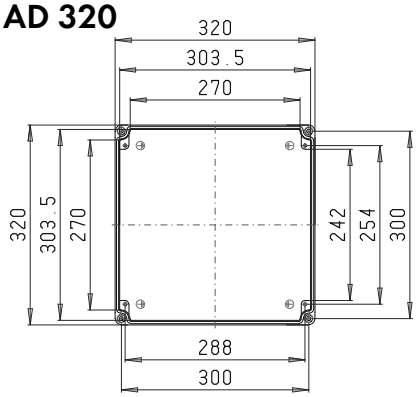

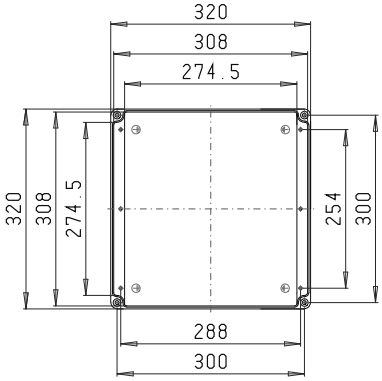

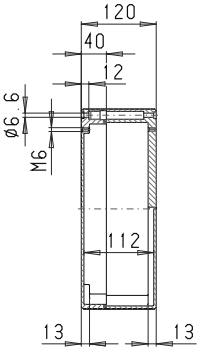

Maksymalna liczba dławnic kablowych na stronę obudowy

A/B	C/D
PG 7	21	21
M 16	PG 9	13	13
	PG 11	10	10
M 20	PG 13,5	10	9
	PG 16	8	7
M 25	PG 21	7	6
M 32	PG 29		
M 40	PG 36		
M 50	PG 42		
M 63	PG 48		

AD 322

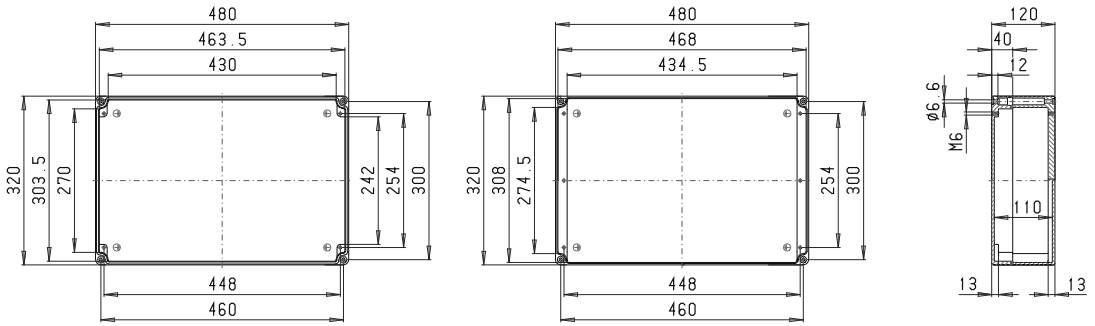

Maksymalna liczba dławnic kablowych na stronę obudowy

A/B	C/D
PG 7	34	21
M 16	PG 9	21	13
	PG 11	16	10
M 20	PG 13,5	15	9
	PG 16	12	7
M 25	PG 21	11	6
M 32	PG 29		
M 40	PG 36		
M 50	PG 42		
M 63	PG 48		

AD 324

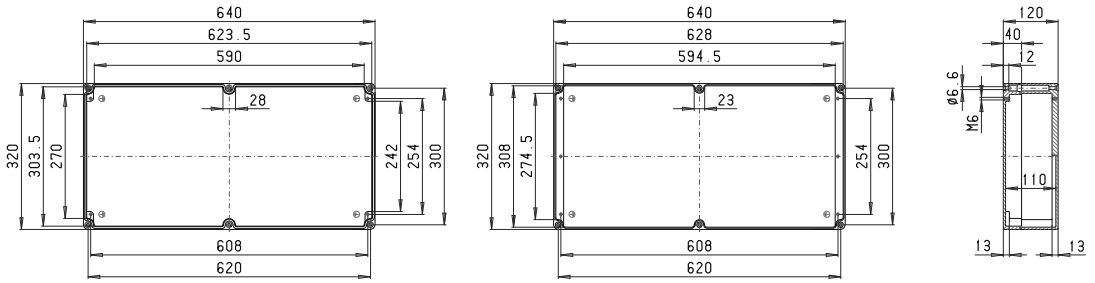

Maksymalna liczba dławnic kablowych na stronę obudowy

A/B	C/D
PG 7	44	21
M 16	PG 9	28	13
	PG 11	20	10
M 20	PG 13,5	20	9
	PG 16	16	7
M 25	PG 21	14	6
M 32	PG 29		
M 40	PG 36		
M 50	PG 42		
M 63	PG 48		

AH 100

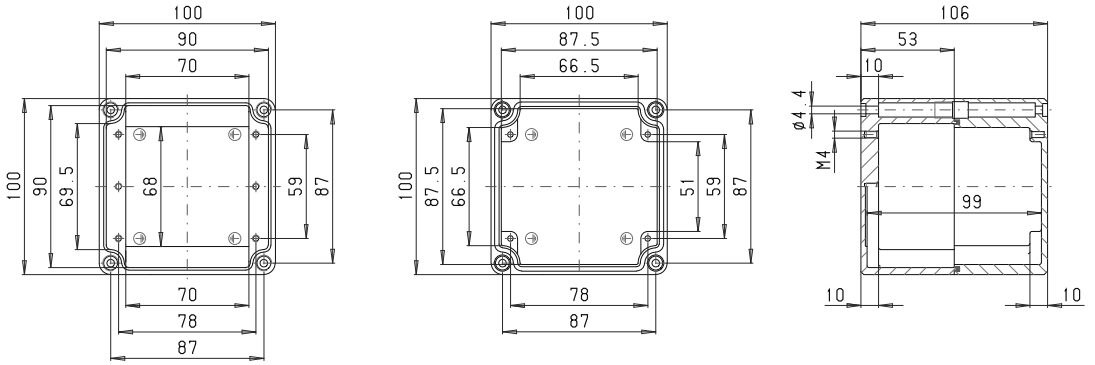

Maksymalna liczba dławnic kablowych na stronę obudowy

A/B	C/D
PG 7	11	8
M 16	PG 9	6	5
	PG 11	5	3
M 20	PG 13,5	4	3
	PG 16	2	2
M 25	PG 21	2	2
M 32	PG 29	1	1
M 40	PG 36		
M 50	PG 42		
M 63	PG 48		

AH 102

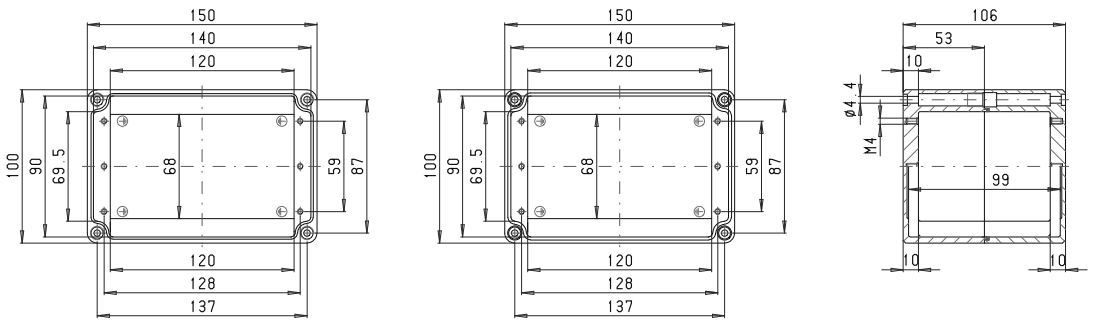

Maksymalna liczba dławnic kablowych na stronę obudowy

A/B	C/D
PG 7	18	8
M 16	PG 9	10	5
	PG 11	8	3
M 20	PG 13,5	6	3
	PG 16	4	2
M 25	PG 21	3	2
M 32	PG 29	2	1
M 40	PG 36		
M 50	PG 42		
M 63	PG 48		

ROLEC Wymiary mocowania i montażowe

aluNORM AH

AH 104

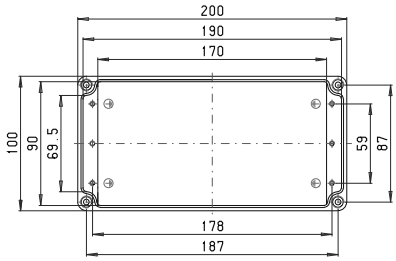

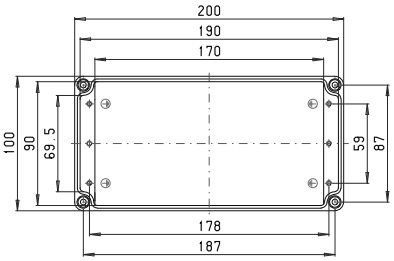

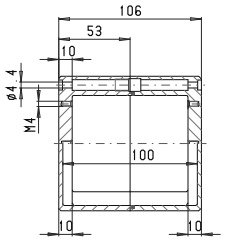

Maksymalna liczba dławnic kablowych na stronę obudowy

A/B	C/D
PG 7	26	8
M 16	PG 9	18	5
	PG 11	12	3
M 20	PG 13,5	9	3
	PG 16	6	2
M 25	PG 21	4	2
M 32	PG 29	3	
M 40	PG 36		
M 50	PG 42		
M 63	PG 48		

AH 120

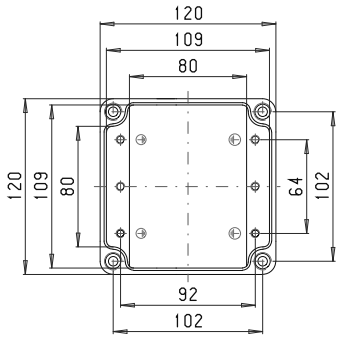

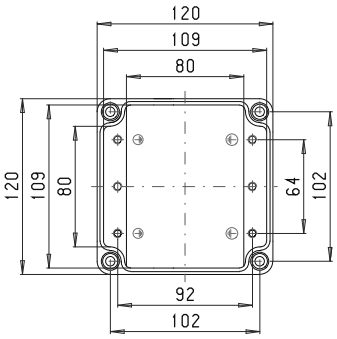

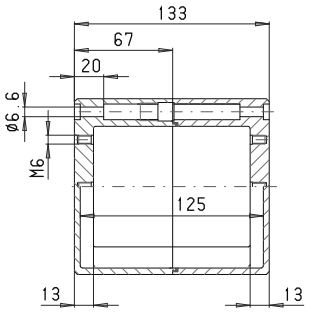

Maksymalna liczba dławnic kablowych na stronę obudowy

A/B	C/D
PG 7	14	12
M 16	PG 9	11	8
	PG 11	6	6
M 20	PG 13,5	6	6
	PG 16	4	3
M 25	PG 21	3	2
M 32	PG 29	1	1
M 40	PG 36	1	1
M 50	PG 42		
M 63	PG 48		

AH 122

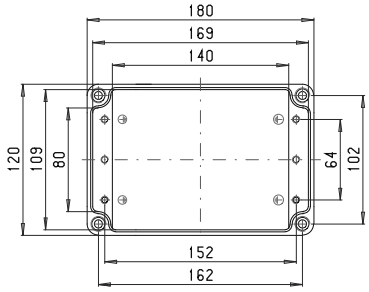

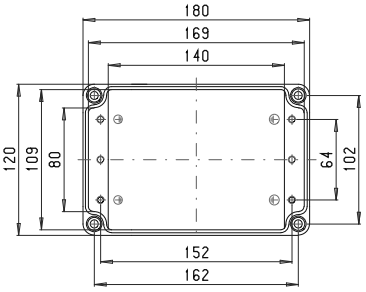

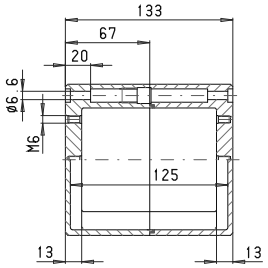

Maksymalna liczba dławnic kablowych na stronę obudowy

A/B	C/D
PG 7	26	12
M 16	PG 9	18	8
	PG 11	11	6
M 20	PG 13,5	10	6
	PG 16	8	3
M 25	PG 21	5	2
M 32	PG 29	3	1
M 40	PG 36	2	1
M 50	PG 42		
M 63	PG 48		

AH 124

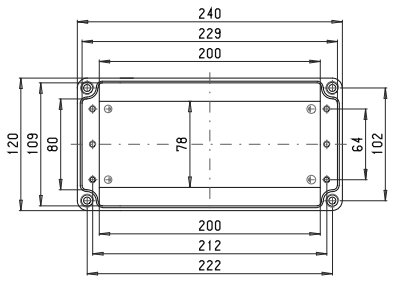

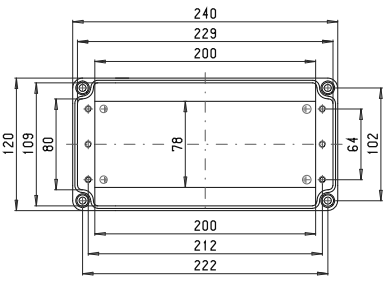

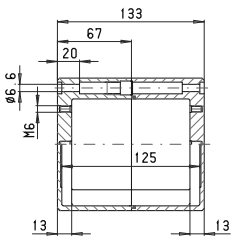

Maksymalna liczba dławnic kablowych na stronę obudowy

A/B	C/D
PG 7	40	12
M 16	PG 9	26	8
	PG 11	17	6
M 20	PG 13,5	14	6
	PG 16	12	3
M 25	PG 21	7	2
M 32	PG 29	4	1
M 40	PG 36	3	1
M 50	PG 42		
M 63	PG 48		

AH 160

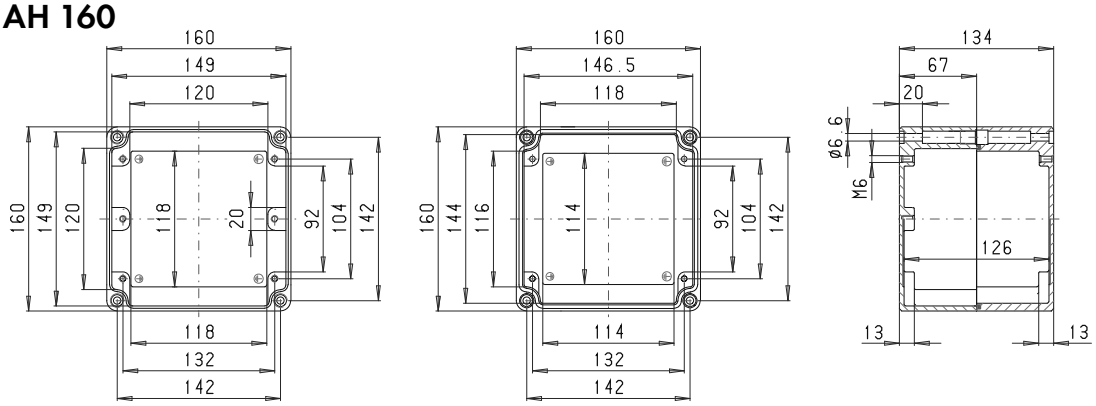

Maksymalna liczba dławnic kablowych na stronę obudowy			
A C D B		A/B	C/D
	PG 7	22	18
M 16	PG 9	15	12
	PG 11	9	8
M 20	PG 13,5	8	8
	PG 16	6	4
M 25	PG 21	4	3
M 32	PG 29	2	2
M 40	PG 36	2	2
M 50	PG 42		
M 63	PG 48		

AH 162

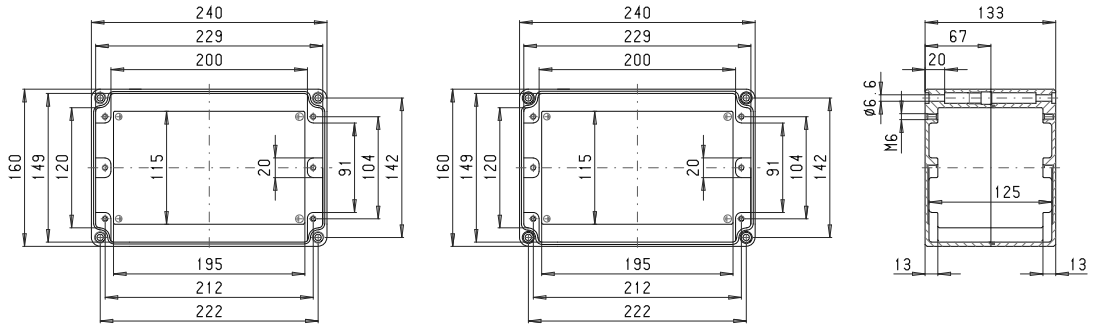

Maksymalna liczba dławnic kablowych na stronę obudowy			
A C D B		A/B	C/D
	PG 7	40	18
M 16	PG 9	26	12
	PG 11	17	8
M 20	PG 13,5	14	8
	PG 16	12	4
M 25	PG 21	7	3
M 32	PG 29	4	2
M 40	PG 36	3	2
M 50	PG 42		
M 63	PG 48		

AH 164

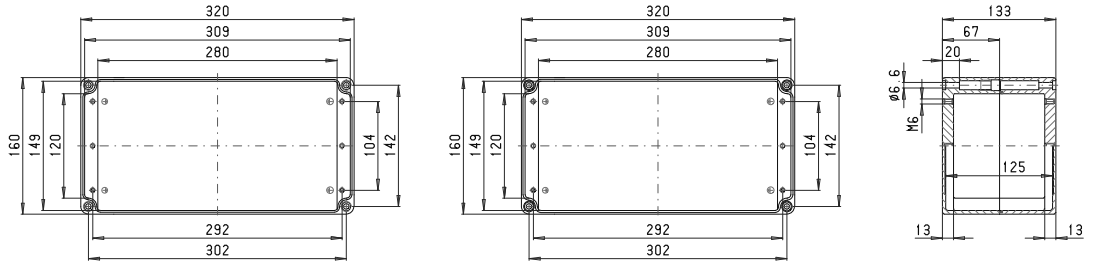

Maksymalna liczba dławnic kablowych na stronę obudowy			
A C D B		A/B	C/D
	PG 7	56	18
M 16	PG 9	36	12
	PG 11	23	8
M 20	PG 13,5	18	8
	PG 16	16	4
M 25	PG 21	10	3
M 32	PG 29	6	2
M 40	PG 36	4	2
M 50	PG 42		
M 63	PG 48		

AH 166

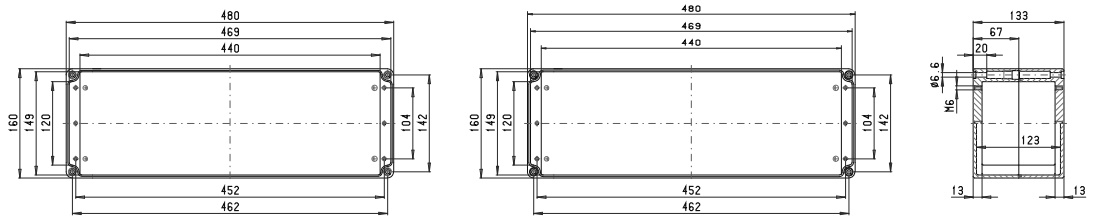

Maksymalna liczba dławnic kablowych na stronę obudowy			
A C D B		A/B	C/D
	PG 7	86	18
M 16	PG 9	57	12
	PG 11	36	8
M 20	PG 13,5	30	8
	PG 16	26	4
M 25	PG 21	16	3
M 32	PG 29	10	2
M 40	PG 36	7	2
M 50	PG 42		
M 63	PG 48		

ROLEC Wymiary mocowania i montażowe

aluNORM AH

AH 200

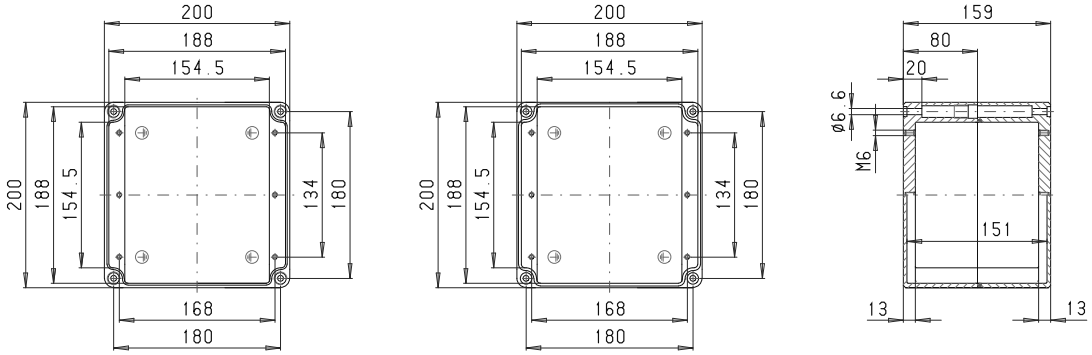

Maksymalna liczba dławnic kablowych na stronę obudowy			
A/B C/D		A/B	C/D
	PG 7	30	30
M 16	PG 9	21	21
	PG 11	18	12
M 20	PG 13,5	14	11
	PG 16	9	9
M 25	PG 21	8	5
M 32	PG 29	4	3
M 40	PG 36	2	2
M 50	PG 42		
M 63	PG 48		

AH 202

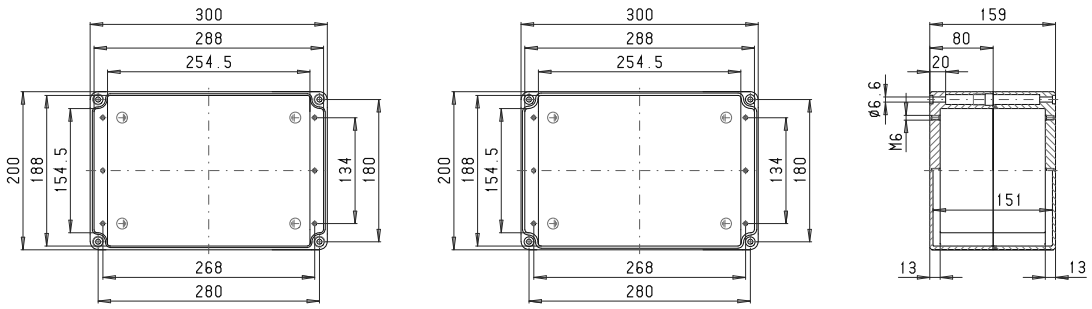

Maksymalna liczba dławnic kablowych na stronę obudowy			
A/B C/D		A/B	C/D
	PG 7	50	30
M 16	PG 9	33	21
	PG 11	27	12
M 20	PG 13,5	21	11
	PG 16	15	9
M 25	PG 21	13	5
M 32	PG 29	6	3
M 40	PG 36	4	2
M 50	PG 42		
M 63	PG 48		

AH 204

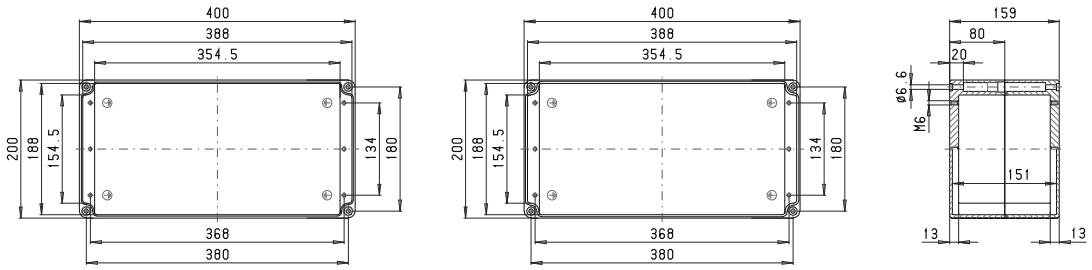

Maksymalna liczba dławnic kablowych na stronę obudowy			
A/B C/D		A/B	C/D
	PG 7	70	30
M 16	PG 9	48	21
	PG 11	39	12
M 20	PG 13,5	30	11
	PG 16	20	9
M 25	PG 21	18	5
M 32	PG 29	9	3
M 40	PG 36	5	2
M 50	PG 42		
M 63	PG 48		

AH 240

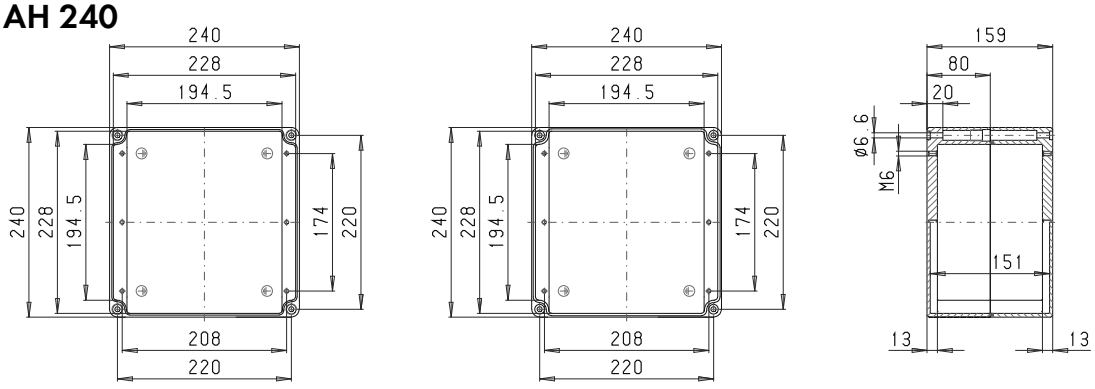

Maksymalna liczba dławnic kablowych na stronę obudowy			
A/B C/D		A/B	C/D
	PG 7	38	38
M 16	PG 9	24	24
	PG 11	21	17
M 20	PG 13,5	17	14
	PG 16	12	12
M 25	PG 21	10	7
M 32	PG 29	5	4
M 40	PG 36	3	3
M 50	PG 42		
M 63	PG 48		

AH 242

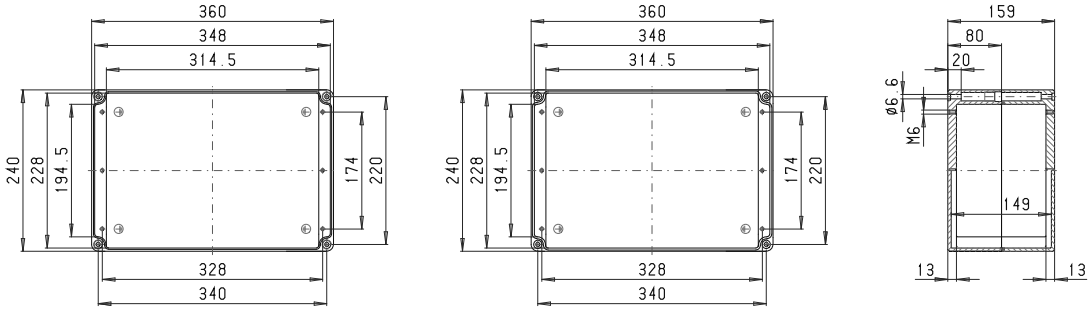

Maksymalna liczba dławnic kablowych na stronę obudowy

A / C D / B		A/B	C/D
	PG 7	62	38
M 16	PG 9	45	24
	PG 11	35	17
M 20	PG 13,5	27	14
	PG 16	18	12
M 25	PG 21	16	7
M 32	PG 29	8	4
M 40	PG 36	5	3
M 50	PG 42		
M 63	PG 48		

AH 244

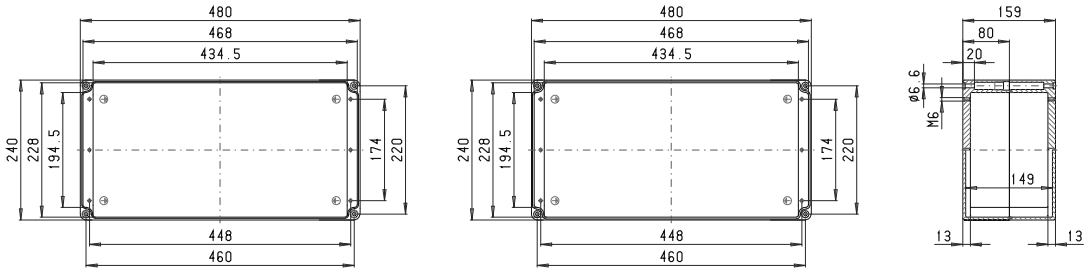

Maksymalna liczba dławnic kablowych na stronę obudowy

A / C D / B		A/B	C/D
	PG 7	86	38
M 16	PG 9	60	24
	PG 11	48	17
M 20	PG 13,5	38	14
	PG 16	26	12
M 25	PG 21	22	7
M 32	PG 29	11	4
M 40	PG 36	7	3
M 50	PG 42		
M 63	PG 48		

ROLEC®

Our passion is enclosures.



aluPLUS

Plus dla techniki i wzoru

Dane techniczne

aluPLUS



Zagłębienia pod klawiaturę foliową



Mocowanie obudowy przy zamkniętych pokrywach



Szyna nośna i zaciski



Zaślepki zapewniające doskonały wygląd



Niedrogie przytrzymanie pokrywy



Elementy montażowe w podstawie i pokrywie obudowy



Znormalizowane wymiary montażowe

Obudowa: odlewniczy stop aluminium:
EN AN-44300 DIN EN 1706 (GD AL SI 12 / DIN 1725)
Kąt zbieżności 1°, wewnętrzne wymiary w świetle zmniejszają się do dna obudowy o 1° na obwodzie.

Zagłębienie: pokrywa pod klawiaturę foliową lub płytę czołową

Stałe elementy: gwint mocowania M5 w dolnej i górnej części

Stopień ochrony: IP66 / EN 60529

Uszczelnienie: silikonowa uszczelka formowana (-50 °C do +140 °C)

Śruby pokrywy: stal szlachetna 1.4567 (V2A), nie wypadające

Zaślepki: zatrzaskowe, poliamid (PA6), RAL 7016,szary antracytowy.

Powierzchnia: lakierowana proszkowo, RAL 7035, jasnoszary

Dostępne opcje:

Przytrzymanie pokrywy: stal szlachetna 1.4567 (V2A) i poliamid (PA6).

Uszczelnienie: uszczelka EMC (-55 °C do +160 °C)

Stopień ochrony: IP67 / EN 60529

Powierzchnia: ochrona antykorozyjna, farby specjalne

Przegląd modeli aluPLUS														
Typ	Nr mat.	L	W	H	D	E	g	M	D	DH	L	T	EMC	67
AP 120	196.120.000	122	120	82	106	82	770	●	❑	●	●	●	●	●
AP 122	196.122.000	220	120	82	204	82	1.110	●	❑	●	●	●	●	●
AP 161	196.161.000	160	160	90	140	110	1.190	●	❑	●	●	●	●	●
AP 162	196.162.000	260	160	90	240	110	1.620	●	❑	●	●	●	●	●

❑ Standard ● Dostępny ❍ Niedostępny

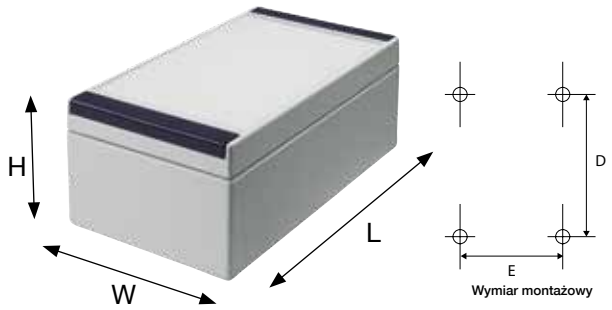



ROLEC Wymiary mocowania i montażowe

aluPLUS

AP 120

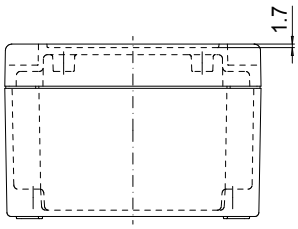

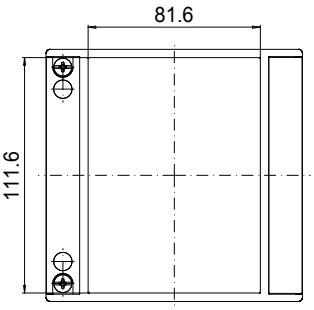

Folie/ Keypad
$81^{+0}_{-0.2}$ x $111^{+0}_{-0.2}$

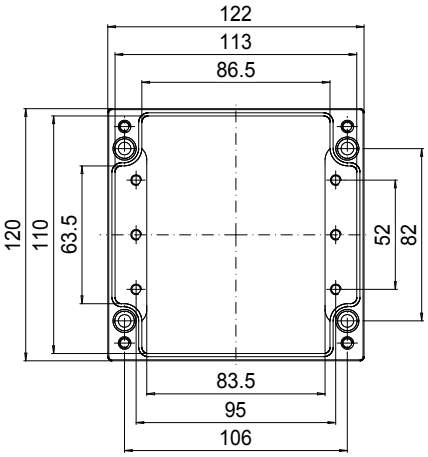

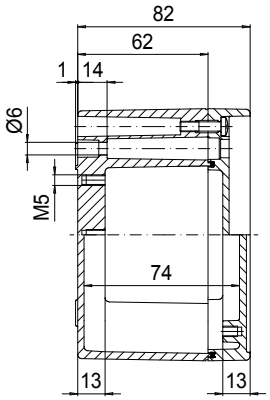

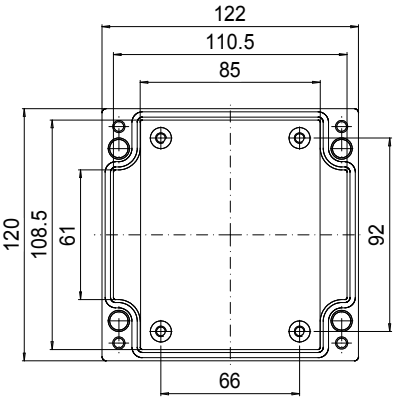

AP 122

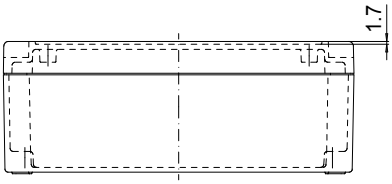

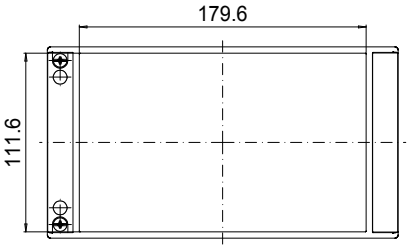

Folie/ Keypad
$179^{+0}_{-0.2}$ x $111^{+0}_{-0.2}$

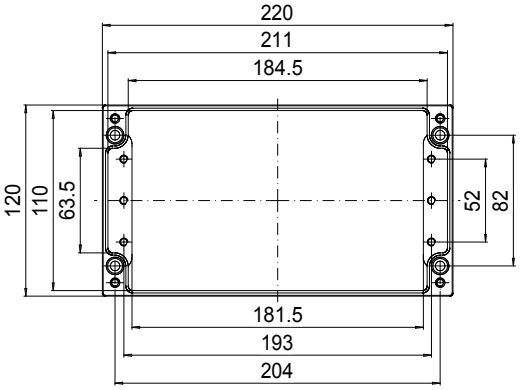

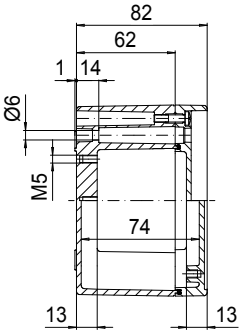

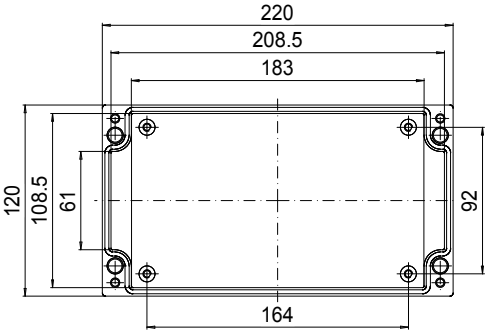

AP 161

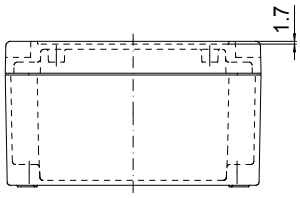

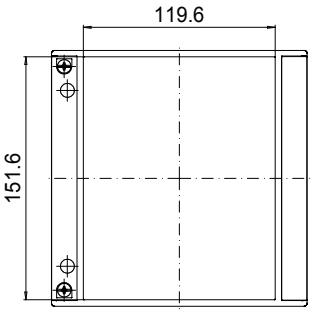

Folie/ Keypad
119 $^{+0}_{-0.2}$ x 151 $^{+0}_{-0.2}$

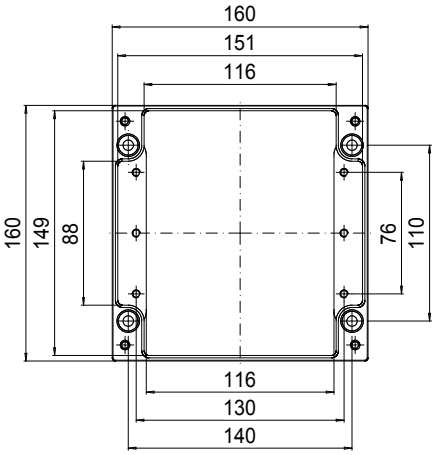

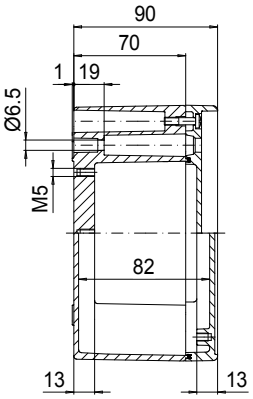

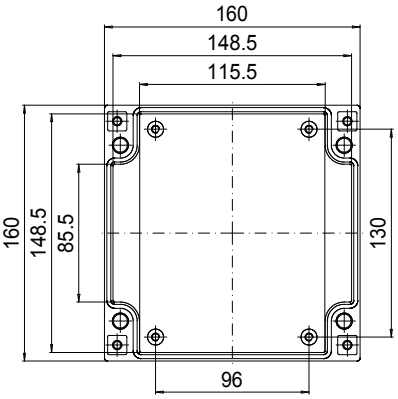

AP 162

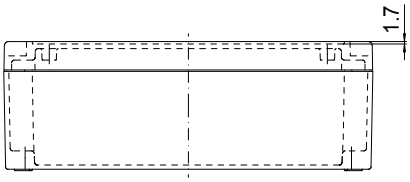

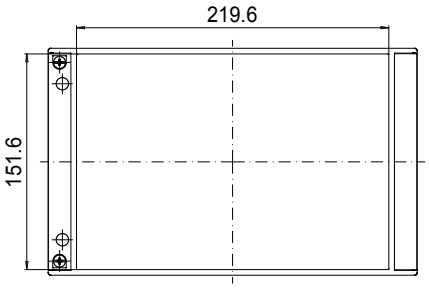

Folie/ Keypad
219 $^{+0}_{-0.2}$ x 151 $^{+0}_{-0.2}$

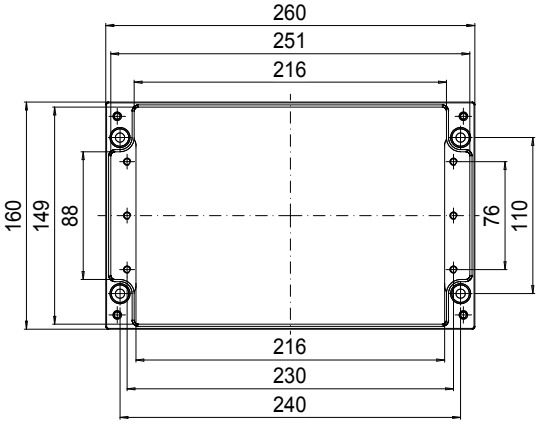

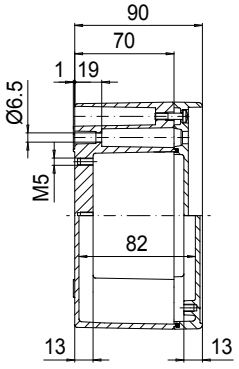

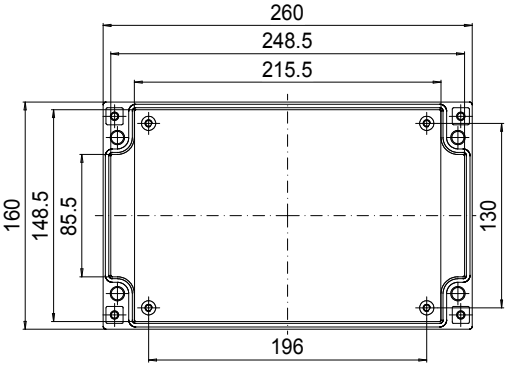

ROLEC®

Our passion is enclosures.



conFORM

Obudowy z aluwium z ochroną EMC

Dane techniczne

conFORM



Stopki mocujące

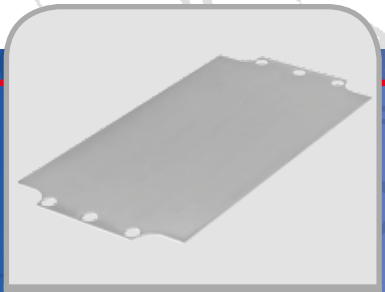

Płyta montażowa



Wersje conTROL z kołnierzem ochronnym



Zawiasy zewnętrzne



Przytrzymanie pokrywy

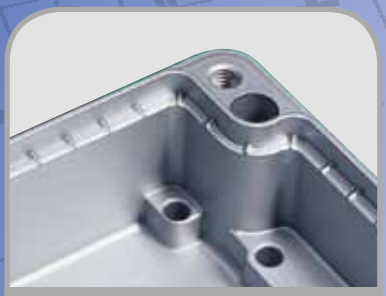

Zazębienie



Ramy montażowe

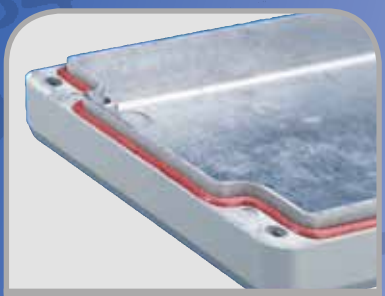

Uszczelki silikonowe



Badanie obudów EMC ROLEC na promieniowanie zakłócające

Obudowa: odlewniczy stop aluminium EN AN-44300 DIN EN 1706 (GD AL SI 12 / DIN 1725) Kąt zbieżności 1°, wewnętrzne wymiary w świetle zmniejszają się do dna obudowy o 1° na obwodzie.

Ochrona EMC: pokrywa i dolna część stykają się poprzez kontur zębaty.

Stałe elementy: możliwości mocowania w górnej i dolnej części

Mocowanie: oddzielne kanały pod śruby.

Stopień ochrony: IP66 / EN 60529

Uszczelnienie : Uszczelka profilowana TPE (-40°C do +120°C)

Śruby pokrywy: stal szlachetna 1.4567 (V2A), nie wypadające

Powierzchnia: lakierowana proszkowo, RAL 7032, szaro-beżowy

Dostępne opcje:

Mocowanie zewnętrzne: odlew ciśnieniowy, cynkowy (Zn Al 4 Cu 1)

Płyty montażowe: blacha stalowa, ocynkowana

Zestaw montażowy: montaż na tablicy rozdzielczej za pomocą zestawu montażowego

Uszczelnienie: silikonowa, okrągła uszczelka sznurowa (-50°C do +140°C)

Stopień ochrony: IP67 / EN 60529

Powierzchnia: ochrona antykorozyjna, farby specjalne

Przegląd modeli conFORM

Type	Nr. mat.	L	W	H	D	E	g	M	D	A	L	T	S	EM	DH	EMC	67
EKF 081	111.081.000	79	84	44	63	52	260	●	●	●	●	●	●	●	○	❑	●
EKF 082	111.082.000	130	85	44	113	52	408	●	●	●	●	●	●	●	○	❑	●
EKF 083	111.083.000	180	85	44	163	52	538	●	●	●	●	●	●	●	○	❑	●
EKF 121	111.121.000	127	125	60	106	82	880	●	●	●	●	●	●	●	○	❑	●
EKF 123	111.123.000	226	126	60	204	82	1.150	●	●	●	●	●	●	●	○	❑	●
EKF 161	111.161.000	166	166	60	140	110	1.320	●	●	●	●	●	●	●	○	❑	●
EKF 162	111.162.000	268	168	60	240	110	1.880	●	●	●	●	●	●	●	○	❑	●
EK 081	110.081.000	79	84	67	63	52	320	●	●	●	●	●	●	●	●	❑	●
EK 082	110.082.000	130	85	67	113	52	514	●	●	●	●	●	●	●	●	❑	●
EK 083	110.083.000	180	85	67	163	52	666	●	●	●	●	●	●	●	●	❑	●
EK 121	110.121.000	127	125	90	106	82	1.050	●	●	●	●	●	●	●	●	❑	●
EK 123	110.123.000	226	126	90	204	82	1.386	●	●	●	●	●	●	●	●	❑	●
EK 161	110.161.000	166	166	100	140	110	1.550	●	●	●	●	●	●	●	●	❑	●
EK 162	110.162.000	268	168	100	240	110	2.128	●	●	●	●	●	●	●	●	❑	●

Przegląd modeli conTROL

Type	Nr. mat.	L	W	H	D	E	g	M	D	A	L	T	S	EM	DH	EMC	67
EKTF 082	311.082.000	129,8	84,8	55,0	113	52	450	●	●	●	●	●	●	●	○	❑	●
EKTF 083	311.083.000	179,8	84,8	55,0	163	52	600	●	●	●	●	●	●	●	○	❑	●
EKT 082	310.082.000	129,8	84,8	78,0	113	52	600	●	●	●	●	●	●	●	●	❑	●
EKT 083	310.083.000	179,8	84,8	78,0	163	52	750	●	●	●	●	●	●	●	●	❑	●

❑ Standard ● Dostępny ○ Niedostępny

Dopuszczenia conFORM:

Dopuszczenia conTROL:

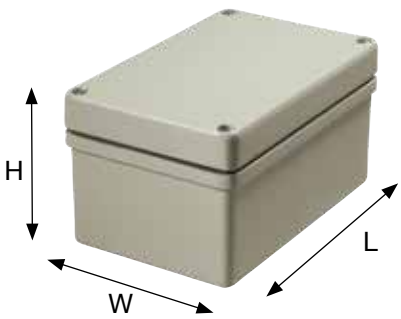

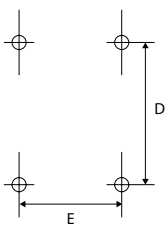

Wymiar montażowy



ROLEC Wymiary mocowania i montażowe

conFORM

EKF 081

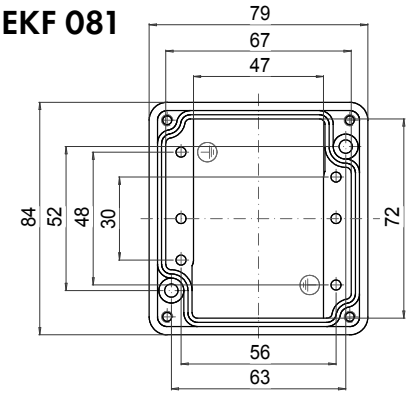

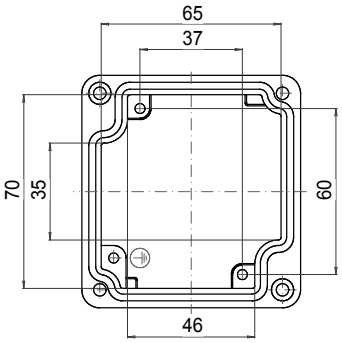

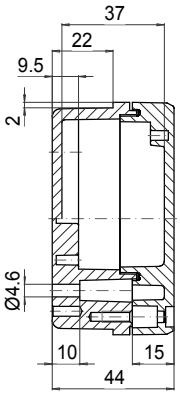

Maksymalna liczba dławnic kablowych na stronę obudowy

A/B	C/D
PG 7	2 / 1
M 16 / PG 9	1 / 1
PG 11	1 / 1
M 20 / PG 13,5	
PG 16	
M 25 / PG 21	
M 32 / PG 29	
M 40 / PG 36	
M 50 / PG 42	
M 63 / PG 48	

EK 081

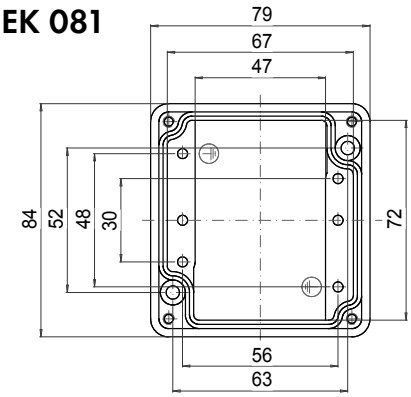

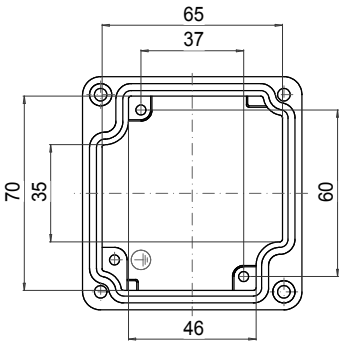

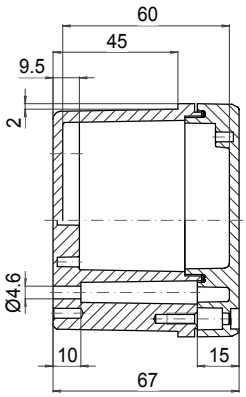

Maksymalna liczba dławnic kablowych na stronę obudowy

A/B	C/D
PG 7	3 / 2
M 16 / PG 9	3 / 2
PG 11	2 / 1
M 20 / PG 13,5	1 / 1
PG 16	1 / 1
M 25 / PG 21	
M 32 / PG 29	
M 40 / PG 36	
M 50 / PG 42	
M 63 / PG 48	

EKF 082

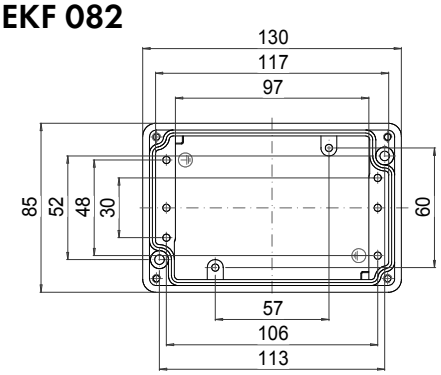

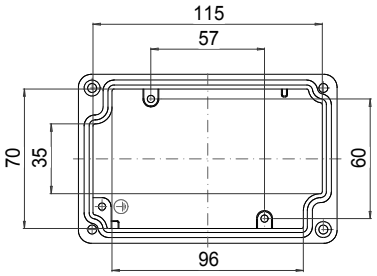

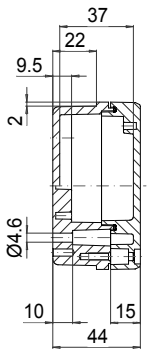

Maksymalna liczba dławnic kablowych na stronę obudowy

A/B	C/D
PG 7	3 / 1
M 16 / PG 9	2 / 1
PG 11	2
M 20 / PG 13,5	1
PG 16	1
M 25 / PG 21	
M 32 / PG 29	
M 40 / PG 36	
M 50 / PG 42	
M 63 / PG 48	

EK 082

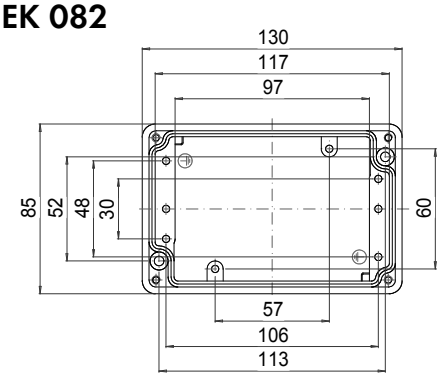

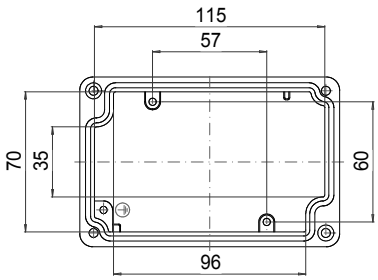

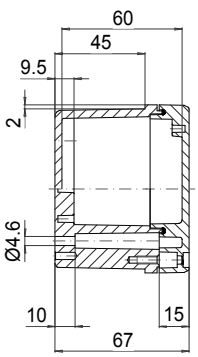

Maksymalna liczba dławnic kablowych na stronę obudowy

A/B	C/D
PG 7	6 / 2
M 16 / PG 9	5 / 2
PG 11	4 / 1
M 20 / PG 13,5	3 / 1
PG 16	3 / 1
M 25 / PG 21	
M 32 / PG 29	
M 40 / PG 36	
M 50 / PG 42	
M 63 / PG 48	

EKF 083

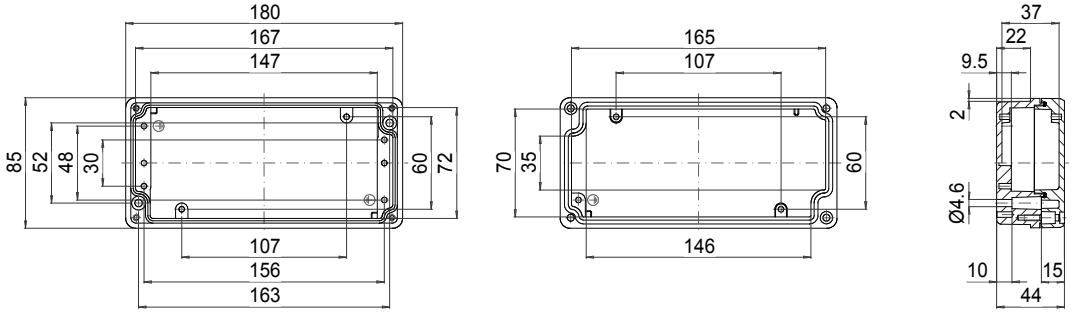

Maksymalna liczba dławnic kablowych na stronę obudowy			
A/B C/D		A/B	C/D
	PG 7	4	1
M 16	PG 9	4	1
	PG 11	3	
M 20	PG 13,5	2	
	PG 16	2	
M 25	PG 21		
M 32	PG 29		
M 40	PG 36		
M 50	PG 42		
M 63	PG 48		

EK 083

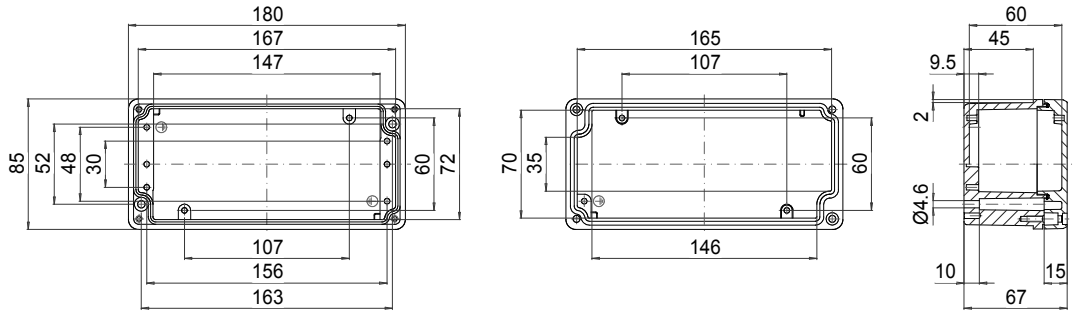

Maksymalna liczba dławnic kablowych na stronę obudowy			
A/B C/D		A/B	C/D
	PG 7	9	2
M 16	PG 9	8	2
	PG 11	6	1
M 20	PG 13,5	5	1
	PG 16	4	1
M 25	PG 21		
M 32	PG 29		
M 40	PG 36		
M 50	PG 42		
M 63	PG 48		

EKF 121

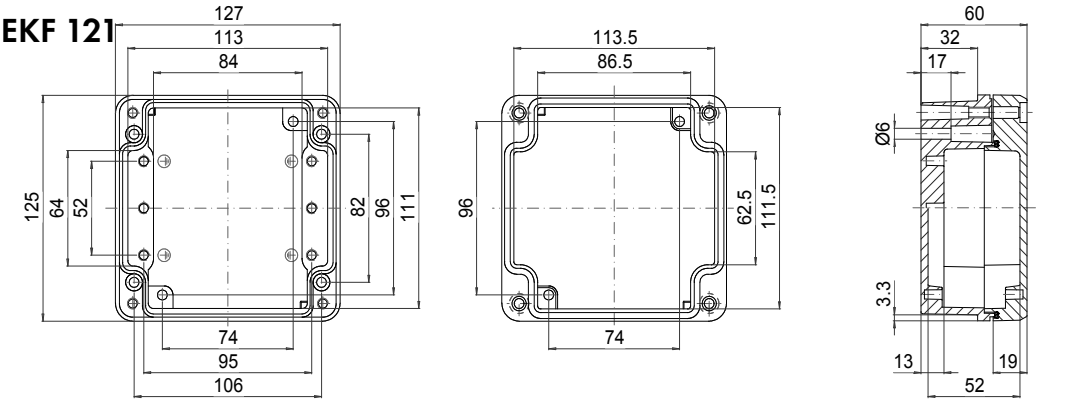

Maksymalna liczba dławnic kablowych na stronę obudowy			
A/B C/D		A/B	C/D
	PG 7	4	3
M 16	PG 9	3	2
	PG 11	3	1
M 20	PG 13,5	2	1
	PG 16	1	1
M 25	PG 21		
M 32	PG 29		
M 40	PG 36		
M 50	PG 42		
M 63	PG 48		

EK 121

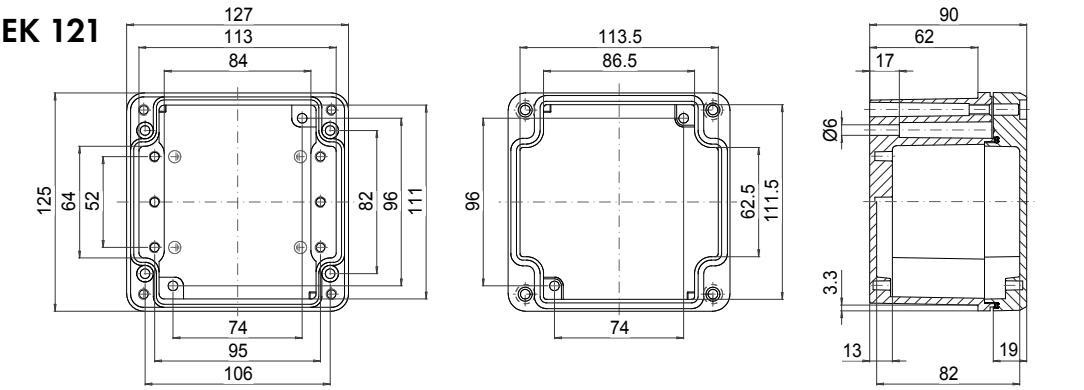

Maksymalna liczba dławnic kablowych na stronę obudowy			
A/B C/D		A/B	C/D
	PG 7	8	6
M 16	PG 9	6	4
	PG 11	6	3
M 20	PG 13,5	5	3
	PG 16	3	2
M 25	PG 21	2	1
M 32	PG 29	1	
M 40	PG 36		
M 50	PG 42		
M 63	PG 48		

ROLEC Wymiary mocowania i montażowe

conFORM

EKF 123

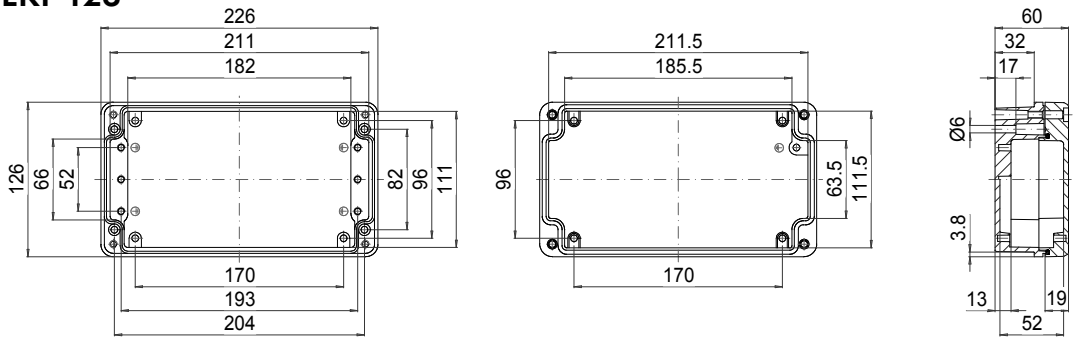

Maksymalna liczba dławnic kablowych na stronę obudowy			
A/B		A/B	C/D
C D	PG 7	10	3
M 16	PG 9	7	2
	PG 11	7	1
M 20	PG 13,5	5	1
	PG 16	3	1
M 25	PG 21		
M 32	PG 29		
M 40	PG 36		
M 50	PG 42		
M 63	PG 48		

EK 123

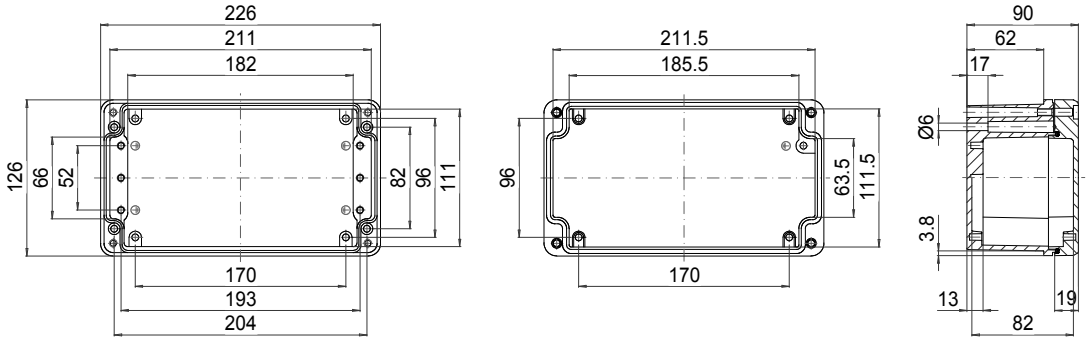

Maksymalna liczba dławnic kablowych na stronę obudowy			
A/B		A/B	C/D
C D	PG 7	15	6
M 16	PG 9	14	4
	PG 11	11	3
M 20	PG 13,5	7	3
	PG 16	4	2
M 25	PG 21	3	1
M 32	PG 29		
M 40	PG 36		
M 50	PG 42		
M 63	PG 48		

EKF 161

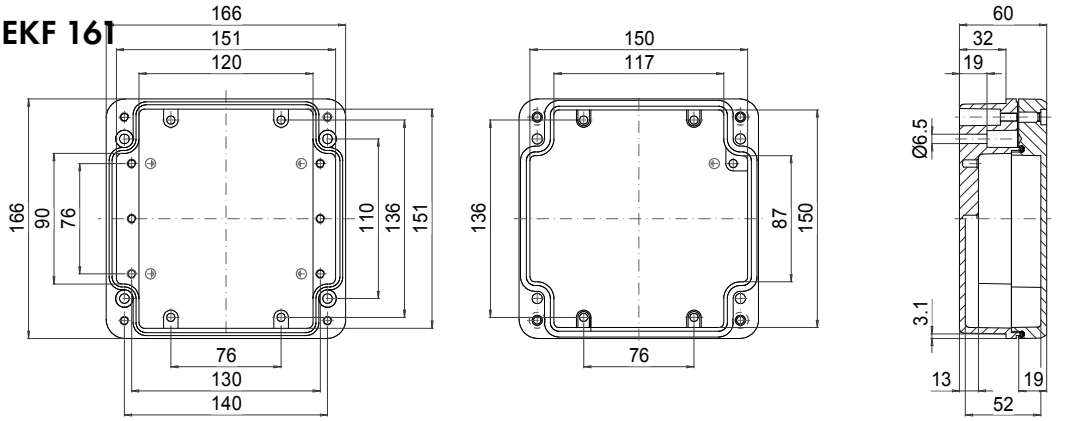

Maksymalna liczba dławnic kablowych na stronę obudowy			
A/B		A/B	C/D
C D	PG 7	7	4
M 16	PG 9	7	4
	PG 11	4	3
M 20	PG 13,5	4	3
	PG 16	3	1
M 25	PG 21		
M 32	PG 29		
M 40	PG 36		
M 50	PG 42		
M 63	PG 48		

EK 161

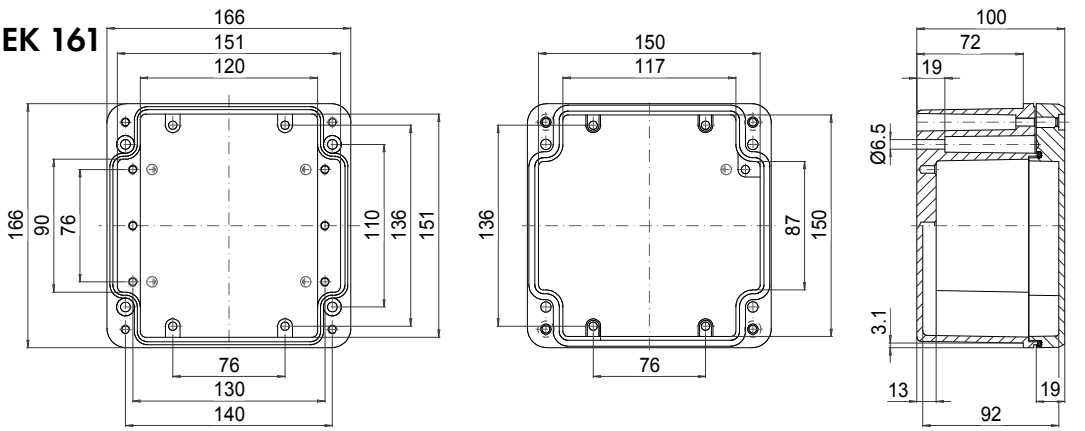

Maksymalna liczba dławnic kablowych na stronę obudowy			
A/B		A/B	C/D
C D	PG 7	15	9
M 16	PG 9	14	8
	PG 11	9	6
M 20	PG 13,5	8	6
	PG 16	6	3
M 25	PG 21	2	2
M 32	PG 29	2	1
M 40	PG 36	1	
M 50	PG 42		
M 63	PG 48		

EKF 162

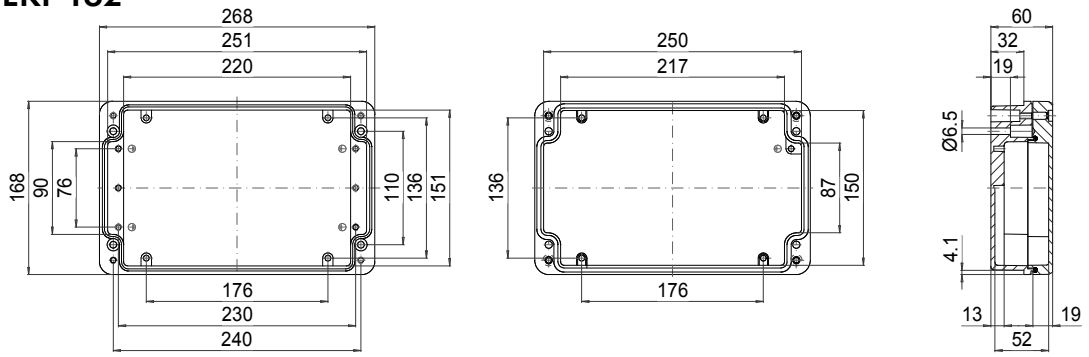

Maksymalna liczba dławnic kablowych na stronę obudowy

A / C D / B		A/B	C/D
	PG 7	15	4
M 16	PG 9	13	4
	PG 11	9	3
M 20	PG 13,5	7	3
	PG 16	6	1
M 25	PG 21		
M 32	PG 29		
M 40	PG 36		
M 50	PG 42		
M 63	PG 48		

EK 162

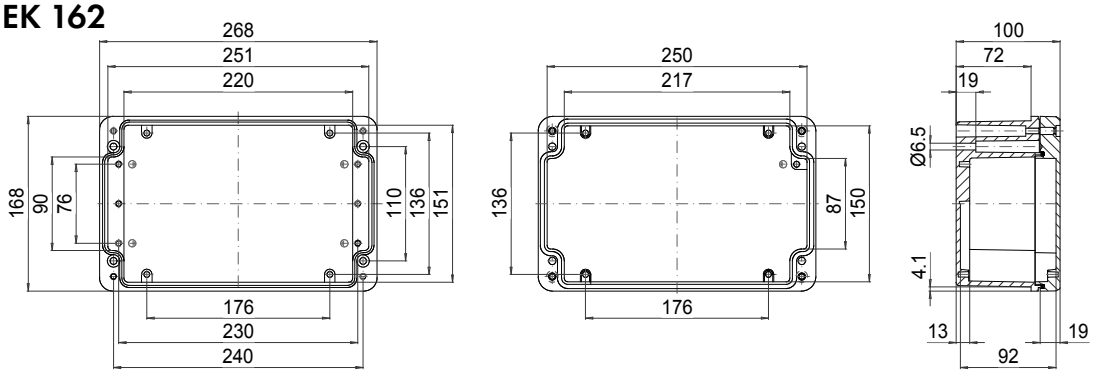

Maksymalna liczba dławnic kablowych na stronę obudowy

A / C D / B		A/B	C/D
	PG 7	30	9
M 16	PG 9	27	8
	PG 11	18	6
M 20	PG 13,5	15	6
	PG 16	12	3
M 25	PG 21	4	2
M 32	PG 29	3	1
M 40	PG 36	3	
M 50	PG 42		
M 63	PG 48		

ROLEC Wymiary mocowania i montażowe

conTROL

EKTF 082

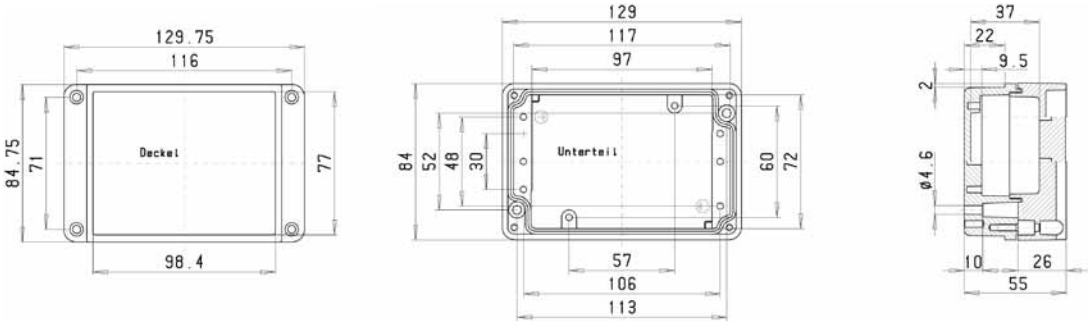

Maksymalna liczba dławnic kablowych na stronę obudowy			
A/B C/D		A/B	C/D
	PG 7	3	1
M 16	PG 9	2	1
	PG 11	2	
M 20	PG 13,5	1	
	PG 16	1	
M 25	PG 21		
M 32	PG 29		
M 40	PG 36		
M 50	PG 42		
M 63	PG 48		

EKT 082

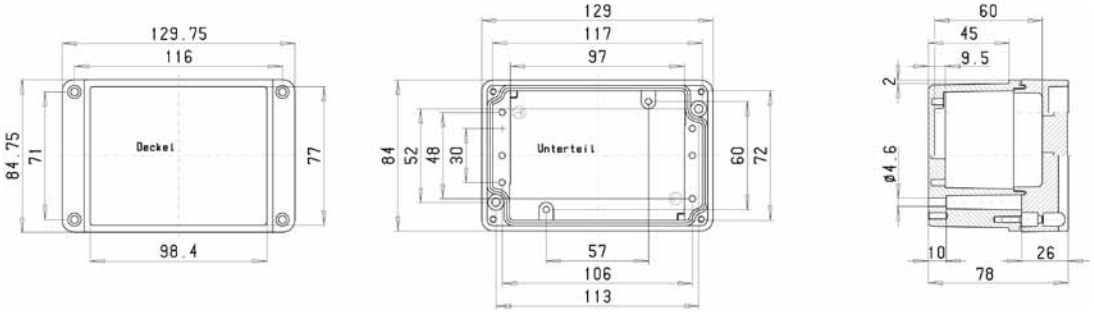

Maksymalna liczba dławnic kablowych na stronę obudowy			
A/B C/D		A/B	C/D
	PG 7	6	2
M 16	PG 9	5	2
	PG 11	4	1
M 20	PG 13,5	3	1
	PG 16	3	1
M 25	PG 21		
M 32	PG 29		
M 40	PG 36		
M 50	PG 42		
M 63	PG 48		

EKTF 083

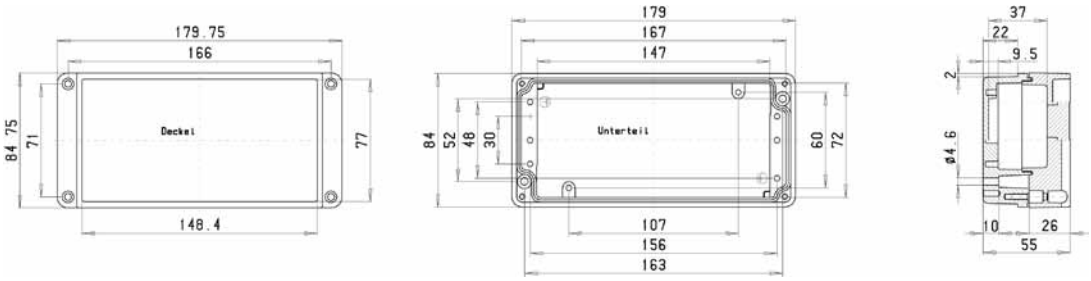

Maksymalna liczba dławnic kablowych na stronę obudowy			
A/B C/D		A/B	C/D
	PG 7	4	1
M 16	PG 9	4	1
	PG 11	3	
M 20	PG 13,5	2	
	PG 16	2	
M 25	PG 21		
M 32	PG 29		
M 40	PG 36		
M 50	PG 42		
M 63	PG 48		

EKT 083

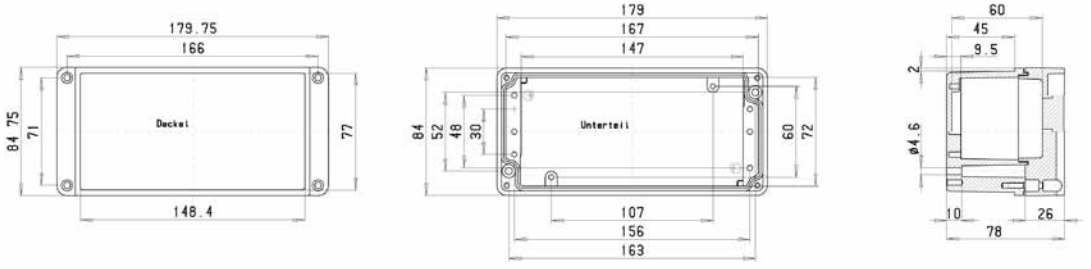

Maksymalna liczba dławnic kablowych na stronę obudowy			
A/B C/D		A/B	C/D
	PG 7	9	2
M 16	PG 9	8	2
	PG 11	6	1
M 20	PG 13,5	5	1
	PG 16	4	1
M 25	PG 21		
M 32	PG 29		
M 40	PG 36		
M 50	PG 42		
M 63	PG 48		

ROLEC®

Our passion is enclosures.



aluKOM

Standardowe obudowy z aluminium

Dane techniczne

aluKOM

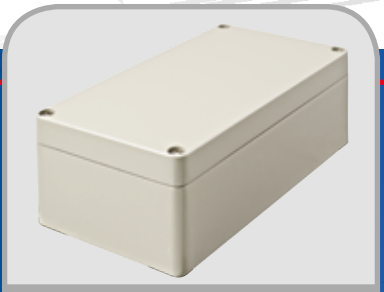

Zgodne z wyrobami rynkowymi



Zawias zewnętrzny



Mocowanie zewnętrzne V2A



Zewnętrzny zawias mocujący



Wewnętrzny zawias mocujący



przytrzymywanie pokrywy (wewnętrzne zawiasy)

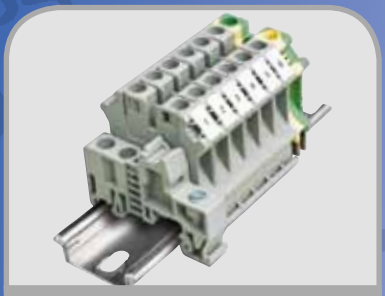

Szyna nośna i zaciski

Obudowa: odlewniczy stop aluminium
EN AN-44300 DIN EN 1706 (GD AL SI 12 / DIN 1725)
Kąt zbieżności 1 °, wewnętrzne wymiary w świetle zmniejszają się do dna obudowy o 1 ° na obwodzie.

Stałe elementy: gwint mocowania M4/M6 w dolnej części.

Mocowanie: oddzielne kanały pod śruby.

Stopień ochrony: IP66 / EN 60529

Uszczelnienie : Uszczelka profilowana TPE (-40°C do +120°C). Chloropren (CR) okrągła uszczelka sznurowa (-30°C do +90°C)"

Śruby pokrywy: stal szlachetna 1.4567 (V2A), nie wypadające

Powierzchnia: lakierowana proszkowo, RAL 7032, szaro-beżowy

Dostępne opcje:

Mocowanie zewnętrzne: stal szlachetna 1.4305 (V2A)

Płyty montażowe: blacha stalowa, ocynkowana

Uszczelnienie: silikonowa, okrągła uszczelka sznurowa (-50°C do +140°C)
Uszczelka EMC (-55°C do +160°C)

Powierzchnia: ochrona antykorozyjna, farby specjalne

Przegląd modeli aluKOM

	Type	Nr. mat.	L	W	H	D	E	g	M	D	A	L	T	HS	IS	S	DH	EMC
	AK 060	106.060.000	50	45	30	40	35	80	❍	●	❍	●	●	❍	❍	❍	❍	❍
*	AK 061	106.061.000	58	64	36	46	36	160	❍	●	❍	●	●	●	❍	❍	❍	❍
*	AK 062	106.062.000	98	64	36	86	36	220	❍	●	❍	●	●	●	❍	❍	❍	❍
*	AK 063	106.063.000	150	64	36	138	36	340	❍	●	❍	●	●	●	❍	❍	❍	❍
*	AK 081	106.081.000	75	80	57	63	52	290	●	●	❍	●	●	●	❍	❍	❍	●
*	AK 082	106.082.000	125	80	57	113	52	440	●	●	❍	●	●	●	❍	❍	❍	●
*	AK 083	106.083.000	175	80	57	163	52	530	●	●	❍	●	●	●	❍	❍	❍	●
	AK 084	106.084.000	250	80	57	238	52	720	●	●	❍	●	●	●	❍	❍	❍	●
*	AK 120	106.120.000	122	120	81	106	82	950	●	●	●	●	●	●	●	❍	●	●
*	AK 121	106.121.000	122	120	91	106	82	970	●	●	●	●	●	●	●	❍	●	●
*	AK 122	106.122.000	220	120	81	204	82	1.420	●	●	●	●	●	●	●	❍	●	●
*	AK 123	106.123.000	220	120	91	204	82	1.450	●	●	●	●	●	●	●	❍	●	●
	AK 124	106.124.000	360	120	81	344	82	1.860	●	●	●	●	●	●	●	❍	●	●
*	AK 161	106.161.000	160	160	90	140	110	1.410	●	●	●	●	●	●	●	●	●	●
*	AK 162	106.162.000	260	160	90	240	110	1.950	●	●	●	●	●	●	●	●	●	●
	AK 163	106.163.000	360	160	90	340	110	2.540	●	●	●	●	●	●	●	●	●	●
	AK 164	106.164.000	560	160	90	540	110	4.310	●	●	●	●	●	●	●	●	●	●
	AK 231	106.231.000	200	230	110	180	180	2.720	●	●	●	●	●	●	●	●	●	●
	AK 232	106.232.000	280	230	110	260	180	3.850	●	●	●	●	●	●	●	●	●	●
	AK 233	106.233.000	330	230	110	310	180	4.270	●	●	●	●	●	●	●	●	●	●
	AK 234	106.234.000	400	230	110	380	180	4.880	●	●	●	●	●	●	●	●	●	●
	AK 235	106.235.000	600	230	110	580	180	6.380	●	●	●	●	●	●	●	●	●	●
	AK 311	106.311.000	402,5	310	110	382	261	6.300	●	●	●	●	●	●	●	●	●	●
	AK 312	106.312.000	600	310	110	580	261	8.480	●	●	●	●	●	●	●	●	●	●

* Uszczelka kształtowa TPE

❏ Standard ● Dostępny ❍ Niedostępny

Dopuszczenia:

Rozszerzone Dopuszczenia:

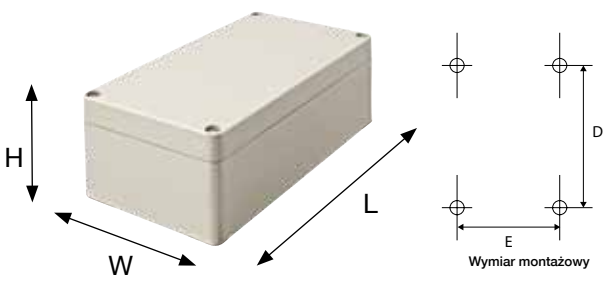



ROLEC Wymiary mocowania i montażowe

aluKOM

AK 060

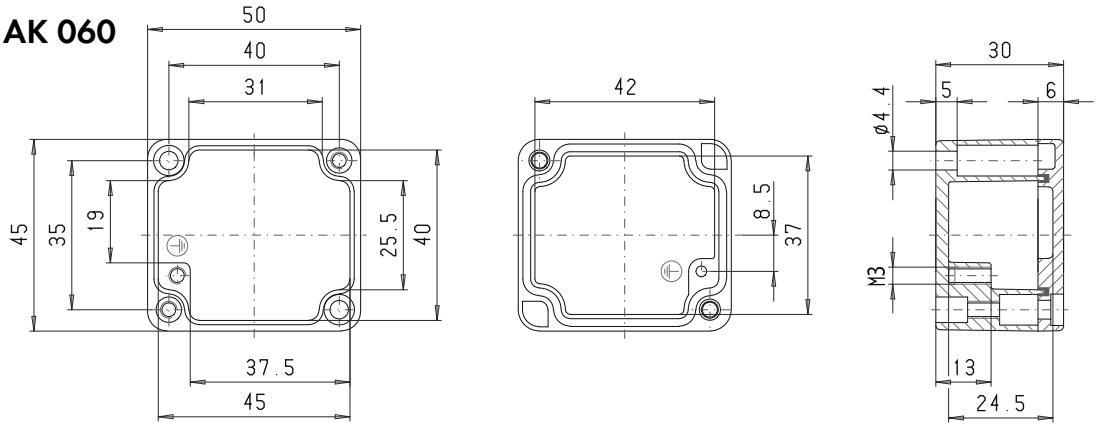

Maksymalna liczba dławnic kablowych na stronę obudowy			
A/B	C/D	A/B	C/D
	PG 7	1	1
M 16	PG 9	1	1
	PG 11		
M 20	PG 13,5		
	PG 16		
M 25	PG 21		
M 32	PG 29		
M 40	PG 36		
M 50	PG 42		
M 63	PG 48		

AK 061

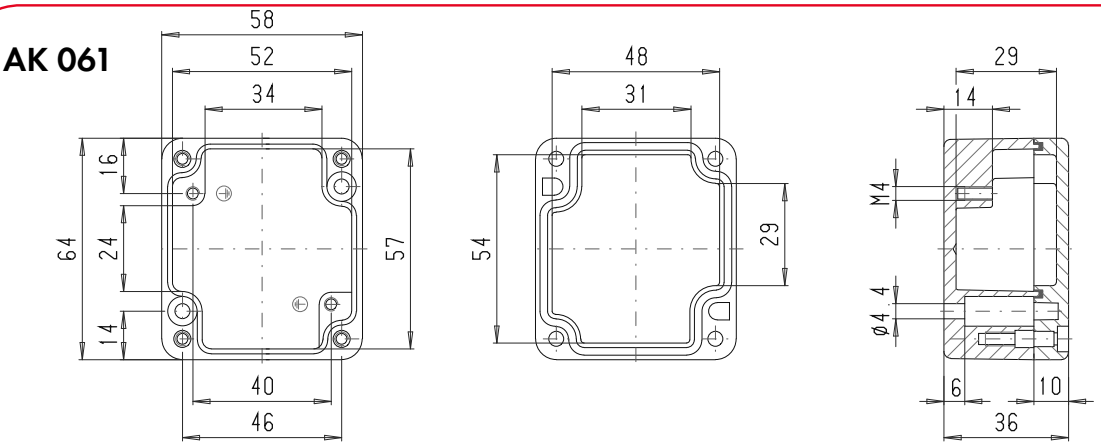

Maksymalna liczba dławnic kablowych na stronę obudowy			
A/B	C/D	A/B	C/D
	PG 7	2	1
M 16	PG 9	1	1
	PG 11		
M 20	PG 13,5		
	PG 16		
M 25	PG 21		
M 32	PG 29		
M 40	PG 36		
M 50	PG 42		
M 63	PG 48		

AK 062

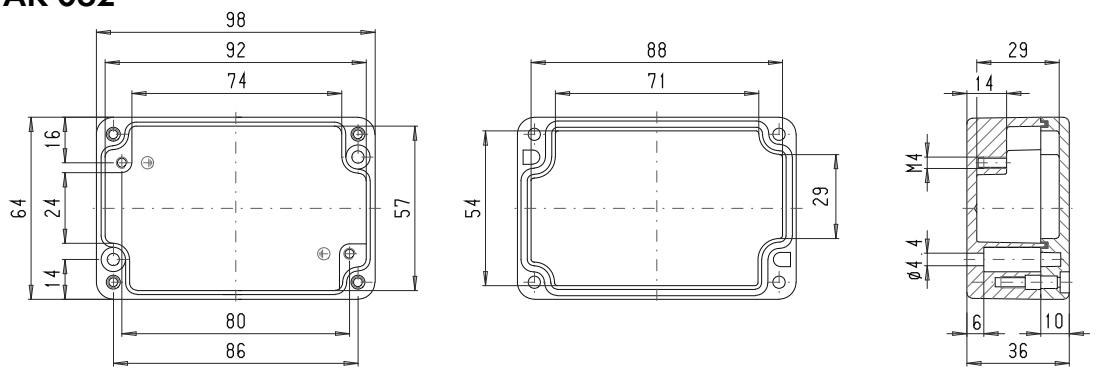

Maksymalna liczba dławnic kablowych na stronę obudowy			
A/B	C/D	A/B	C/D
	PG 7	4	1
M 16	PG 9	3	1
	PG 11		
M 20	PG 13,5		
	PG 16		
M 25	PG 21		
M 32	PG 29		
M 40	PG 36		
M 50	PG 42		
M 63	PG 48		

AK 063

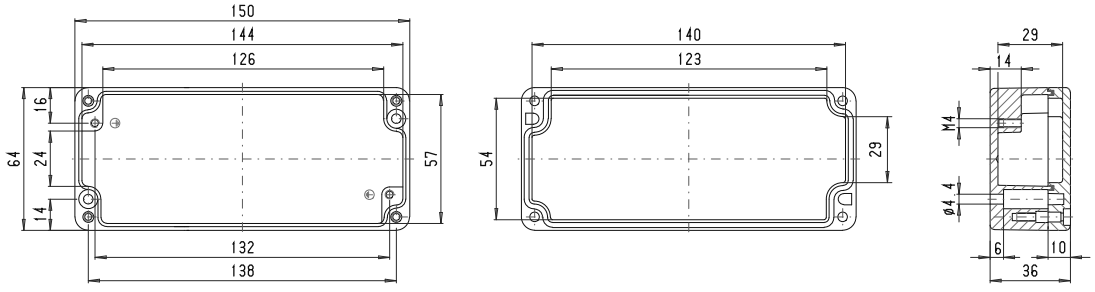

Maksymalna liczba dławnic kablowych na stronę obudowy			
A/B	C/D	A/B	C/D
	PG 7	6	1
M 16	PG 9	5	1
	PG 11		
M 20	PG 13,5		
	PG 16		
M 25	PG 21		
M 32	PG 29		
M 40	PG 36		
M 50	PG 42		
M 63	PG 48		

AK 081

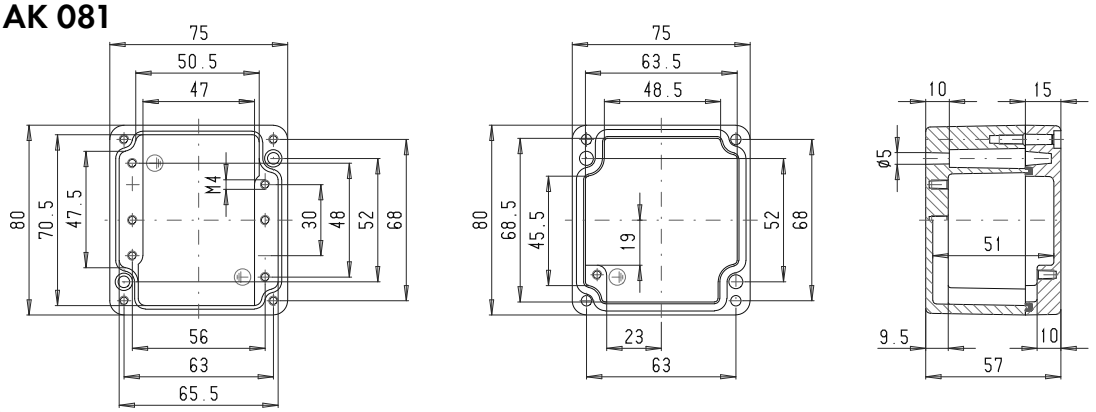

Maksymalna liczba dławnic kablowych na stronę obudowy			
A/B		A/B	C/D
C/D	PG 7	4	3
M 16	PG 9	4	2
	PG 11	2	2
M 20	PG 13,5	2	2
	PG 16	1	1
M 25	PG 21		
M 32	PG 29		
M 40	PG 36		
M 50	PG 42		
M 63	PG 48		

AK 082

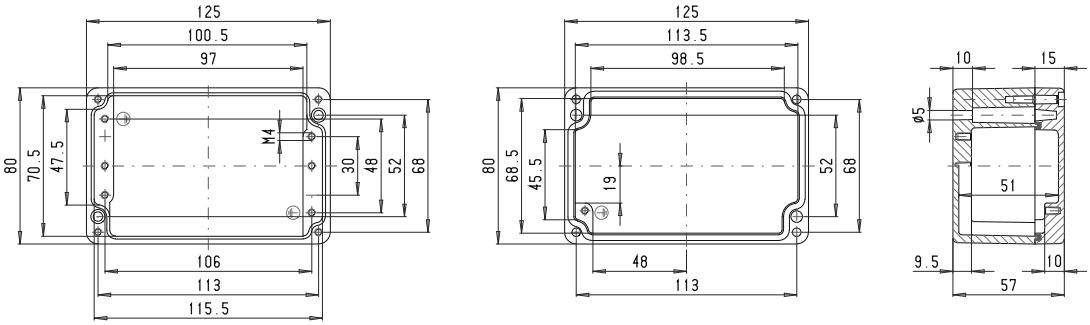

Maksymalna liczba dławnic kablowych na stronę obudowy			
A/B		A/B	C/D
C/D	PG 7	10	3
M 16	PG 9	8	2
	PG 11	4	2
M 20	PG 13,5	4	2
	PG 16	3	1
M 25	PG 21		
M 32	PG 29		
M 40	PG 36		
M 50	PG 42		
M 63	PG 48		

AK 083

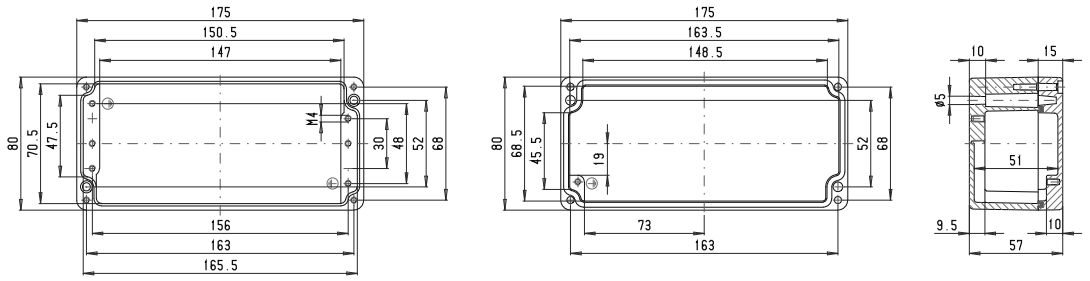

Maksymalna liczba dławnic kablowych na stronę obudowy			
A/B		A/B	C/D
C/D	PG 7	14	3
M 16	PG 9	11	2
	PG 11	7	2
M 20	PG 13,5	6	2
	PG 16	5	1
M 25	PG 21		
M 32	PG 29		
M 40	PG 36		
M 50	PG 42		
M 63	PG 48		

AK 084

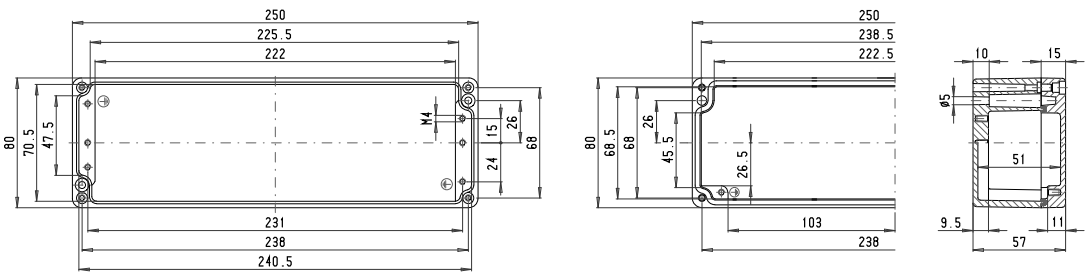

Maksymalna liczba dławnic kablowych na stronę obudowy			
A/B		A/B	C/D
C/D	PG 7	22	3
M 16	PG 9	15	2
	PG 11	10	2
M 20	PG 13,5	9	2
	PG 16	7	1
M 25	PG 21		
M 32	PG 29		
M 40	PG 36		
M 50	PG 42		
M 63	PG 48		

ROLEC Wymiary mocowania i montażowe

aluKOM

AK 120

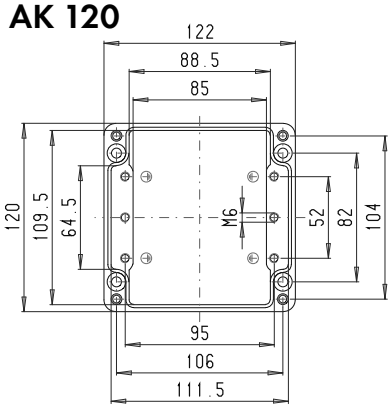

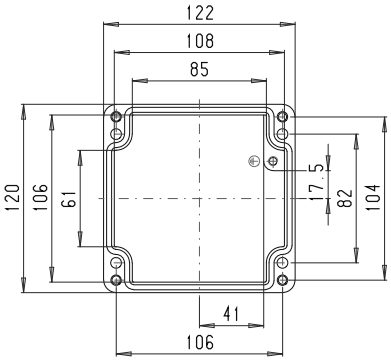

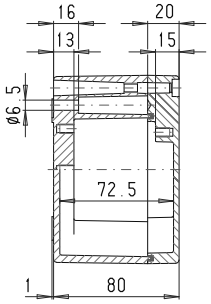

Maksymalna liczba dławnic kablowych na stronę obudowy

A/B	C/D
PG 7	10	8
M 16	PG 9	8	6
	PG 11	6	4
M 20	PG 13,5	6	4
	PG 16	5	2
M 25	PG 21	2	1
M 32	PG 29	2	1
M 40	PG 36		
M 50	PG 42		
M 63	PG 48		

AK 121

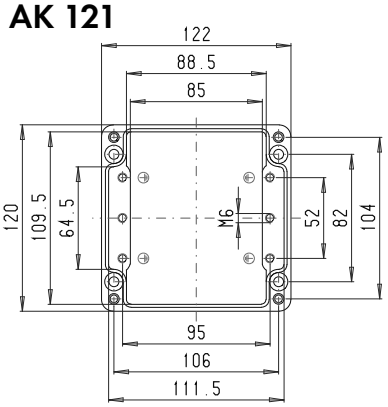

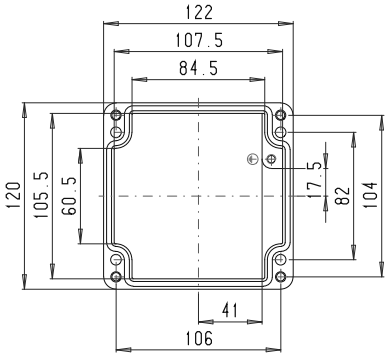

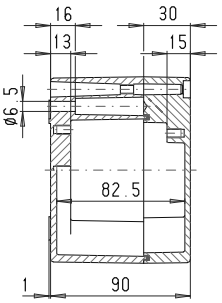

Maksymalna liczba dławnic kablowych na stronę obudowy

A/B	C/D
PG 7	10	8
M 16	PG 9	8	6
	PG 11	6	4
M 20	PG 13,5	6	4
	PG 16	5	2
M 25	PG 21	2	1
M 32	PG 29	2	1
M 40	PG 36		
M 50	PG 42		
M 63	PG 48		

AK 122

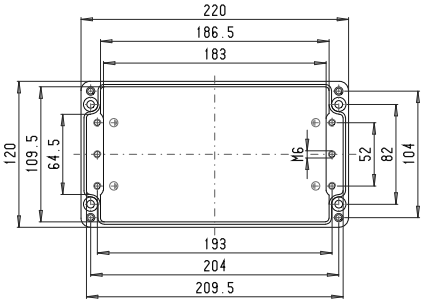

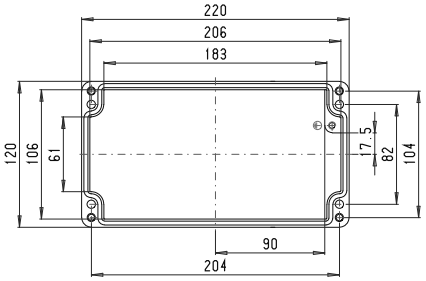

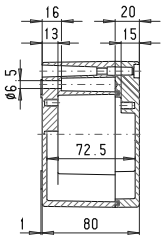

Maksymalna liczba dławnic kablowych na stronę obudowy

A/B	C/D
PG 7	22	8
M 16	PG 9	20	6
	PG 11	14	4
M 20	PG 13,5	14	4
	PG 16	11	2
M 25	PG 21	5	1
M 32	PG 29	3	1
M 40	PG 36		
M 50	PG 42		
M 63	PG 48		

AK 123

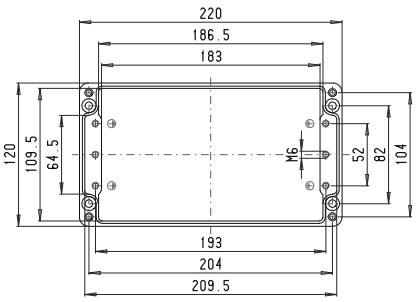

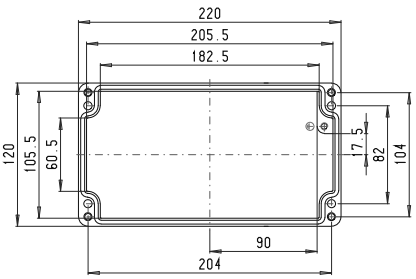

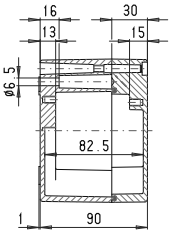

Maksymalna liczba dławnic kablowych na stronę obudowy

A/B	C/D
PG 7	22	8
M 16	PG 9	20	6
	PG 11	14	4
M 20	PG 13,5	14	4
	PG 16	11	2
M 25	PG 21	5	1
M 32	PG 29	3	1
M 40	PG 36		
M 50	PG 42		
M 63	PG 48		

AK 124

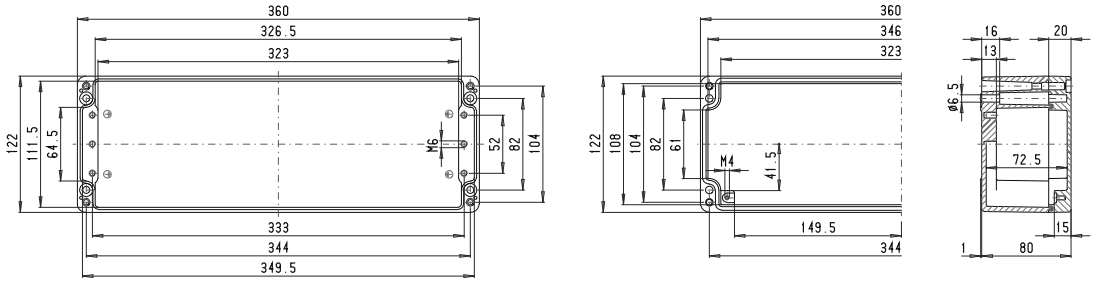

Maksymalna liczba dławnic kablowych na stronę obudowy			
A/C B/D		A/B	C/D
	PG 7	38	3
M 16	PG 9	34	8
	PG 11	26	6
M 20	PG 13,5	24	4
	PG 16	20	4
M 25	PG 21	9	2
M 32	PG 29	6	1
M 40	PG 36		1
M 50	PG 42		
M 63	PG 48		

AK 161

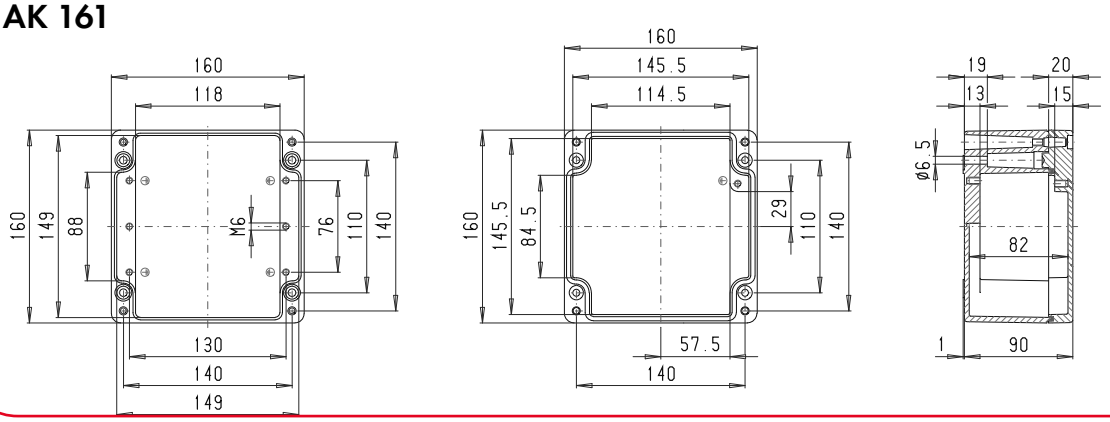

Maksymalna liczba dławnic kablowych na stronę obudowy			
A/C B/D		A/B	C/D
	PG 7	21	12
M 16	PG 9	15	8
	PG 11	10	6
M 20	PG 13,5	10	6
	PG 16	8	5
M 25	PG 21	4	2
M 32	PG 29	2	2
M 40	PG 36	2	1
M 50	PG 42	1	
M 63	PG 48		

AK162

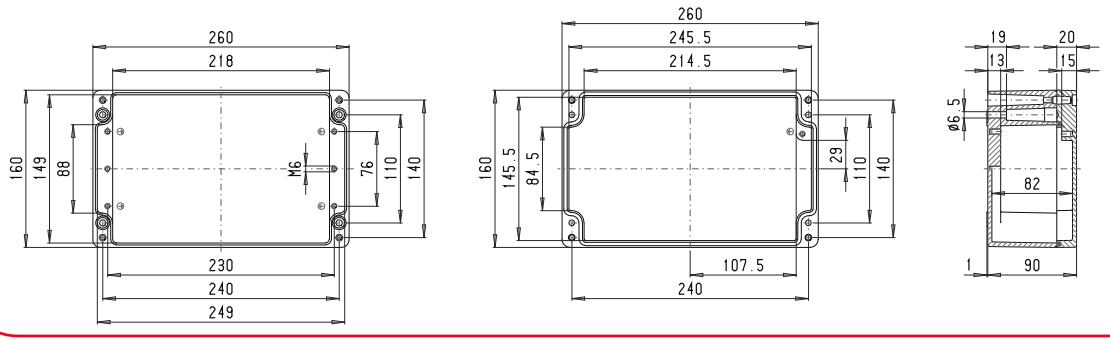

Maksymalna liczba dławnic kablowych na stronę obudowy			
A/C B/D		A/B	C/D
	PG 7	36	12
M 16	PG 9	30	8
	PG 11	18	6
M 20	PG 13,5	18	6
	PG 16	14	5
M 25	PG 21	7	2
M 32	PG 29	4	2
M 40	PG 36	3	1
M 50	PG 42	3	
M 63	PG 48		

AK 163

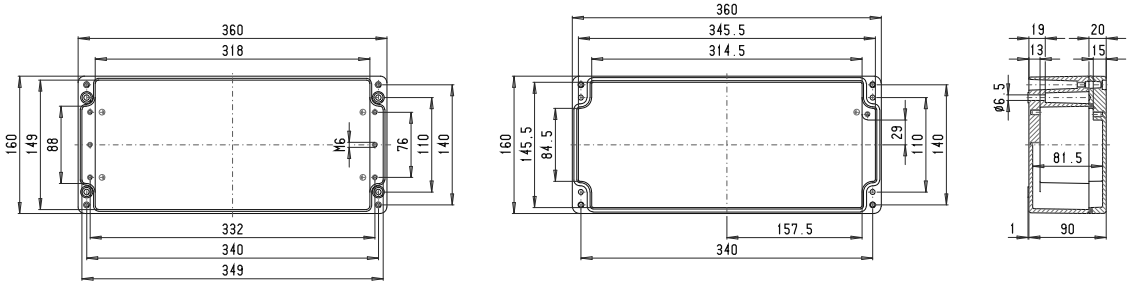

Maksymalna liczba dławnic kablowych na stronę obudowy			
A/C B/D		A/B	C/D
	PG 7	54	12
M 16	PG 9	42	8
	PG 11	28	6
M 20	PG 13,5	26	6
	PG 16	20	5
M 25	PG 21	10	2
M 32	PG 29	6	2
M 40	PG 36	5	1
M 50	PG 42	4	
M 63	PG 48		

ROLEC Wymiary mocowania i montażowe

aluKOM

AK 164

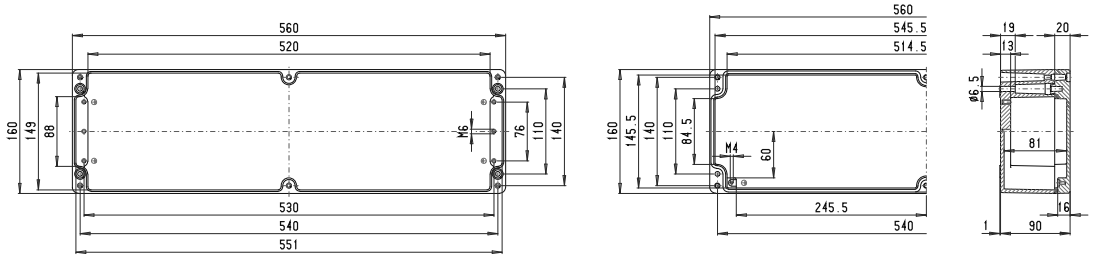

Maksymalna liczba dławnic kablowych na stronę obudowy

A/B	C/D
PG 7	84	12
M 16	PG 9	66	8
	PG 11	44	6
M 20	PG 13,5	40	6
	PG 16	32	5
M 25	PG 21	16	2
M 32	PG 29	10	2
M 40	PG 36	8	1
M 50	PG 42	6	
M 63	PG 48		

AK 231

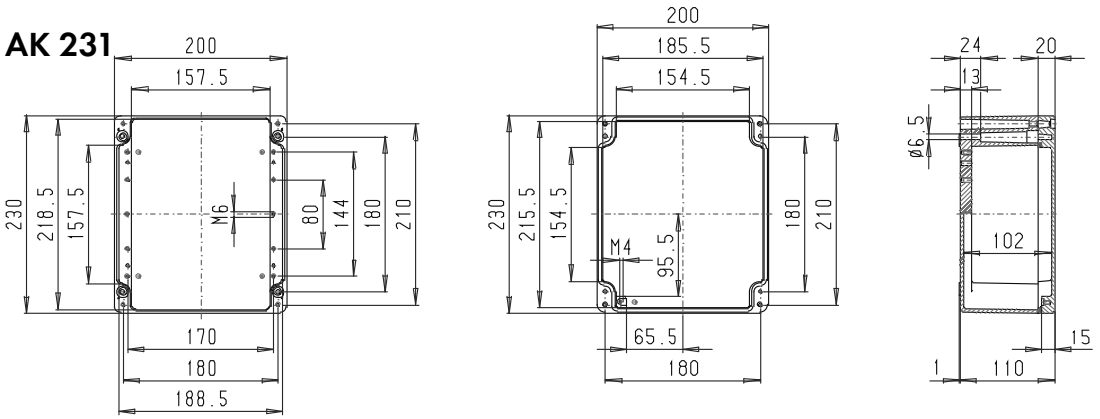

Maksymalna liczba dławnic kablowych na stronę obudowy

A/B	C/D
PG 7	36	32
M 16	PG 9	28	24
	PG 11	21	18
M 20	PG 13,5	18	12
	PG 16	10	10
M 25	PG 21	8	8
M 32	PG 29	4	4
M 40	PG 36	3	3
M 50	PG 42	2	2
M 63	PG 48	2	2

AK 232

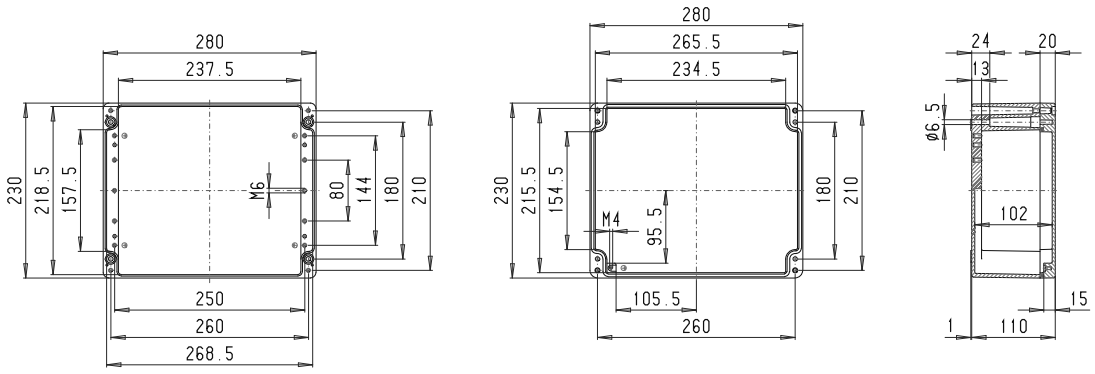

Maksymalna liczba dławnic kablowych na stronę obudowy

A/B	C/D
PG 7	52	32
M 16	PG 9	36	24
	PG 11	30	18
M 20	PG 13,5	27	12
	PG 16	16	10
M 25	PG 21	12	8
M 32	PG 29	6	4
M 40	PG 36	4	2
M 50	PG 42	3	2
M 63	PG 48	3	2

AK 233

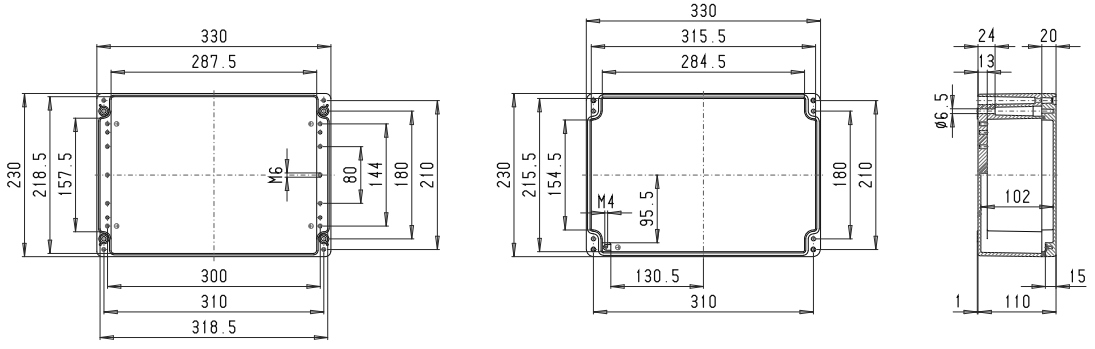

Maksymalna liczba dławnic kablowych na stronę obudowy

A/B	C/D
PG 7	64	32
M 16	PG 9	52	24
	PG 11	36	18
M 20	PG 13,5	33	12
	PG 16	29	10
M 25	PG 21	14	8
M 32	PG 29	7	3
M 40	PG 36	5	2
M 50	PG 42	4	2
M 63	PG 48	4	2

AK 234

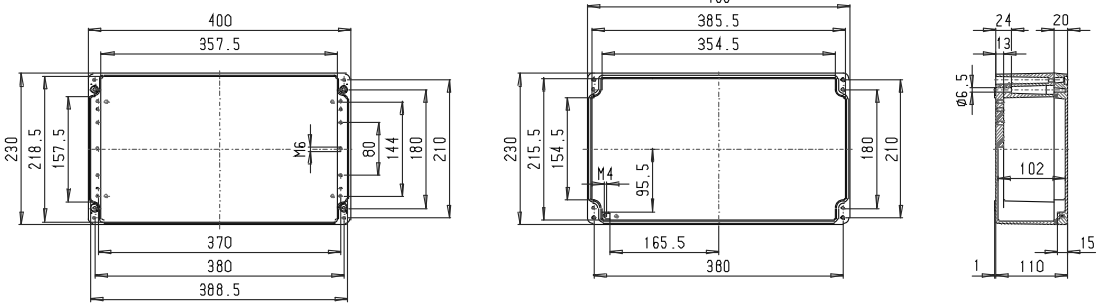

Maksymalna liczba dławnic kablowych na stronę obudowy			
A/B		A/B	C/D
C/D	PG 7	80	32
M 16	PG 9	57	24
	PG 11	45	18
M 20	PG 13,5	39	12
	PG 16	26	10
M 25	PG 21	18	8
M 32	PG 29	10	4
M 40	PG 36	6	2
M 50	PG 42	5	2
M 63	PG 48	5	2

AK 235

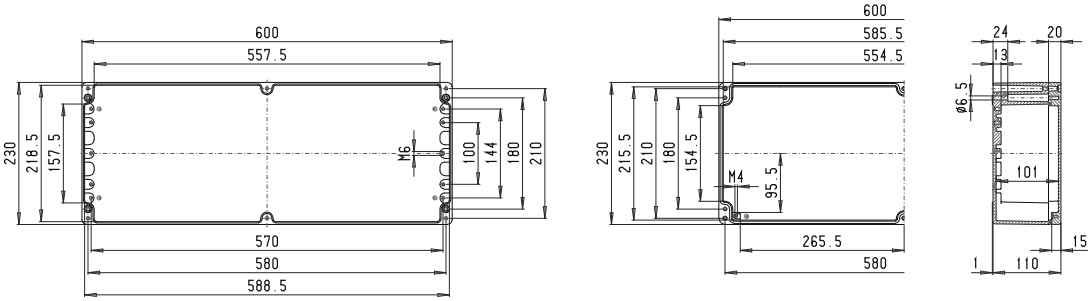

Maksymalna liczba dławnic kablowych na stronę obudowy			
A/B		A/B	C/D
C/D	PG 7	120	32
M 16	PG 9	96	24
	PG 11	66	18
M 20	PG 13,5	60	12
	PG 16	36	10
M 25	PG 21	24	8
M 32	PG 29	14	3
M 40	PG 36	8	2
M 50	PG 42	8	2
M 63	PG 48	6	2

AK 311

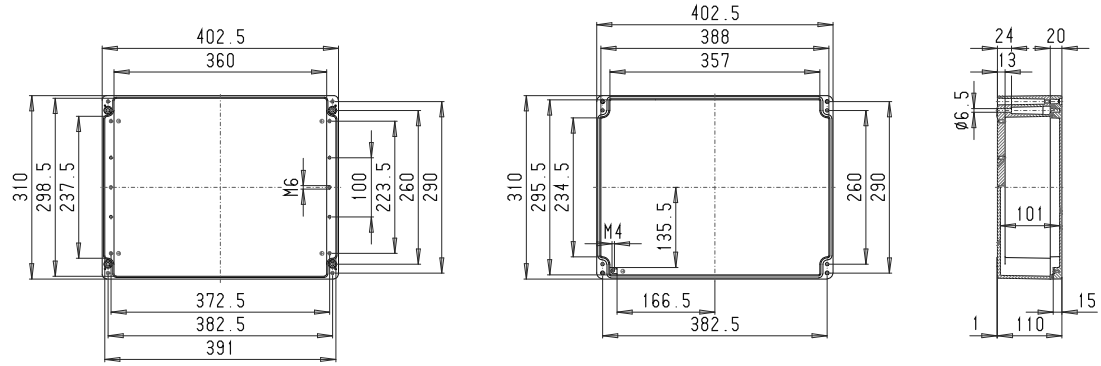

Maksymalna liczba dławnic kablowych na stronę obudowy			
A/B		A/B	C/D
C/D	PG 7	76	42
M 16	PG 9	57	36
	PG 11	45	27
M 20	PG 13,5	39	20
	PG 16	26	16
M 25	PG 21	18	12
M 32	PG 29	10	5
M 40	PG 36	6	4
M 50	PG 42	5	3
M 63	PG 48	3	3

AK 312

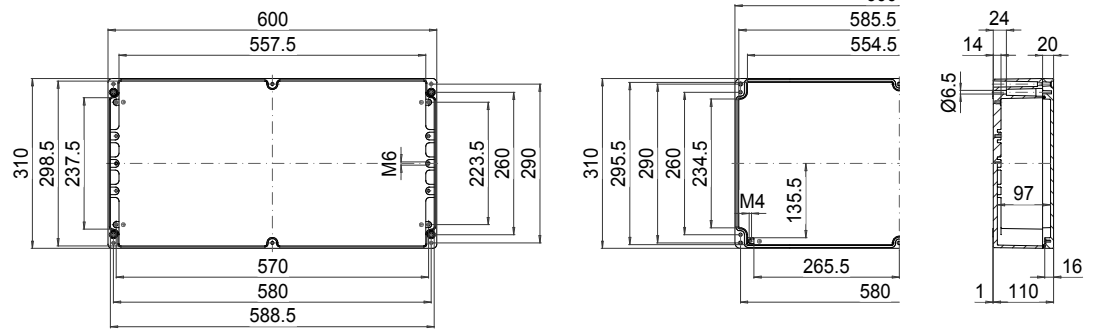

Maksymalna liczba dławnic kablowych na stronę obudowy			
A/B		A/B	C/D
C/D	PG 7	120	42
M 16	PG 9	96	36
	PG 11	66	27
M 20	PG 13,5	60	20
	PG 16	36	16
M 25	PG 21	24	12
M 32	PG 29	14	5
M 40	PG 36	10	4
M 50	PG 42	8	3
M 63	PG 48	6	3

ROLEC®

Our passion is enclosures.



polyTOP

Obudowy z poliestru wzmacnianego włóknem szklanym

Dane techniczne
polyTOP



Zgodna z aluNORM



Szeroka oferta wyposażenia

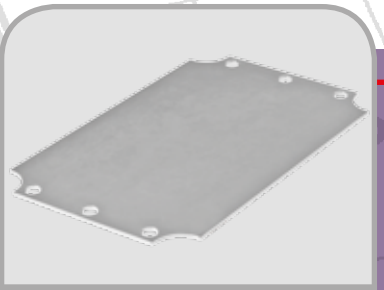

Płyta montażowa

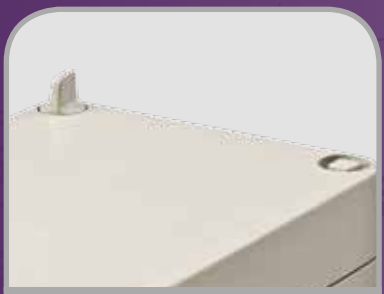

Duży wybór ...



...śrub zamykających



Zawias zewnętrzny



Szyna nośna i zaciski

Obudowa: poliester wzmocniony włóknem szklanym, bez halogenów. Kąt zbieżności 1 °, wewnętrzne wymiary w świetle zmniejszają się do dna obudowy o 1 ° na obwodzie.

Stałe elementy: mostki mocujące i cokół M4/M6 Tuleje gwintowe w dolnej części.

Mocowanie: zajmująca niewiele miejsca technika jednokanałowa

Właściwości ogniowe: UL 94 V-0, samogasnąca

Stopień ochrony: IP66 / EN 60529

Uszczelnienie: chloropren (CR), okrągła uszczelka sznurowa (-30 °C do +90 °C)

Śruby pokrywy: poliamid (PA), niewypadające

Powierzchnia: RAL 7032, szarobeżowy, oporność powierzchniowa > 10^9 Ω

Dostępne opcje:

Mocowanie zewnętrzne: stal szlachetna 1.4301 (V2A)

Płyty montażowe: blacha stalowa, ocynkowana

Uszczelnienie: silikonowa, okrągła uszczelka sznurowa (-50 °C do +140 °C)

Stopień ochrony: IP67 / EN 60529

Powierzchnia: RAL 9005, głęboka czerń, oporność powierzchniowa < 10^9 Ω

Przegląd modeli polyTOP

Type	Nr. mat.	L	W	H	D	E	g	S	IN	V	W	X	H	M	A	T	67
PT 080	132.080.000	82	82	60	67	67	240	❍	●	❑	❍	❍	❍	●	●	●	●
PT 082	132.082.000	122	82	60	107	67	340	❍	●	❑	❍	❍	❍	●	●	●	●
PT 084	132.084.000	162	82	60	147	67	420	❍	●	❑	❍	❍	❍	●	●	●	●
PT 100	132.100.000	102	102	81	87	78	520	●	●	❑	❍	❍	❍	●	●	●	●
PT 102	132.102.000	152	102	81	137	87	650	●	●	❑	❍	❍	❍	●	●	●	●
PT 104	132.104.000	202	102	81	187	87	770	●	●	❑	❍	❍	❍	●	●	●	●
PT 120	132.120.000	124	124	100	102	102	800	●	❍	❑	●	●	●	●	●	●	●
PT 122	132.122.000	184	124	100	162	102	860	●	❍	❑	●	●	●	●	●	●	●
PT 124	132.124.000	244	124	100	222	102	920	●	❍	❑	●	●	●	●	●	●	●
PT 160	132.160.000	164	164	100	142	142	820	●	❍	❑	●	●	●	●	●	●	●
PT 162	132.162.000	244	164	100	222	142	1.100	●	❍	❑	●	●	●	●	●	●	●
PT 164	132.164.000	324	164	100	302	142	1.340	●	❍	❑	●	●	●	●	●	●	●
PT 400	132.400.000	404	404	160	382	382	6.500	●	❍	❑	●	●	●	●	●	●	●

❑ Standard ● Dostępny ❍ Niedostępny

Dopuszczenia:

Rozszerzone Dopuszczenia:

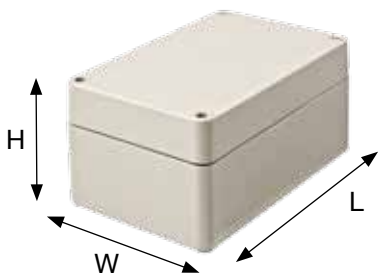

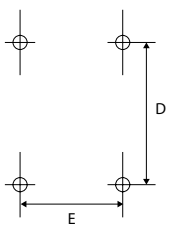

Wymiar montażowy



ROLEC Wymiary mocowania i montażowe

polyTOP

PT 080

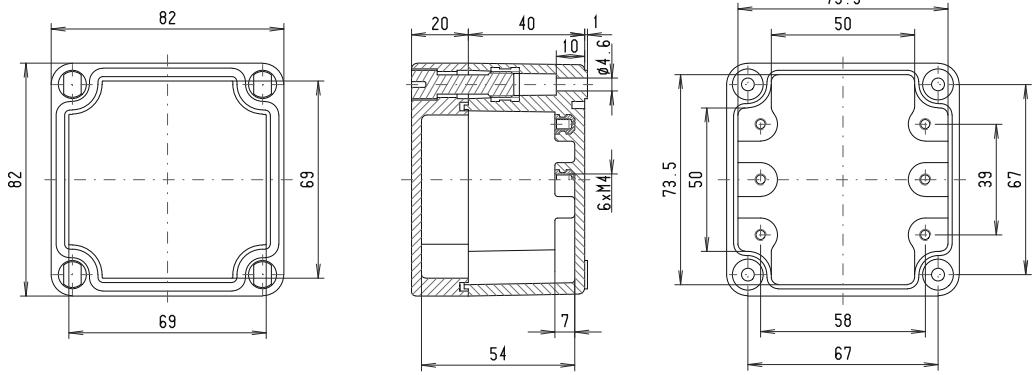

Maksymalna liczba dławnic kablowych na stronę obudowy

A/B	C/D
PG 7	2	2
PG 9	2	2
PG 11		
PG 13,5		
PG 16		
PG 21		
PG 29		
PG 36		
PG 42		
PG 48		

PT 082

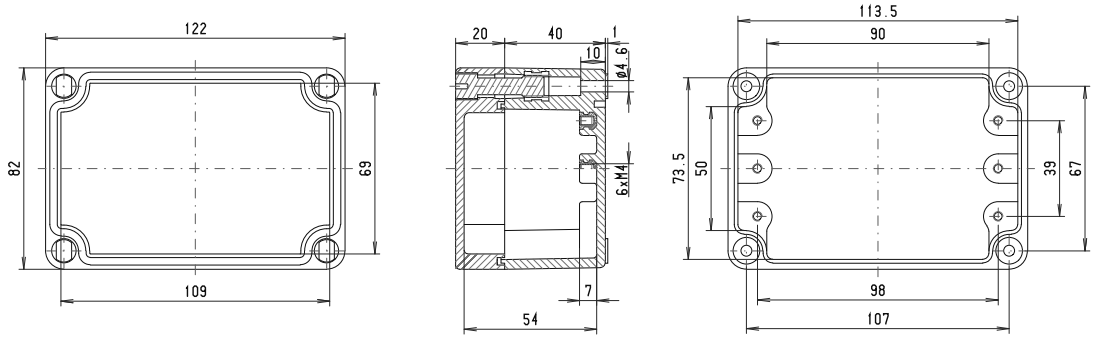

Maksymalna liczba dławnic kablowych na stronę obudowy

A/B	C/D
PG 7	4	2
PG 9	3	2
PG 11	3	
PG 13,5	3	
PG 16	2	
PG 21	1	
PG 29		
PG 36		
PG 42		
PG 48		

PT 084

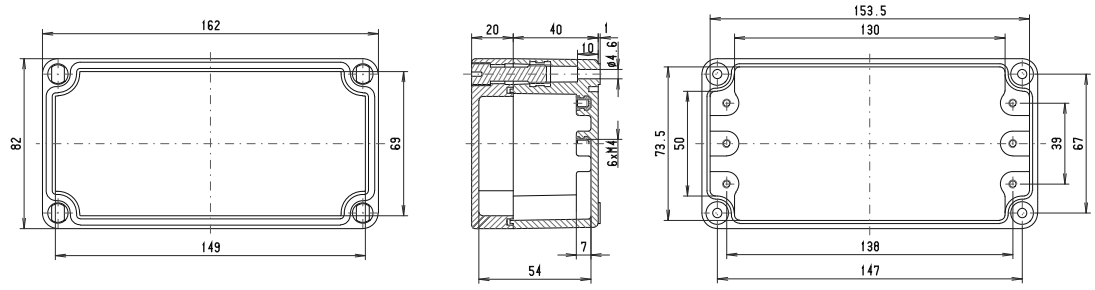

Maksymalna liczba dławnic kablowych na stronę obudowy

A/B	C/D
PG 7	10	2
PG 9	6	2
PG 11	5	
PG 13,5	4	
PG 16	4	
PG 21	4	
PG 29	3	
PG 36		
PG 42		
PG 48		

PT 100

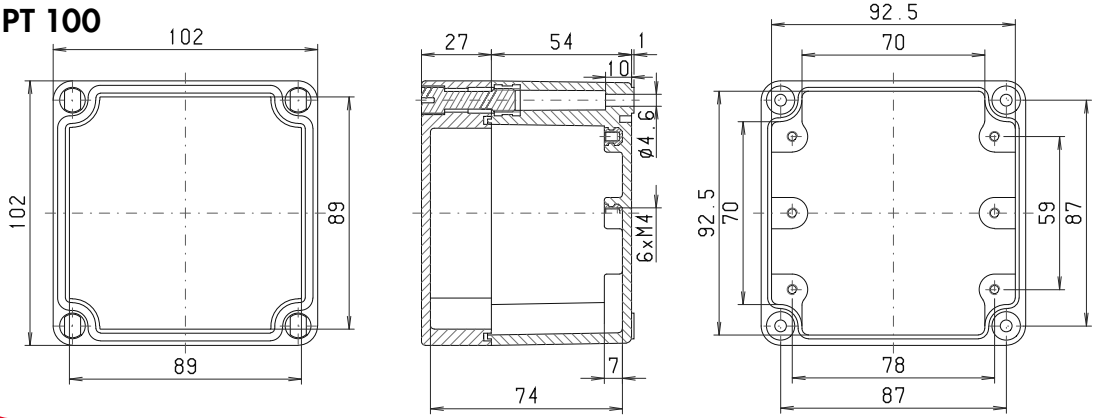

Maksymalna liczba dławnic kablowych na stronę obudowy

A/B	C/D
PG 7	4	2
PG 9	3	2
PG 11	3	2
PG 13,5	3	1
PG 16	2	
PG 21	1	
PG 29	1	
PG 36		
PG 42		
PG 48		

PT 102

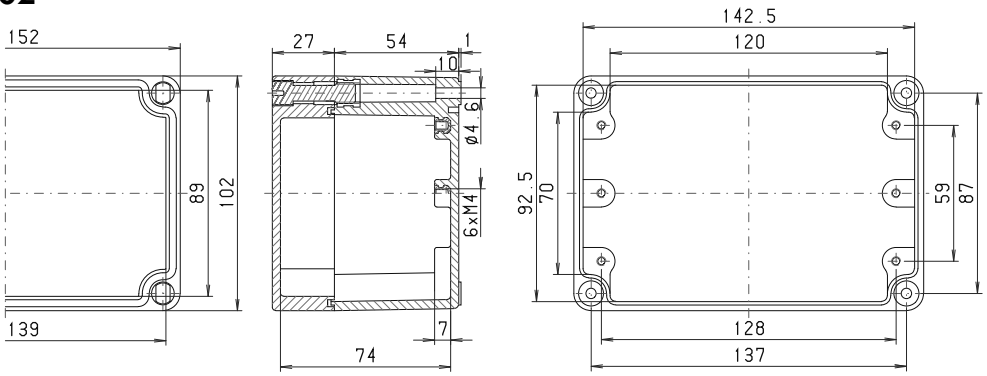

Maksymalna liczba dławnic kablowych na stronę obudowy

A/B		A/B	C/D
	PG 7	8	2
M 16	PG 9	6	2
	PG 11	4	2
M 20	PG 13,5	4	1
	PG 16	3	1
M 25	PG 21	2	
M 32	PG 29	1	
M 40	PG 36		
M 50	PG 42		
M 63	PG 48		

PT 104

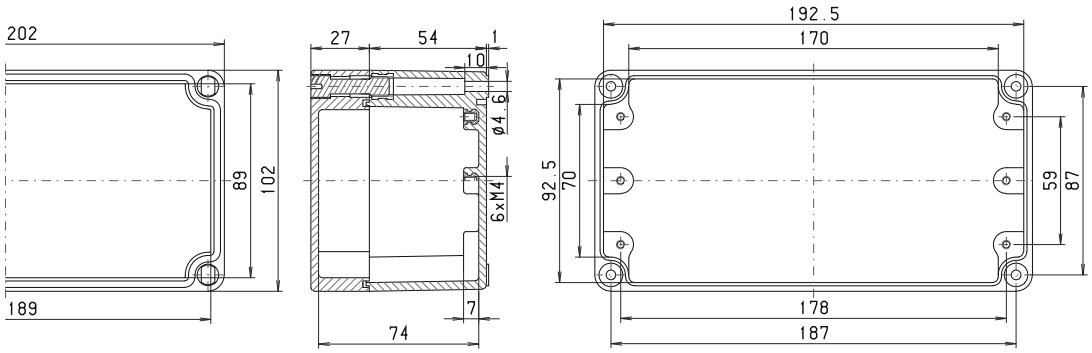

Maksymalna liczba dławnic kablowych na stronę obudowy

A/B		A/B	C/D
	PG 7	10	2
M 16	PG 9	8	2
	PG 11	6	2
M 20	PG 13,5	5	1
	PG 16	4	1
M 25	PG 21	3	
M 32	PG 29	2	
M 40	PG 36		
M 50	PG 42		
M 63	PG 48		

PT 120

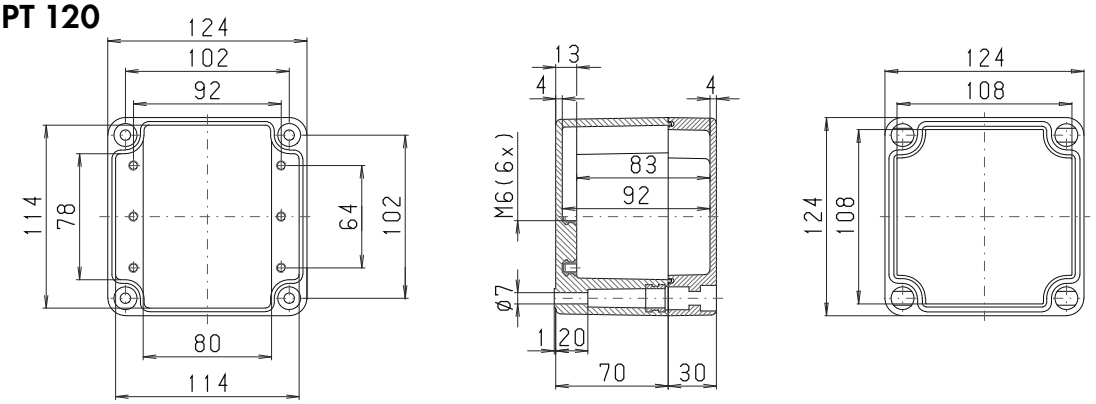

Maksymalna liczba dławnic kablowych na stronę obudowy

A/B		A/B	C/D
	PG 7	12	9
M 16	PG 9	8	6
	PG 11	8	5
M 20	PG 13,5	5	4
	PG 16	4	4
M 25	PG 21	3	
M 32	PG 29	1	
M 40	PG 36		
M 50	PG 42		
M 63	PG 48		

PT 122

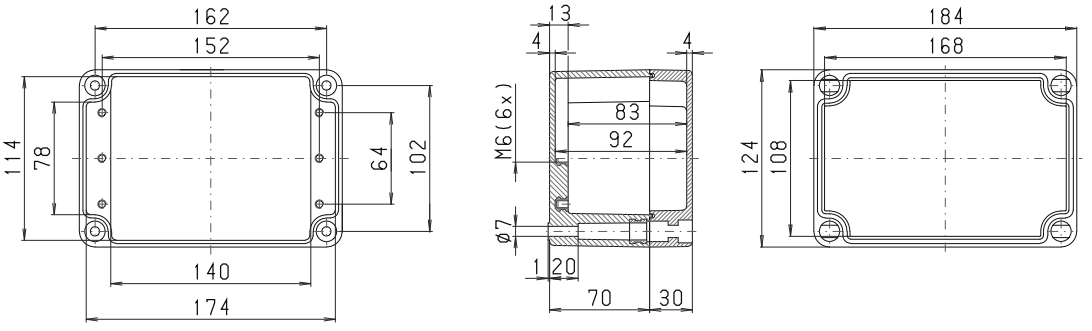

Maksymalna liczba dławnic kablowych na stronę obudowy

A/B		A/B	C/D
	PG 7	12	9
M 16	PG 9	11	6
	PG 11	11	5
M 20	PG 13,5	8	4
	PG 16	5	4
M 25	PG 21	3	
M 32	PG 29	3	
M 40	PG 36		
M 50	PG 42		
M 63	PG 48		

ROLEC Wymiary mocowania i montażowe

polyTOP

PT 124

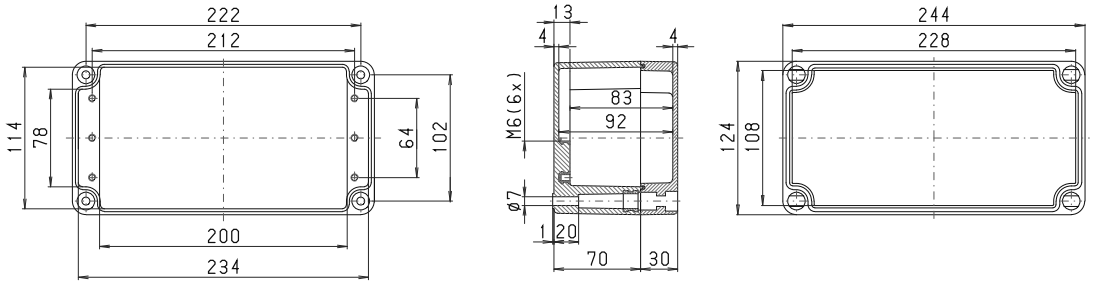

Maksymalna liczba dławnic kablowych na stronę obudowy

A/B	C/D
PG 7	20	9
M 16	PG 9	17	6
PG 11	14	5
M 20	PG 13,5	11	4
PG 16	7	4
M 25	PG 21	4	
M 32	PG 29	3	
M 40	PG 36		
M 50	PG 42		
M 63	PG 48		

PT 160

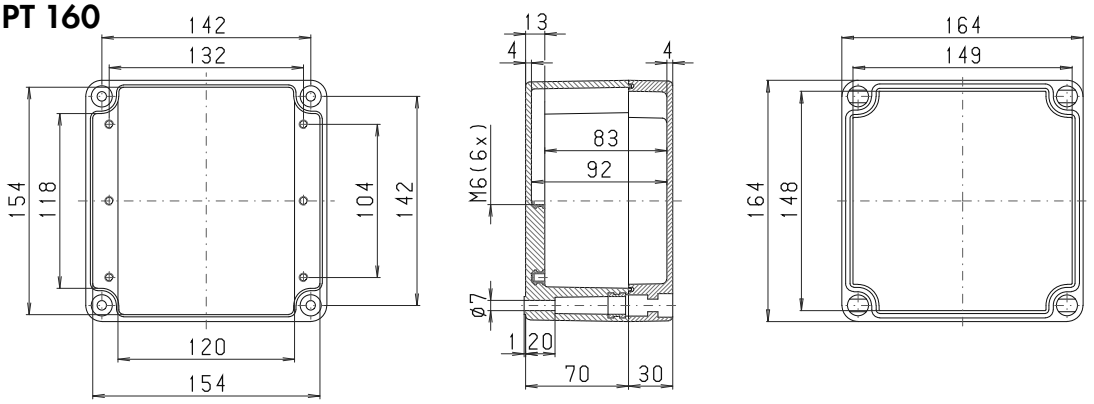

Maksymalna liczba dławnic kablowych na stronę obudowy

A/B	C/D
PG 7	15	4
M 16	PG 9	14	3
PG 11	9	2
M 20	PG 13,5	8	2
PG 16	6	2
M 25	PG 21	2	
M 32	PG 29	2	
M 40	PG 36	1	
M 50	PG 42		
M 63	PG 48		

PT 162

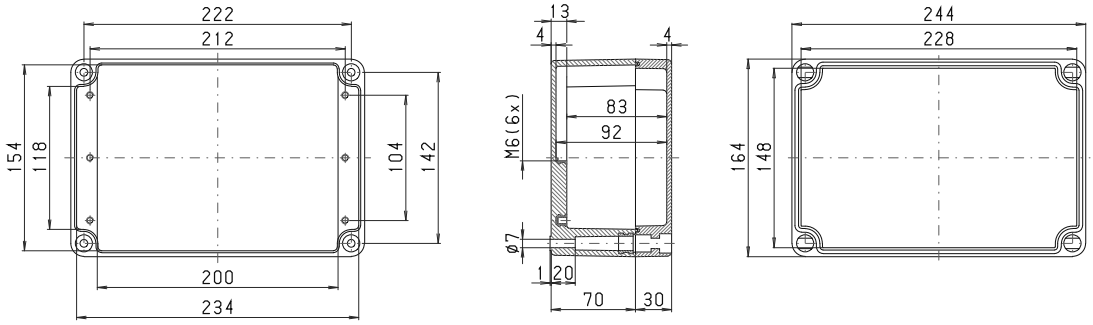

Maksymalna liczba dławnic kablowych na stronę obudowy

A/B	C/D
PG 7	24	4
M 16	PG 9	21	3
PG 11	15	2
M 20	PG 13,5	12	2
PG 16	10	2
M 25	PG 21	4	
M 32	PG 29	3	
M 40	PG 36	3	
M 50	PG 42	2	
M 63	PG 48		

PT 164

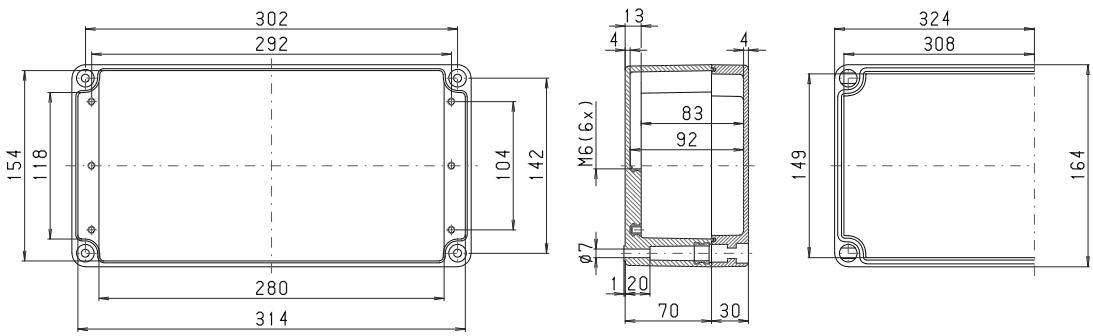

Maksymalna liczba dławnic kablowych na stronę obudowy

A/B	C/D
PG 7	36	4
M 16	PG 9	24	3
PG 11	21	2
M 20	PG 13,5	17	2
PG 16	13	2
M 25	PG 21	6	
M 32	PG 29	4	
M 40	PG 36	3	
M 50	PG 42	3	
M 63	PG 48		

PT 400

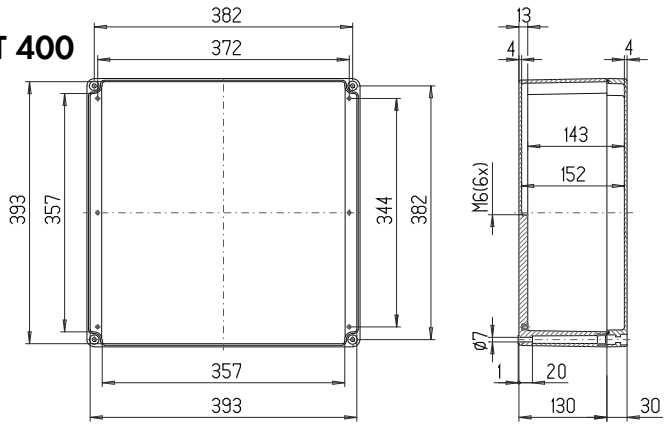

Maksymalna liczba dławnic kablowych na stronę obudowy

A/B	C/D	
	PG 7	52	52
M 16	PG 9	33	33
	PG 11	30	30
M 20	PG 13,5	27	27
	PG 16	26	26
M 25	PG 21	20	20
M 32	PG 29	10	10
M 40	PG 36	9	9
M 50	PG 42	5	5
M 63	PG 48	3	3

ROLEC®

Our passion is enclosures.



polyDOOR

Obudowy otwierane z poliestru wzmacnianego włóknem szklanym

Dane techniczne
polyDOOR



Z wbudowanymi zawiasami



Wykonanie z oknem FE

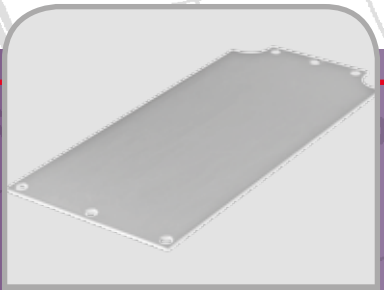

Płyta montażowa

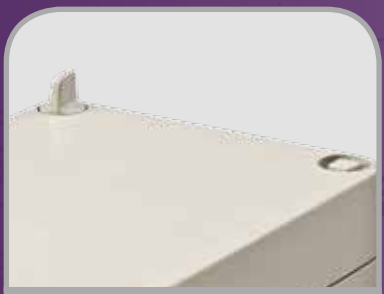

Duży wybór ...



...śrub zamykających

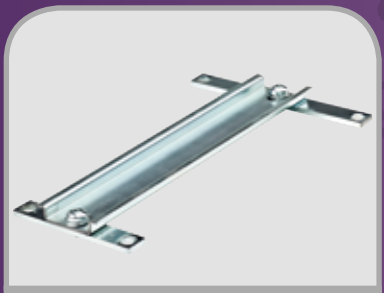

Element nośny, poprzeczny



Szyna nośna i zaciski

Obudowa: poliester wzmocniony włóknem szklanym, bez halogenów. Kąt zbieżności 1 °, wewnętrzne wymiary w świetle zmniejszają się do dna obudowy o 1 ° na obwodzie.

Stałe elementy: Cokół mocujący M6
Tuleje gwintowe w dolnej części.

Mocowanie: zajmująca niewiele miejsca technika jednokanałowa

Właściwości ogniowe: UL 94 V-0, samogasnąca

Stopień ochrony: IP66 / EN 60529

Uszczelka: Chloropren (CR) okrągła uszczelka sznurowa (-30 °C do +90 °C)

Śruby pokrywy: poliamid (PA), niewypadające

Powierzchnia: RAL 7032, szarobeżowy, oporność powierzchniowa > 10^9 Ω

Dostępne opcje:

Mocowanie zewnętrzne: stal szlachetna 1.4301 (V2A)

Płyty montażowe: Blacha stalowa, ocynkowana

Uszczelka: Okrągła uszczelka sznurowa (-50 °C do +140 °C)

Powierzchnia: RAL 9005, głęboka czerń, oporność powierzchniowa < 10^9 Ω.

Przegląd modeli polyDOOR

Type	Nr. mat.	L	W	H	D	E	g	S	V	W	X	H	M	A	T*	Q
PD 120	130.120.000	140	120	100	118	98	850	❑	❑	●	●	●	●	●	●	●
PD 122	130.122.000	200	120	100	178	98	1.060	❑	❑	●	●	●	●	●	●	●
PD 124	130.124.000	260	120	100	238	98	1.250	❑	❑	●	●	●	●	●	●	●
PD 160	130.160.000	180	160	100	158	138	1.180	❑	❑	●	●	●	●	●	●	●
PD 162	130.162.000	260	160	100	238	138	1.500	❑	❑	●	●	●	●	●	●	●
PD 164	130.164.000	340	160	100	318	138	1.790	❑	❑	●	●	●	●	●	●	●
PD 200	130.200.000	220	200	120	198	178	1.800	❑	❑	●	●	●	●	●	●	●
PD 202	130.202.000	320	200	120	298	178	2.280	❑	❑	●	●	●	●	●	●	●
PD 120 FE	131.120.000	140	120	100	118	98	850	❑	❑	●	●	●	●	●	●	●
PD 122 FE	131.122.000	200	120	100	178	98	1.060	❑	❑	●	●	●	●	●	●	●
PD 124 FE	131.124.000	260	120	100	238	98	1.250	❑	❑	●	●	●	●	●	●	●
PD 160 FE	131.160.000	180	160	100	158	138	1.180	❑	❑	●	●	●	●	●	●	●
PD 162 FE	131.162.000	260	160	100	238	138	1.500	❑	❑	●	●	●	●	●	●	●
PD 164 FE	131.164.000	340	160	100	318	138	1.790	❑	❑	●	●	●	●	●	●	●
PD 200 FE	131.200.000	220	200	120	198	178	1.800	❑	❑	●	●	●	●	●	●	●
PD 202 FE	131.202.000	320	200	120	298	178	2.280	❑	❑	●	●	●	●	●	●	●

* T daje się montować tylko z Q

❑ Standard ● Dostępny ❍ Niedostępny

Dopuszczenia:

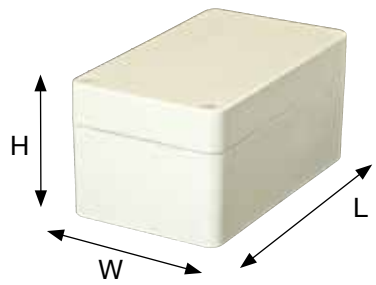

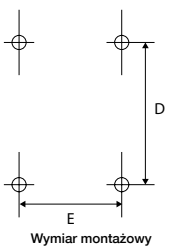

Wymiar montażowy



ROLEC Wymiary mocowania i montażowe

polyDOOR

PD 120

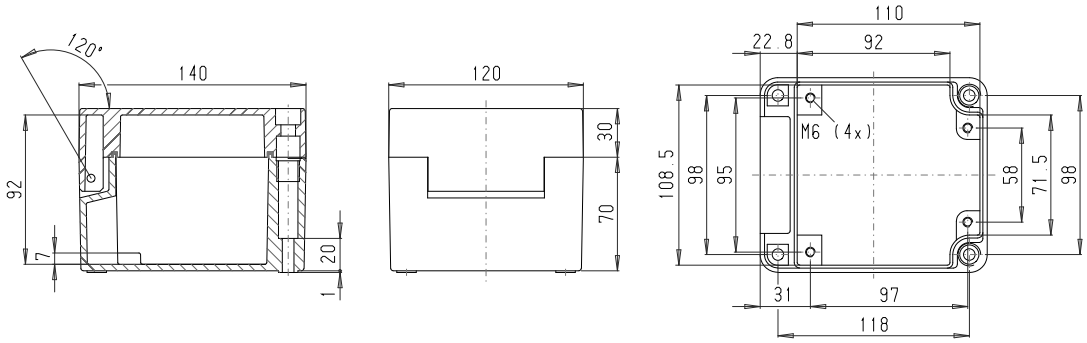

Maksymalna liczba dławnic kablowych na stronę obudowy

A/B	D
PG 7	12	9
M 16	PG 9	8	6
	PG 11	8	5
M 20	PG 13,5	5	4
	PG 16	4	4
M 25	PG 21	3	
M 32	PG 29	1	
M 40	PG 36		
M 50	PG 42		
M 63	PG 48		

PD 122

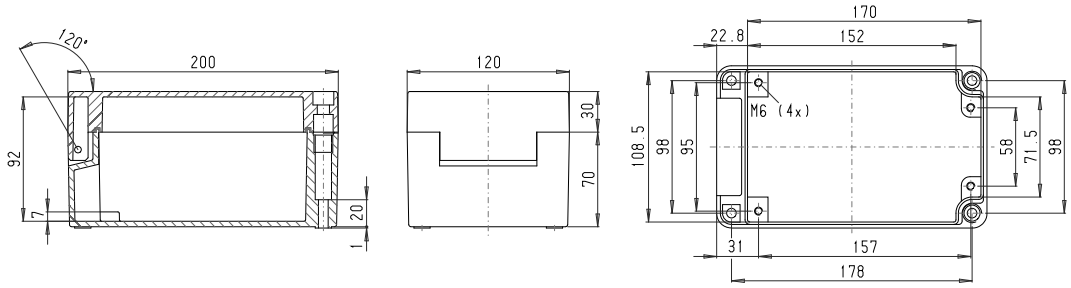

Maksymalna liczba dławnic kablowych na stronę obudowy

A/B	D
PG 7	12	9
M 16	PG 9	11	6
	PG 11	11	5
M 20	PG 13,5	8	4
	PG 16	5	4
M 25	PG 21	3	
M 32	PG 29	3	
M 40	PG 36		
M 50	PG 42		
M 63	PG 48		

PD 124

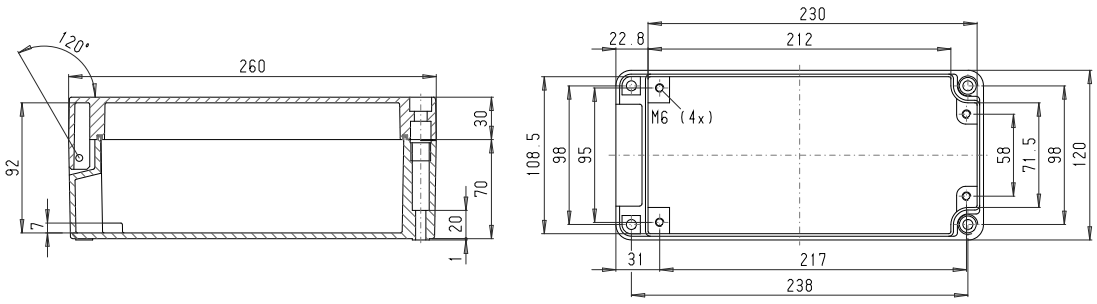

Maksymalna liczba dławnic kablowych na stronę obudowy

A/B	D
PG 7	20	9
M 16	PG 9	17	6
	PG 11	14	5
M 20	PG 13,5	11	4
	PG 16	7	4
M 25	PG 21	4	
M 32	PG 29	3	
M 40	PG 36		
M 50	PG 42		
M 63	PG 48		

PD 160

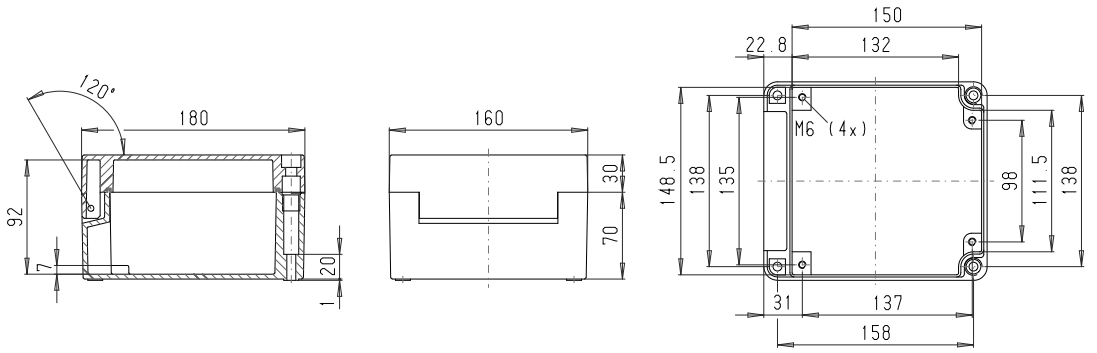

Maksymalna liczba dławnic kablowych na stronę obudowy

A/B	D
PG 7	15	4
M 16	PG 9	14	3
	PG 11	9	2
M 20	PG 13,5	8	2
	PG 16	6	2
M 25	PG 21	2	
M 32	PG 29	2	
M 40	PG 36	1	
M 50	PG 42		
M 63	PG 48		

PD 162

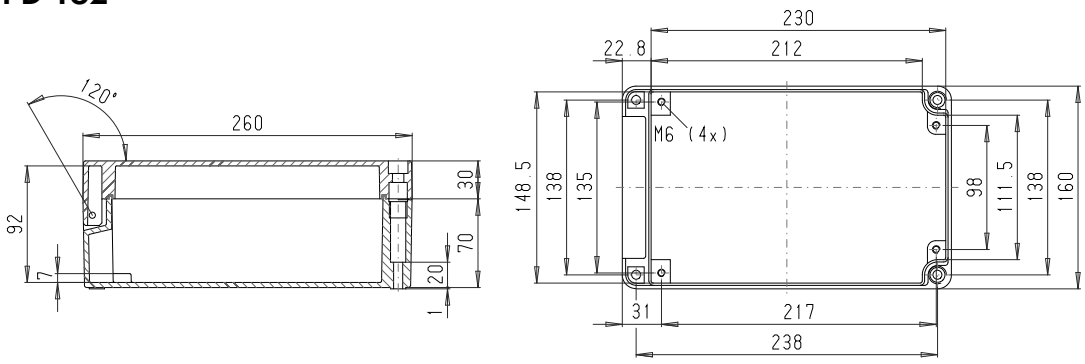

Maksymalna liczba dławnic kablowych na stronę obudowy			
A/B D C B		A/B	D
	PG 7	24	4
M 16	PG 9	21	3
	PG 11	12	2
M 20	PG 13,5	10	2
	PG 16	4	
M 25	PG 21	3	
M 32	PG 29	3	
M 40	PG 36	2	
M 50	PG 42		
M 63	PG 48		

PD 164

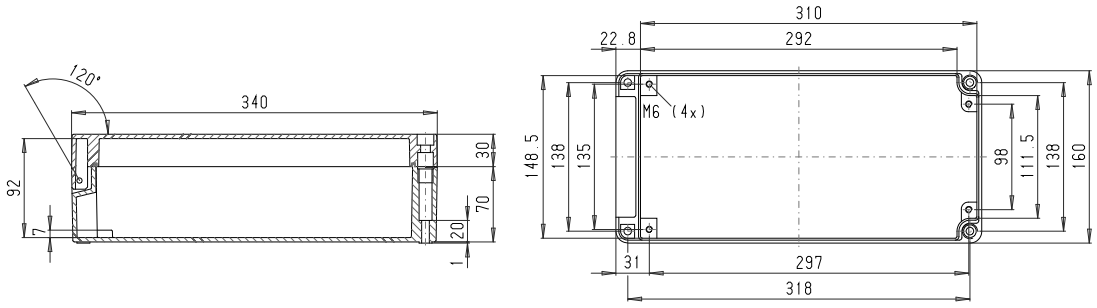

Maksymalna liczba dławnic kablowych na stronę obudowy			
A/B D C B		A/B	D
	PG 7	36	4
M 16	PG 9	24	3
	PG 11	21	2
M 20	PG 13,5	13	2
	PG 16	6	
M 25	PG 21	4	
M 32	PG 29	3	
M 40	PG 36	3	
M 50	PG 42		
M 63	PG 48		

PD 200

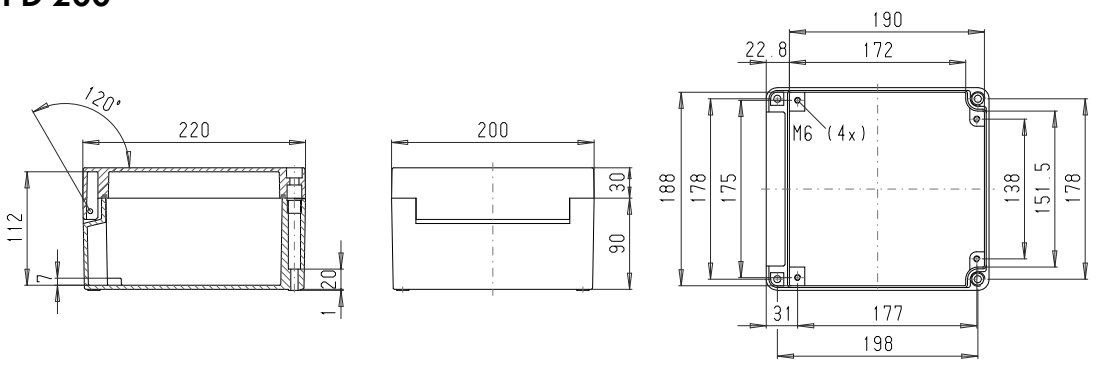

Maksymalna liczba dławnic kablowych na stronę obudowy			
A/B D C B		A/B	D
	PG 7	30	30
M 16	PG 9	21	21
	PG 11	18	12
M 20	PG 13,5	14	11
	PG 16	9	9
M 25	PG 21	8	5
M 32	PG 29	4	3
M 40	PG 36	2	2
M 50	PG 42		
M 63	PG 48		

PD 202

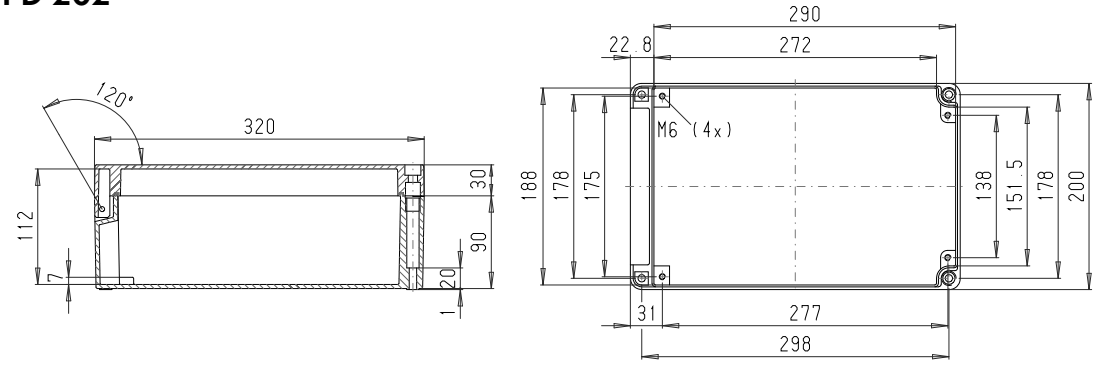

Maksymalna liczba dławnic kablowych na stronę obudowy			
A/B D C B		A/B	D
	PG 7	50	30
M 16	PG 9	33	21
	PG 11	27	12
M 20	PG 13,5	21	11
	PG 16	15	9
M 25	PG 21	13	5
M 32	PG 29	6	3
M 40	PG 36	4	2
M 50	PG 42		
M 63	PG 48		

ROLEC®

Our passion is enclosures.



polyKOM

Standardowe obudowy z poliestru wzmocnionego włóknem szklanym

Dane techniczne
polyKOM



Zgodne z wyrobami rynkowymi



Zawias zewnętrzny



Zamocowanie zewnętrzne V2A



Zewnętrzny zawias mocujący



Imbusowe śruby pokrywy



Szyna nośna i zaciski



Płyta montażowa

Obudowa: poliester wzmocniony włóknem szklanym, bez halogenów. Kąt zbieżności 1 °, wewnętrzne wymiary w świetle zmniejszają się do dna obudowy o 1 ° na obwodzie.

Stałe elementy: mostki mocujące M4/M6
Tuleje gwintowe w dolnej części.

Mocowanie: oddzielne kanały pod śruby poza szczelną komorą.

Właściwości ogniowe: UL 94 V-0, samogasnąca

Stopień ochrony: IP65 / EN 60529

Uszczelnienie: chloropren (CR), okrągła uszczelka sznurowa (-30 °C do +90 °C)

Śruby pokrywy: stal szlachetna 1.4567 (V2A), nie wypadające

Powierzchnia: RAL 7000, szaro-popielaty, oporność powierzchniowa > 10^9 Ω

Dostępne opcje:

Mocowanie zewnętrzne: stal szlachetna 1.4301 (V2A)

Płyty montażowe: blacha stalowa, ocynkowana

Uszczelnienie: silikonowa, okrągła uszczelka sznurowa (-50 °C do +140 °C)

Powierzchnia: RAL 9005, głęboka czerń, oporność powierzchniowa < 10^9 Ω

Przegląd modeli polyKOM														
Type	Nr. mat.	L	W	H	D	E	g	A	S	HS	IN	M	D	T
PK 081	180.081.000	80	75	55	68	45	230	❍	❍	❍	❍	●	●	●
PKH 081	182.081.000	80	75	75	68	45	300	❍	❍	❍	❍	●	●	●
PK 082	180.082.000	110	75	55	98	45	295	❍	❍	❍	❍	●	●	●
PK 083	180.083.000	160	75	55	148	45	405	❍	❍	❍	❍	●	●	●
PK 084	180.084.000	190	75	55	178	45	450	❍	❍	❍	❍	●	●	●
PK 121	180.121.000	122	120	90	106	82	750	●	●	●	●	●	●	●
PK 123	180.123.000	220	120	90	204	82	1.060	●	●	●	●	●	●	●
PK 161	180.161.000	160	160	90	140	110	1.130	●	●	●	●	●	●	●
PK 162	180.162.000	260	160	90	240	110	1.710	●	●	●	●	●	●	●
PK 163	180.163.000	360	160	90	340	110	2.150	●	●	●	●	●	●	●
PK 164	180.164.000	560	160	90	540	110	3.185	●	●	●	●	●	●	●
PK 251	180.251.000	255	250	120	235	200	2.650	●	●	●	●	●	●	●
PK 252	180.252.000	400	250	120	380	200	3.650	●	●	●	●	●	●	●
PK 254	180.254.000	600	250	120	580	200	5.235	●	●	●	●	●	●	●
PK 411	180.411.000	400	405	120	380	355	5.580	●	●	●	●	●	●	●

❑ Standard ● Dostępny ❍ Niedostępny

Dopuszczenia:

Rozszerzone dopuszczenia:

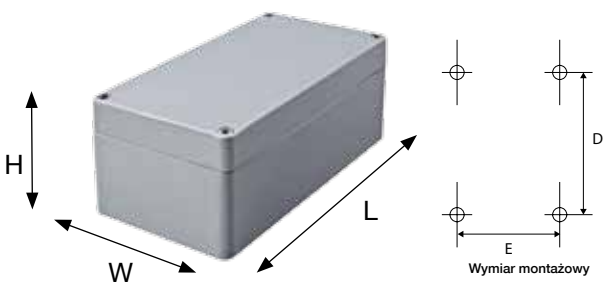



ROLEC Wymiary mocowania i montażowe

polyKOM

PK 081

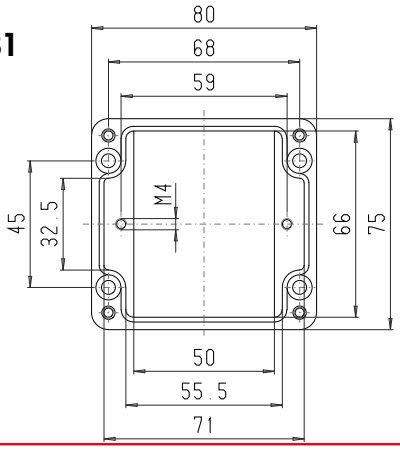

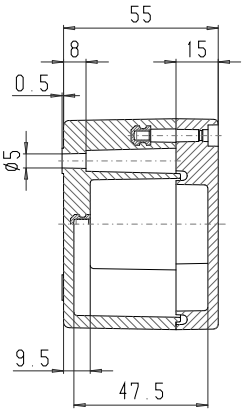

Maksymalna liczba dławnic kablowych na stronę obudowy

A/B	C/D
PG 7	5	2
M 16	PG 9	3	1
	PG 11	2	1
M 20	PG 13,5	2	1
	PG 16	2	1
M 25	PG 21	1	
M 32	PG 29		
M 40	PG 36		
M 50	PG 42		
M 63	PG 48		

PKH 081

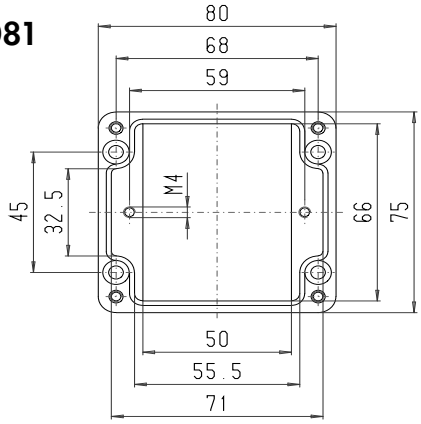

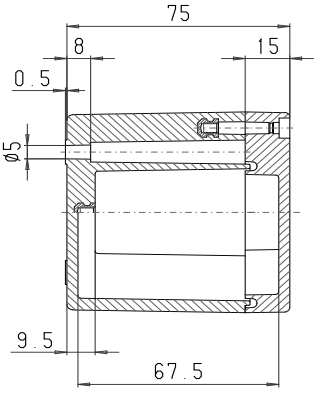

Maksymalna liczba dławnic kablowych na stronę obudowy

A/B	C/D
PG 7	6	4
M 16	PG 9	6	2
	PG 11	4	2
M 20	PG 13,5	4	2
	PG 16	3	1
M 25	PG 21	1	1
M 32	PG 29	1	
M 40	PG 36		
M 50	PG 42		
M 63	PG 48		

PK 082

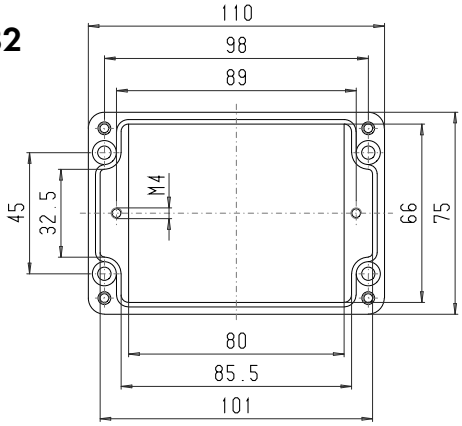

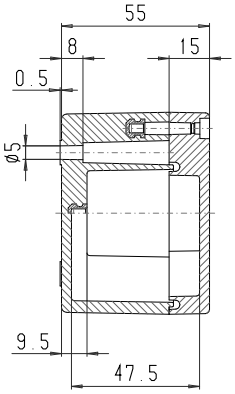

Maksymalna liczba dławnic kablowych na stronę obudowy

A/B	C/D
PG 7	8	8
M 16	PG 9	5	1
	PG 11	3	1
M 20	PG 13,5	3	1
	PG 16	3	1
M 25	PG 21	2	
M 32	PG 29	2	
M 40	PG 36		
M 50	PG 42		
M 63	PG 48		

PK 083

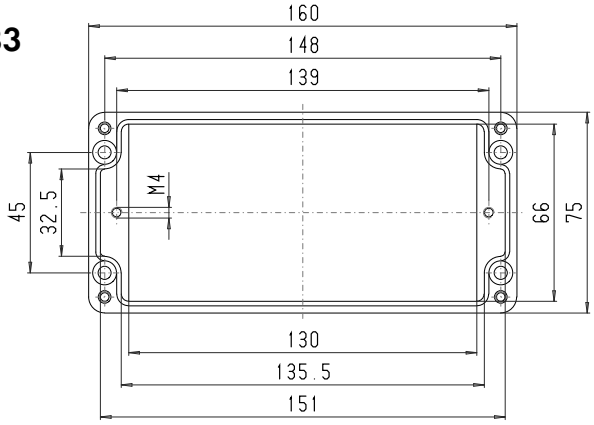

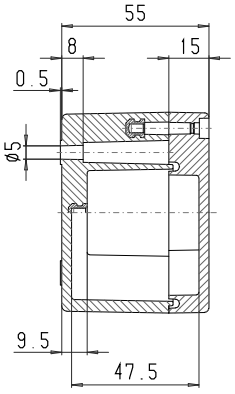

Maksymalna liczba dławnic kablowych na stronę obudowy

A/B	C/D
PG 7	13	2
M 16	PG 9	8	1
	PG 11	6	1
M 20	PG 13,5	5	1
	PG 16	4	1
M 25	PG 21	3	
M 32	PG 29		
M 40	PG 36		
M 50	PG 42		
M 63	PG 48		

PK 084

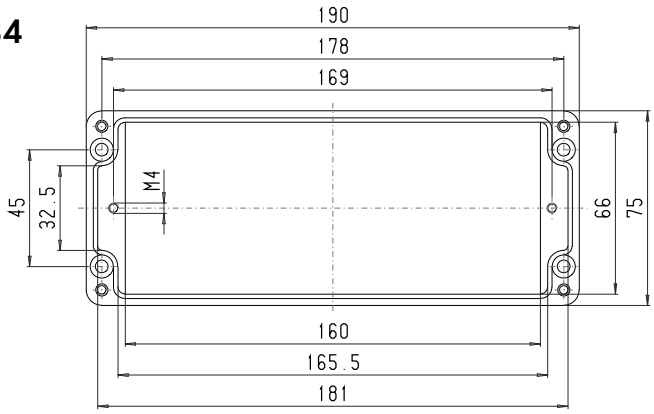

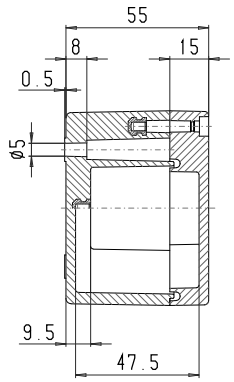

Maksymalna liczba dławnic kablowych na stronę obudowy

A/C B/D		A/B	C/D
	PG 7	16	2
M 16	PG 9	10	1
	PG 11	7	1
M 20	PG 13,5	6	1
	PG 16	5	1
M 25	PG 21	4	
M 32	PG 29		
M 40	PG 36		
M 50	PG 42		
M 63	PG 48		

PK 121

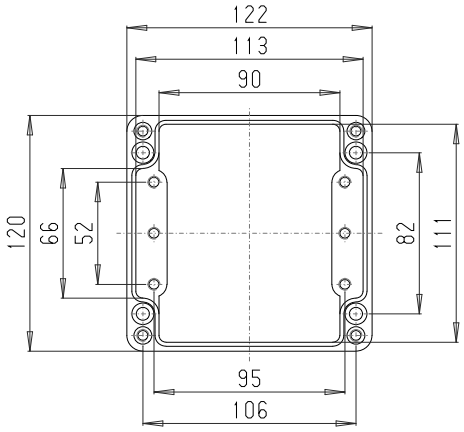

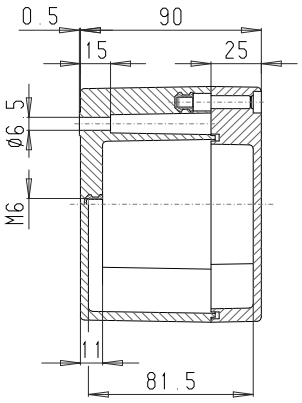

Maksymalna liczba dławnic kablowych na stronę obudowy

A/C B/D		A/B	C/D
	PG 7	12	8
M 16	PG 9	8	6
	PG 11	8	4
M 20	PG 13,5	6	4
	PG 16	6	3
M 25	PG 21	2	2
M 32	PG 29	2	1
M 40	PG 36	1	
M 50	PG 42		
M 63	PG 48		

PK 123

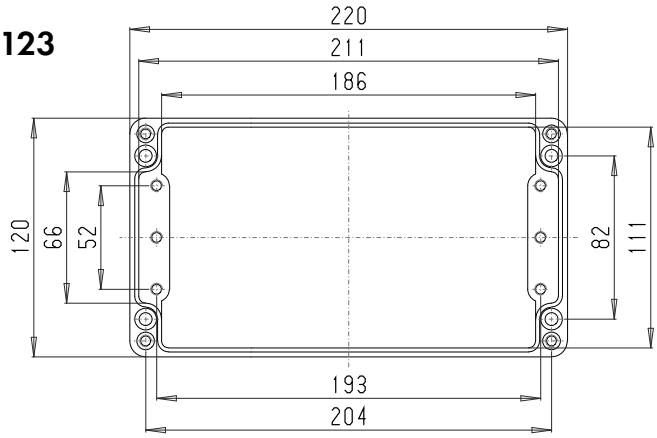

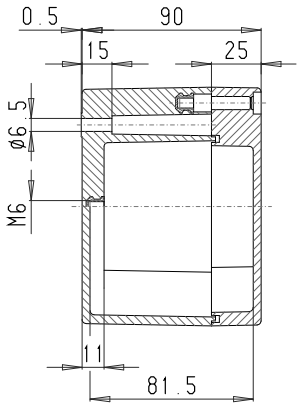

Maksymalna liczba dławnic kablowych na stronę obudowy

A/C B/D		A/B	C/D
	PG 7	27	8
M 16	PG 9	20	6
	PG 11	16	4
M 20	PG 13,5	14	4
	PG 16	12	3
M 25	PG 21	5	2
M 32	PG 29	3	1
M 40	PG 36	3	1
M 50	PG 42		
M 63	PG 48		

PK 161

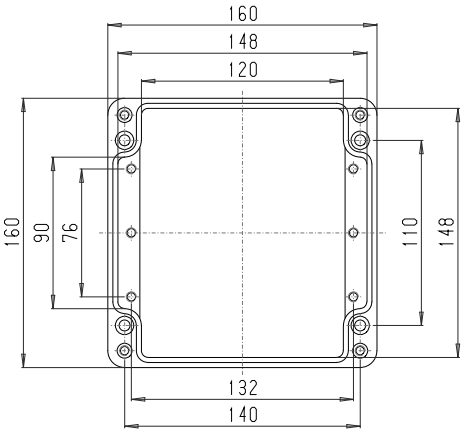

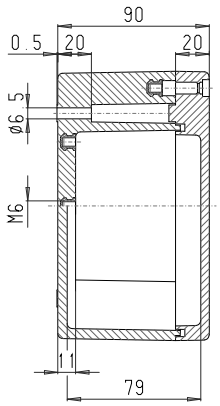

Maksymalna liczba dławnic kablowych na stronę obudowy

A/C B/D		A/B	C/D
	PG 7	18	12
M 16	PG 9	15	8
	PG 11	10	8
M 20	PG 13,5	10	6
	PG 16	8	6
M 25	PG 21	4	2
M 32	PG 29	2	2
M 40	PG 36	2	1
M 50	PG 42	1	
M 63	PG 48		

ROLEC Wymiary mocowania i montażowe

polyKOM

PK 162

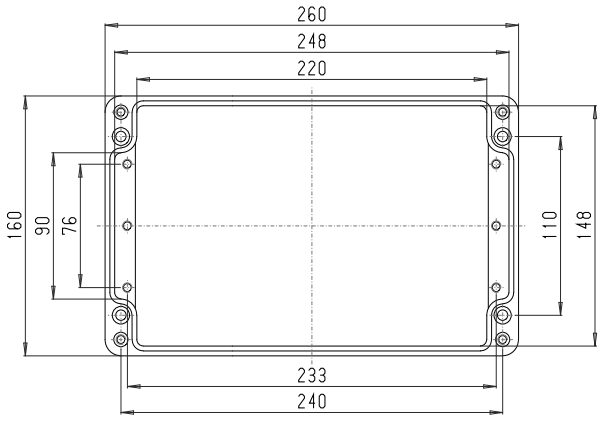

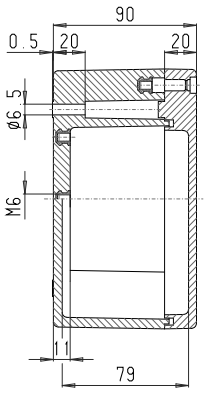

Maksymalna liczba dławnic kablowych na stronę obudowy

A/B	C/D
PG 7	36	12
M 16	PG 9	30	8
	PG 11	18	8
M 20	PG 13,5	18	6
	PG 16	14	6
M 25	PG 21	7	2
M 32	PG 29	4	1
M 40	PG 36	3	1
M 50	PG 42	3	
M 63	PG 48		

PK 163

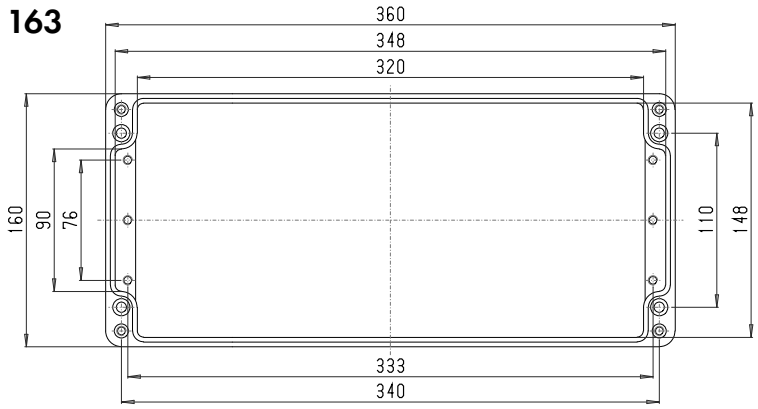

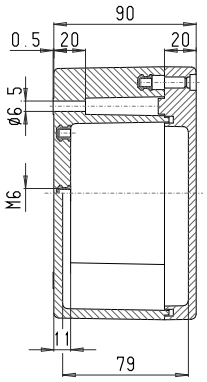

Maksymalna liczba dławnic kablowych na stronę obudowy

A/B	C/D
PG 7	51	12
M 16	PG 9	42	8
	PG 11	28	8
M 20	PG 13,5	26	6
	PG 16	20	6
M 25	PG 21	11	2
M 32	PG 29	6	2
M 40	PG 36	5	1
M 50	PG 42	4	
M 63	PG 48		

PK 164

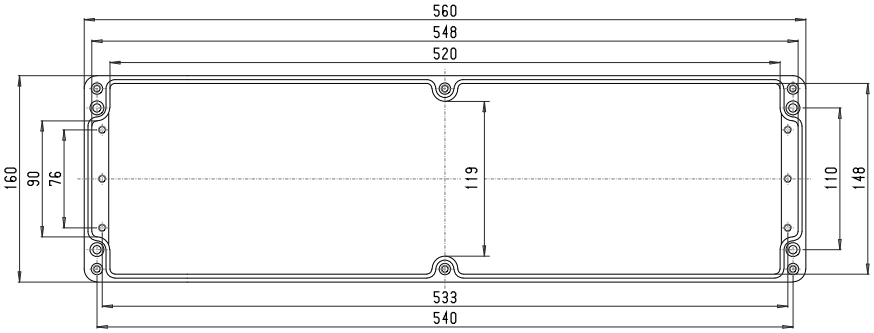

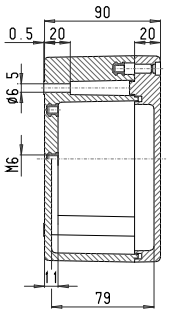

Maksymalna liczba dławnic kablowych na stronę obudowy

A/B	C/D
PG 7	89	12
M 16	PG 9	66	8
	PG 11	44	8
M 20	PG 13,5	40	6
	PG 16	32	6
M 25	PG 21	16	2
M 32	PG 29	10	2
M 40	PG 36	8	1
M 50	PG 42	6	
M 63	PG 48		

PK 251

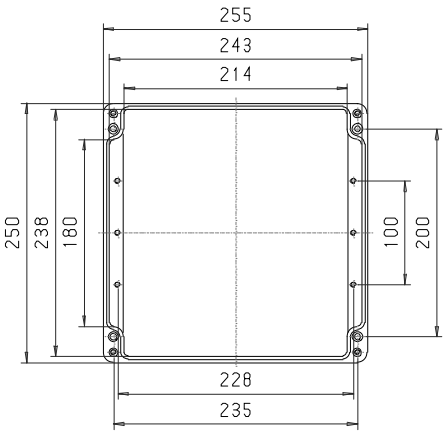

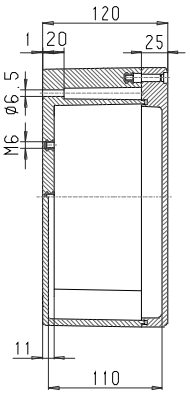

Maksymalna liczba dławnic kablowych na stronę obudowy

A/B	C/D
PG 7	48	40
M 16	PG 9	40	27
	PG 11	27	21
M 20	PG 13,5	24	21
	PG 16	14	12
M 25	PG 21	10	8
M 32	PG 29	7	5
M 40	PG 36	4	3
M 50	PG 42	3	2
M 63	PG 48	3	2

PK 252

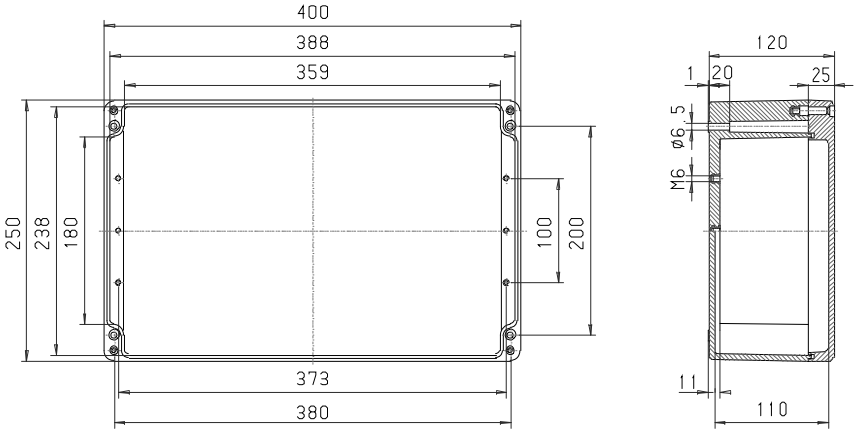

Maksymalna liczba dławnic kablowych na stronę obudowy

A C D B		A/B	C/D
	PG 7	84	36
M 16	PG 9	64	27
	PG 11	48	21
M 20	PG 13,5	42	18
	PG 16	26	12
M 25	PG 21	18	8
M 32	PG 29	12	5
M 40	PG 36	6	3
M 50	PG 42	5	2
M 63	PG 48	5	2

PK 254

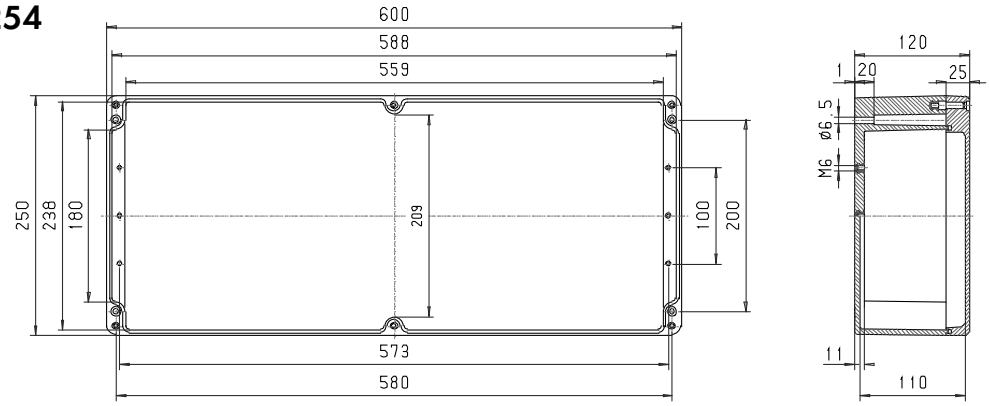

Maksymalna liczba dławnic kablowych na stronę obudowy

A C D B		A/B	C/D
	PG 7	120	36
M 16	PG 9	96	27
	PG 11	72	21
M 20	PG 13,5	66	18
	PG 16	36	12
M 25	PG 21	28	8
M 32	PG 29	18	5
M 40	PG 36	10	3
M 50	PG 42	8	2
M 63	PG 48	6	2

PK 411

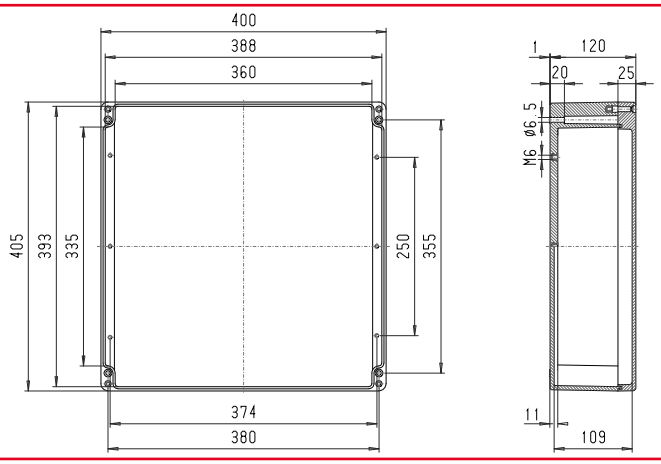

Maksymalna liczba dławnic kablowych na stronę obudowy

A C D B		A/B	C/D
	PG 7	84	72
M 16	PG 9	64	51
	PG 11	48	42
M 20	PG 13,5	42	36
	PG 16	26	24
M 25	PG 21	18	16
M 32	PG 29	12	9
M 40	PG 36	6	6
M 50	PG 42	5	5
M 63	PG 48	5	4

ROLEC®

Our passion is enclosures.



starCASE

Wyjątkowe obudowy z ABS

Dane techniczne

starCASE



Wbudowane przytrzymywanie pokrywy



Mocowanie przy zamkniętych obudowach



Zestaw do plombowania



Elegancki wzór, zatrzaskiwane, niewypadające zaślepki



Punkty mocowania płytek, szyn DIN, itp.



Zabezpieczenie dostępu za pomocą zamka z kluczykiem



Zagłębienie pod klawiaturę foliową

Obudowa: termoplast ABS-FR, bez halogenów. Kąt zbieżności 2°, wewnętrzne wymiary w świetle zmniejszają się do dna obudowy o 2° na obwodzie.

Właściwości ogniowe: UL 94 V-0 1,5 mm

Zagłębienie: w pokrywie pod klawiaturę foliową lub płytę czołową

Stałe elementy: występy mocujące pod samoformujące śruby w dolnej i górnej części.

Stopień ochrony: IP66 / EN 60529

Uszczelnienie: silikonowa uszczelka formowana (-40°C do +120°C)

Śruby pokrywy: stal szlachetna 1.4567 (V2A), nie wypadające

Zaślepki: zatrzaskiwane, z termoplastu ABS-FR, bez halogenów w kolorze RAL 7035, jasnoszarym.

Wbudowany uchwyt pokrywy: tworzywo, polipropylen (PP)

Powierzchnia: RAL 7035, jasnoszary

Dostępne opcje:

Uszczelnienie: uszczelka EMC (-55 °C do +160 °C)

Ekran EMC: naparowane aluminium 2,5 µm

Powierzchnia: materiał specjalny na zapytanie

Przegląd modeli starCASE											
Type	Nr. mat.	L	W	H	D	E	g	ID	EMC	ST	P
SC 090	230.090.000	120	90	50	99	34	155	❑	●	●	●
SC 092	230.092.000	160	90	50	139	34	191	❑	●	●	●
SC 110	230.110.000	140	110	60	119	54	232	❑	●	●	●
SC 112	230.112.000	200	110	60	179	54	346	❑	●	●	●
SC 130	230.130.000	160	130	60	139	74	277	❑	●	●	●
SC 150	230.150.000	180	150	60	159	94	350	❑	●	●	●
SC 172	230.172.000	280	170	60	259	114	531	❑	●	●	●

❑ Standard ● Dostępny ❍ Niedostępny

Dopuszczenia:



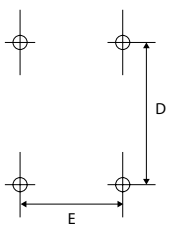



ROLEC Wymiary mocowania i montażowe

starCASE

SC 090

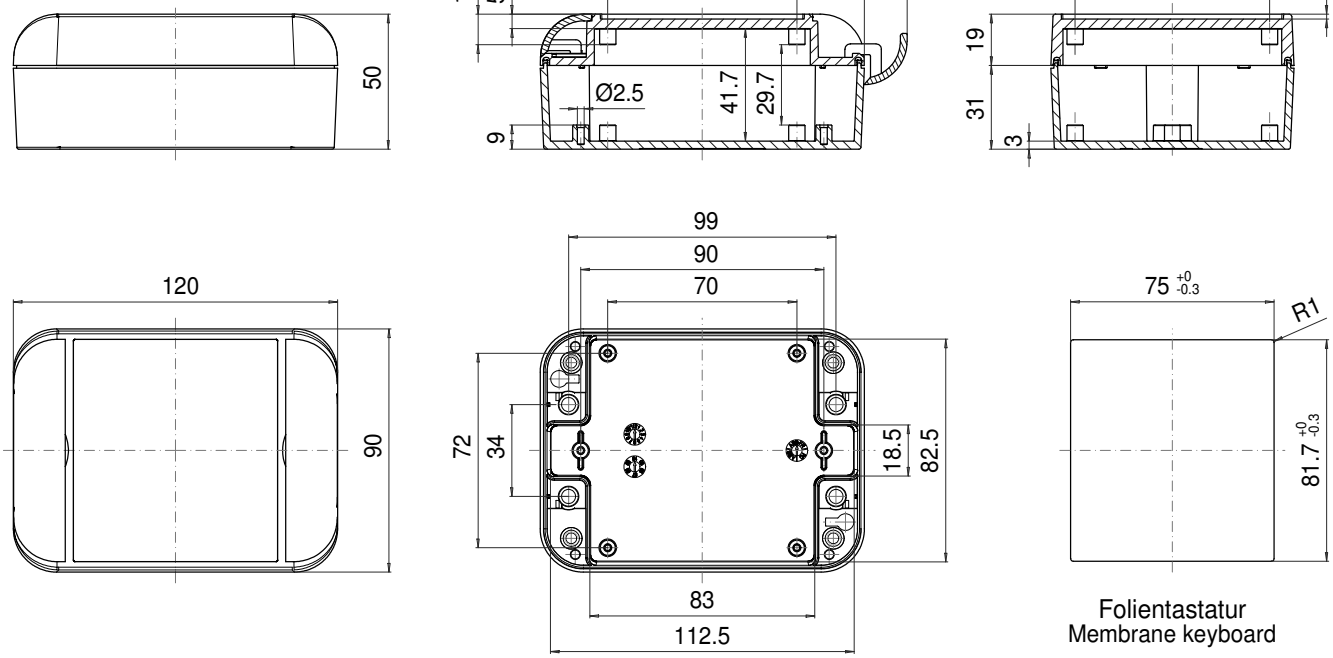

Folientastatur
Membrane keyboard

SC 092

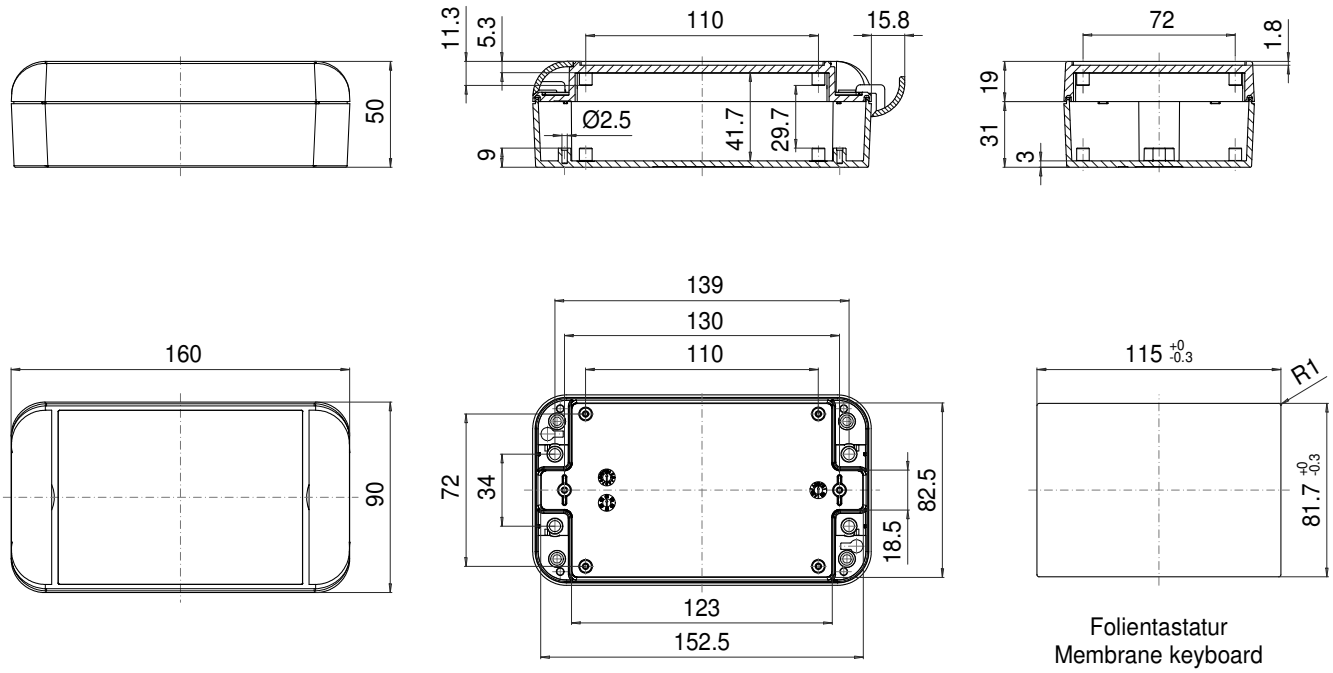

Folientastatur
Membrane keyboard

SC 110

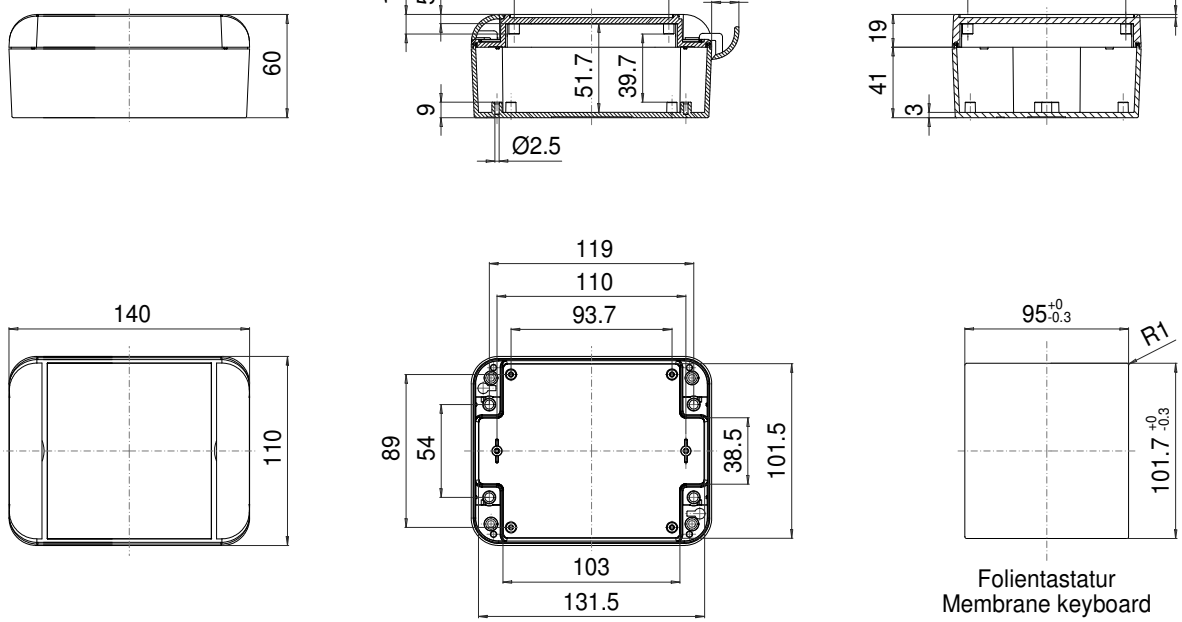
60
11.3
5.3
90
15.8
51.7
39.7
9
Ø2.5
92
1.8
19
41
3
140
110
119
110
93.7
89
54
38.5
101.5
103
131.5
95 +0 -0.3
R1
101.7 +0 -0.3
Folientastatur
Membrane keyboard

SC 112

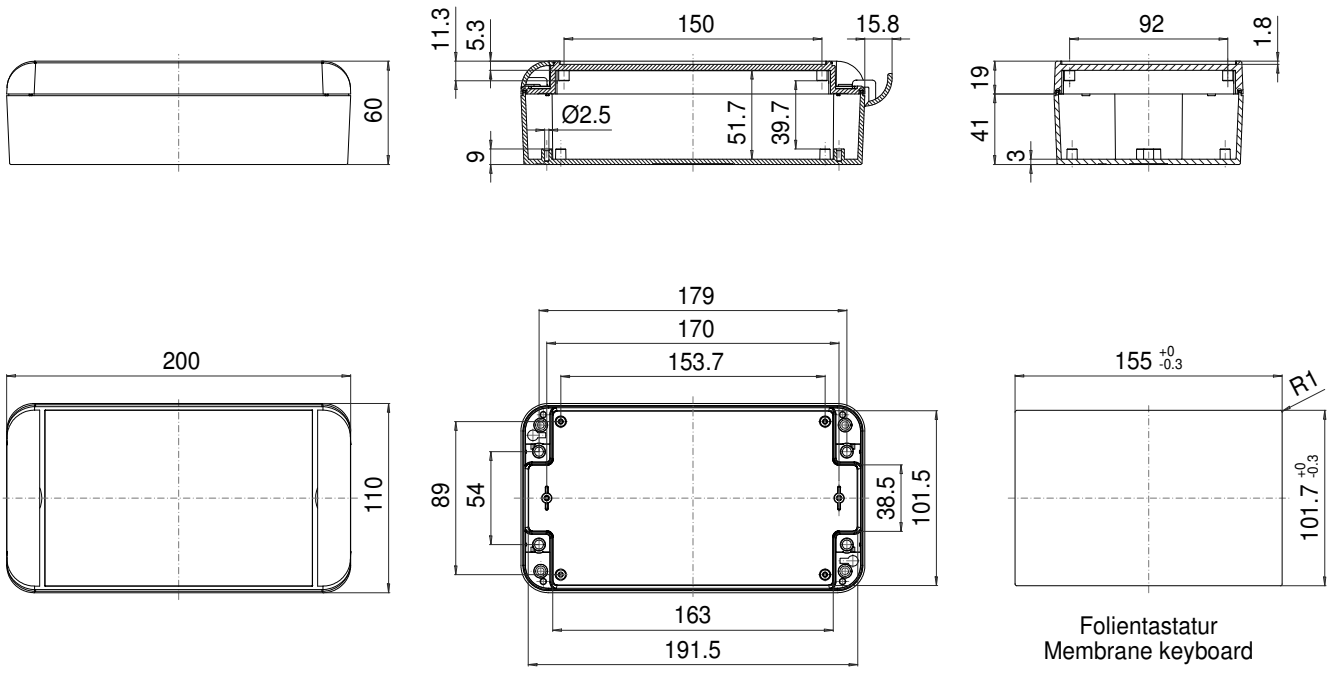
60
11.3
5.3
150
15.8
Ø2.5
51.7
39.7
9
92
1.8
19
41
3
200
110
179
170
153.7
89
54
38.5
101.5
163
191.5
155 +0 -0.3
R1
101.7 +0 -0.3
Folientastatur
Membrane keyboard

ROLEC Wymiary mocowania i montażowe

starCASE

SC 130

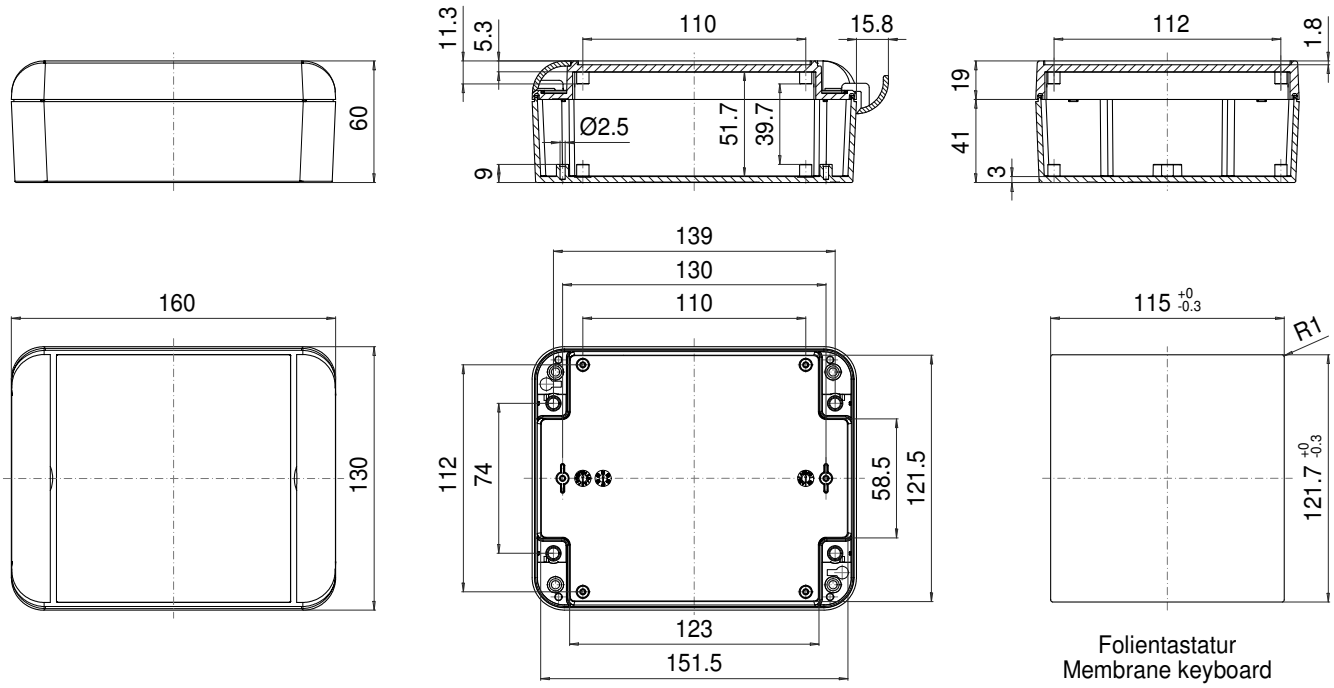

Folientastatur
Membrane keyboard

SC150

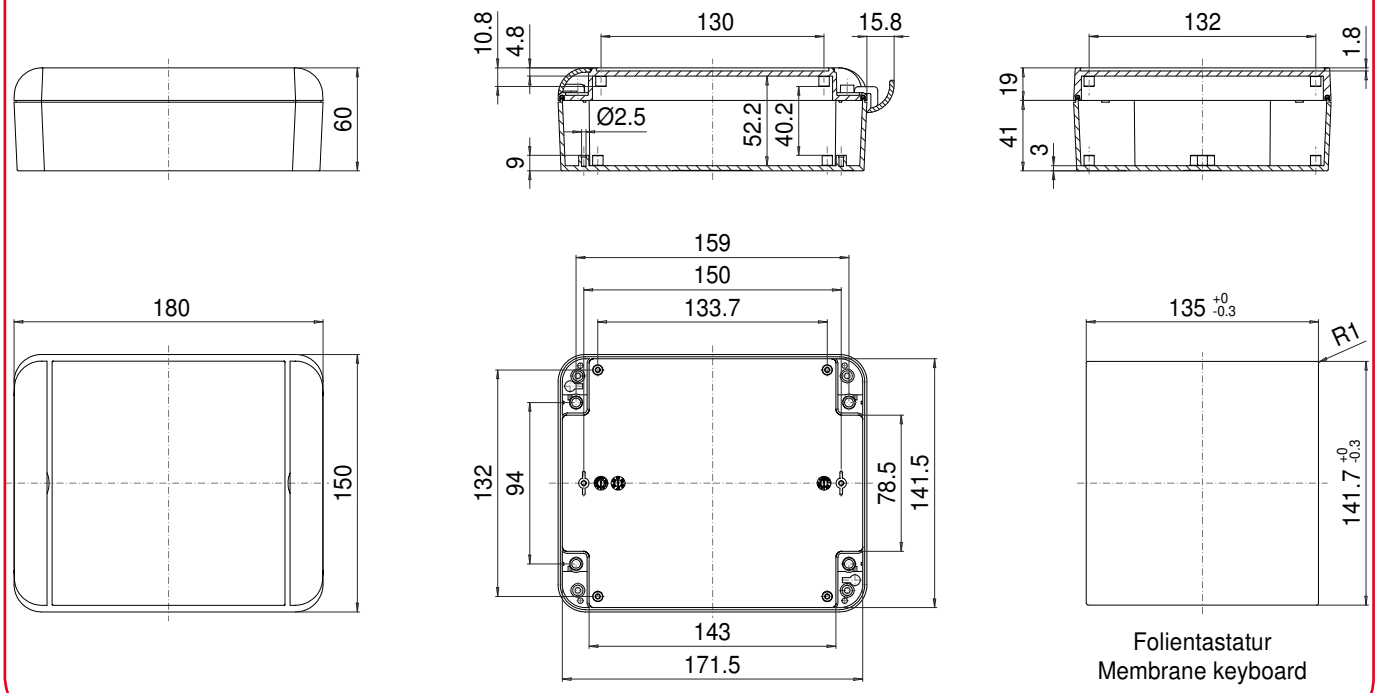

Folientastatur
Membrane keyboard

SC 172

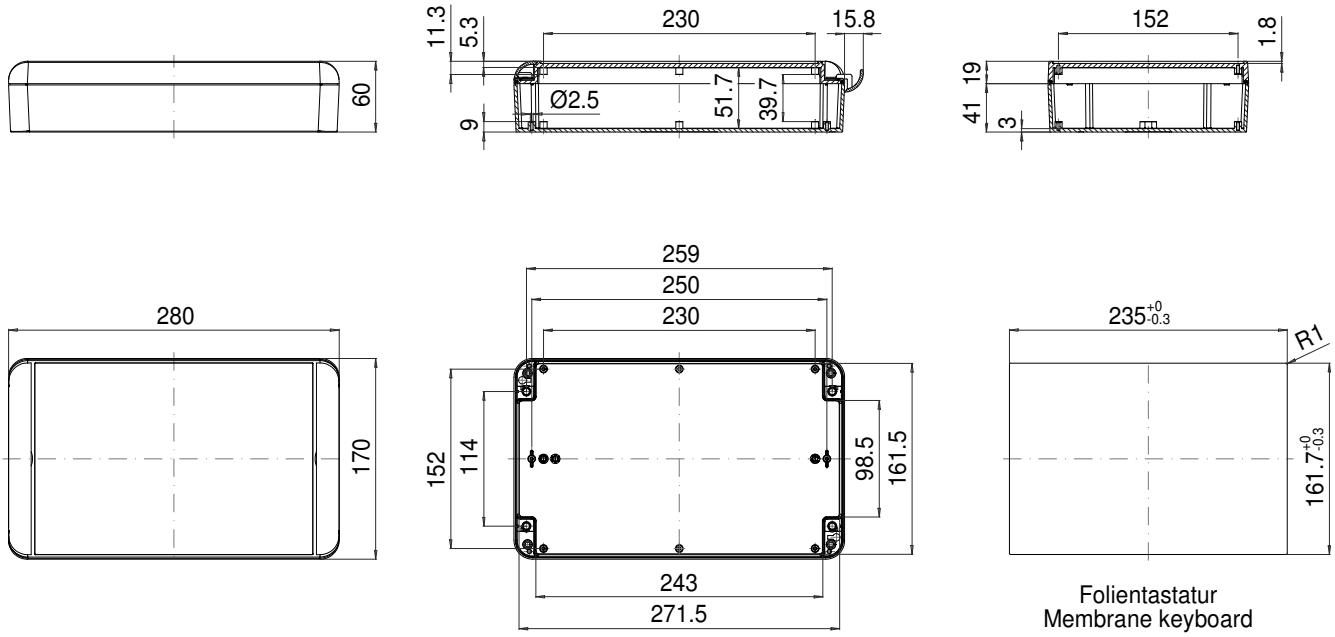

Folientastatur
Membrane keyboard

ROLEC®

Our passion is enclosures.



technoCASE

Uniwersalne obudowy z ABS

Dane techniczne
technoCASE



Szczególny wzór...



... zakryte śruby pokrywy



Płyty czołowe



Zawiasy zewnętrzne



Wewnętrzne zawiasy



Szyna nośna i zaciski



Zestawy do plombowania



Stopki zewnętrzne



Adapter na szynę DIN

Obudowa: Termoplast ABS, bez halogenków. Kąt zbieżności 1°, wewnętrzne wymiary w świetle zmniejszają się do dna obudowy o 1° na obwodzie.

Właściwości ogniowe: UL 94 HB

Zagłębienie: w pokrywie pod klawiaturę foliową lub płytę czołową

Stałe elementy: występy mocujące pod samoformujące śruby w dolnej i górnej części.

Stopień ochrony: IP66 / EN 60529

Uszczelka: silikonowa uszczelka kształtowa EMC (-40°C do +120°C)

Śruby pokrywy: stal szlachetna 1.4567 (V2A), nie wypadające

Paski zakrywające: zatrzaskiwane, z termoplastu ABS, bez halogenów w kolorze RAL 7035, jasnoszarym.

Powierzchnia: RAL 7035, szara

Dostępne opcje:

Wewnętrzne zawiasy: polipropylen (PP)

Uszczelka: Uszczelka EMC (-55°C do +160°C)

Ekran EMC: naparowane aluminium 2,5 µm

Powierzchnia: materiał specjalny na zapytanie

ROLEC®

Our passion is enclosures.

Przegląd modeli technoCASE

Type	Nr. mat.	L	W	H	D	E	g	M	T	F	L	IS	S	C	P	A	SF	TF
TA 080	201.080.000	80	80	80	66	66	192	●	●	●	●	●	●	●	●	●	●	●
TA 082	201.082.000	120	80	80	106	66	240	●	●	●	●	●	●	●	●	●	●	●
TA 084	201.084.000	160	80	80	146	66	286	●	●	●	●	●	●	●	●	●	●	●
TA 086	201.086.000	240	80	80	226	66	386	●	●	●	●	●	●	●	●	●	●	●
TA 120	201.120.000	120	120	90	106	106	348	●	●	●	●	●	●	●	●	●	●	●
TA 122	201.122.000	200	120	90	186	106	484	●	●	●	●	●	●	●	●	●	●	●
TA 124	201.124.000	240	120	90	226	106	530	●	●	●	●	●	●	●	●	●	●	●
TA 160	201.160.000	160	160	90	146	146	474	●	●	●	●	●	●	●	●	●	●	●
TA 162	201.162.000	240	160	90	226	146	620	●	●	●	●	●	●	●	●	●	●	●
TAH 162	202.162.000	240	160	120	226	146	795	●	●	●	●	●	●	●	●	●	●	●
TA 202	201.202.000	300	200	120	286	186	1.120	●	●	●	●	❍	●	❍	●	●	❍	●
TAH 202	202.202.000	300	200	160	286	186	1.290	●	●	●	●	❍	●	❍	●	●	❍	●
TA 242	201.242.000	360	240	120	346	226	1.500	●	●	●	●	❍	●	❍	●	●	❍	●
TAH 242	202.242.000	360	240	160	346	226	1.730	●	●	●	●	❍	●	❍	●	●	❍	●
TAF 080	200.080.000	80	80	60	66	66	156	●	●	●	●	●	●	●	●	●	●	●
TAF 082	200.082.000	120	80	60	106	66	196	●	●	●	●	●	●	●	●	●	●	●
TAF 084	200.084.000	160	80	60	146	66	234	●	●	●	●	●	●	●	●	●	●	●
TAF 086	200.086.000	240	80	60	226	66	320	●	●	●	●	●	●	●	●	●	●	●
TAF 120	200.120.000	120	120	60	106	106	272	●	●	●	●	●	●	●	●	●	●	●
TAF 122	200.122.000	200	120	60	186	106	398	●	●	●	●	●	●	●	●	●	●	●
TAF 124	200.124.000	240	120	60	226	106	434	●	●	●	●	●	●	●	●	●	●	●
TAF 160	200.160.000	160	160	60	146	146	394	●	●	●	●	●	●	●	●	●	●	●
TAF 162	200.162.000	240	160	60	226	146	534	●	●	●	●	●	●	●	●	●	●	●
TAF 202	200.202.000	300	200	80	286	186	950	●	●	●	●	❍	●	❍	●	●	❍	●
TAF 242	200.242.000	360	240	80	346	226	1.270	●	●	●	●	❍	●	❍	●	●	❍	●

❑ Standard ● Dostępny ❍ Niedostępny

Dopuszczenia:

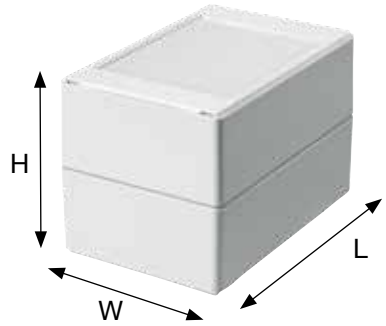

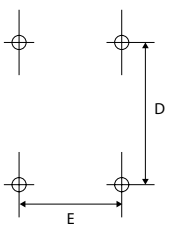

Wymiar montażowy



ROLEC Wymiary mocowania i montażowe

technoCASE

TA 080

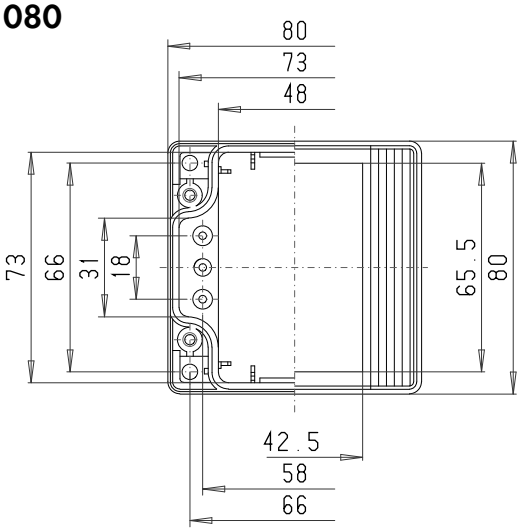

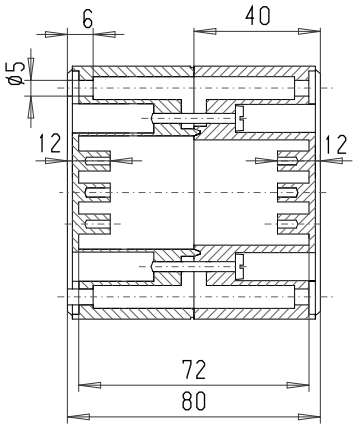

Maksymalna liczba dławnic kablowych na stronę obudowy

A/B	C/D
PG 7	4	2
M 16	PG 9	3	1
	PG 11	2	1
M 20	PG 13,5	2	1
	PG 16	1	1
M 25	PG 21	1	
M 32	PG 29		
M 40	PG 36		
M 50	PG 42		
M 63	PG 48		

TAF 080

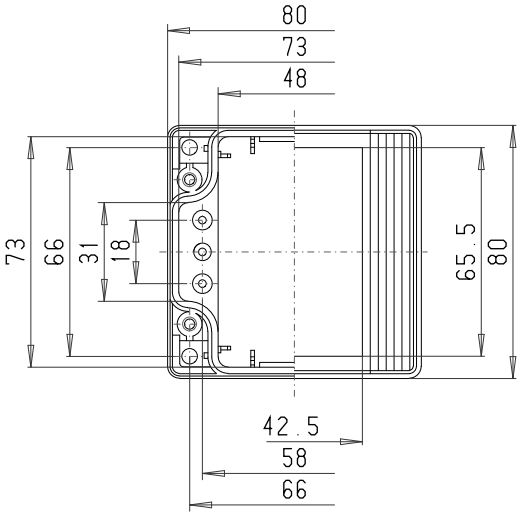

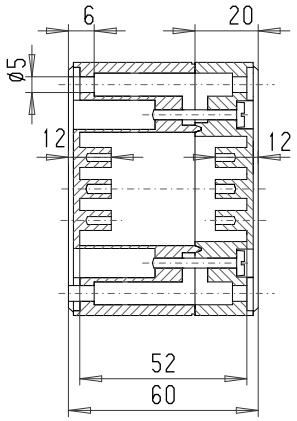

Maksymalna liczba dławnic kablowych na stronę obudowy

A/B	C/D
PG 7	4	2
M 16	PG 9	3	1
	PG 11	2	1
M 20	PG 13,5	2	1
	PG 16	1	1
M 25	PG 21	1	
M 32	PG 29		
M 40	PG 36		
M 50	PG 42		
M 63	PG 48		

TA 082

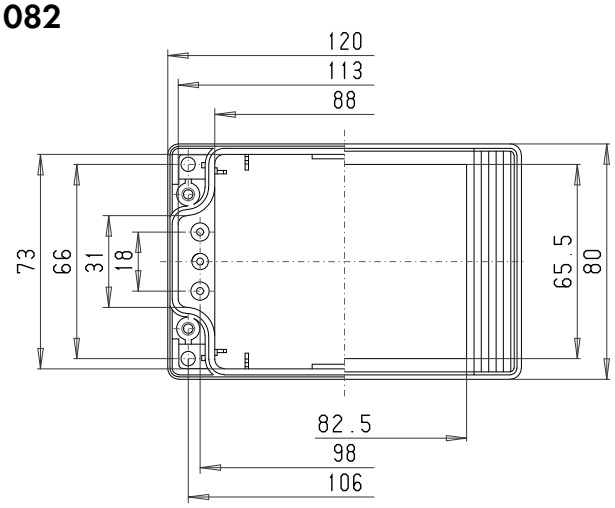

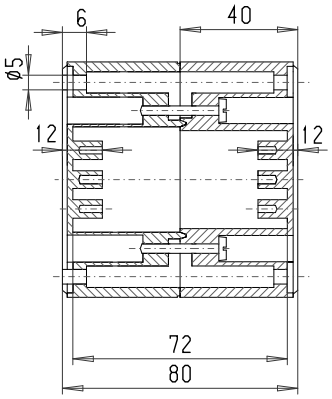

Maksymalna liczba dławnic kablowych na stronę obudowy

A/B	C/D
PG 7	10	2
M 16	PG 9	6	1
	PG 11	3	1
M 20	PG 13,5	3	1
	PG 16	3	1
M 25	PG 21	2	
M 32	PG 29		
M 40	PG 36		
M 50	PG 42		
M 63	PG 48		

TAF 082

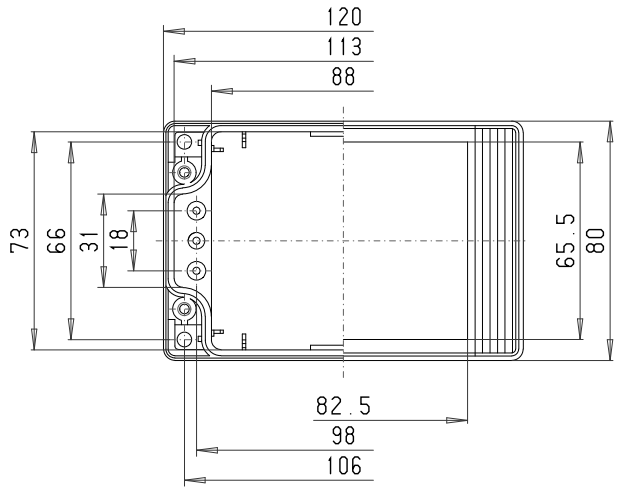

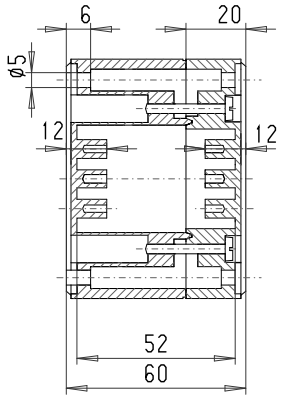

Maksymalna liczba dławnic kablowych na stronę obudowy

A/B	C/D
PG 7	10	2
M 16	PG 9	6	1
	PG 11	3	1
M 20	PG 13,5	3	1
	PG 16	3	1
M 25	PG 21	2	
M 32	PG 29		
M 40	PG 36		
M 50	PG 42		
M 63	PG 48		

TA 084

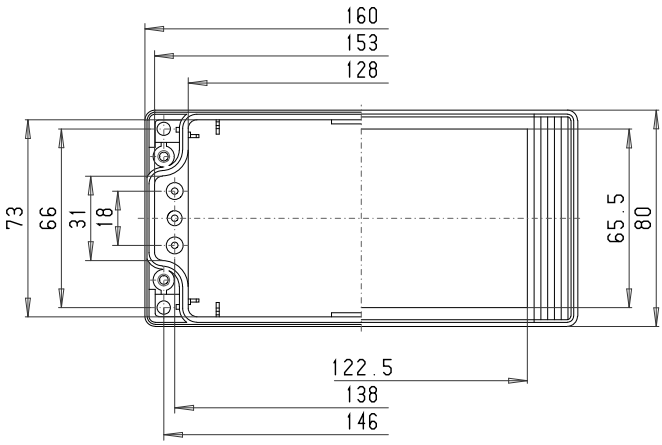

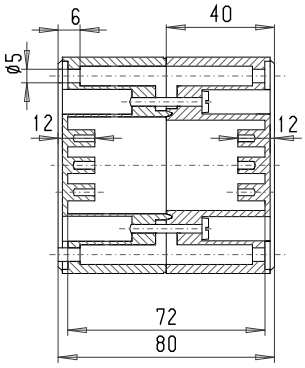

Maksymalna liczba dławnic kablowych na stronę obudowy

A/B	C/D
PG 7	14	2
M 16	PG 9	9	1
	PG 11	5	1
M 20	PG 13,5	4	1
	PG 16	4	1
M 25	PG 21	3	
M 32	PG 29		
M 40	PG 36		
M 50	PG 42		
M 63	PG 48		

TAF 084

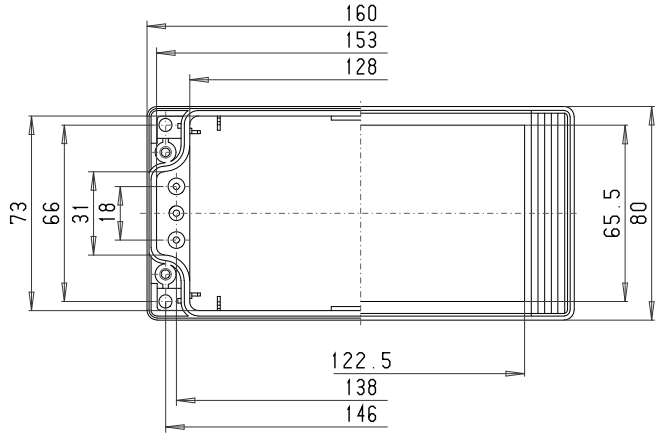

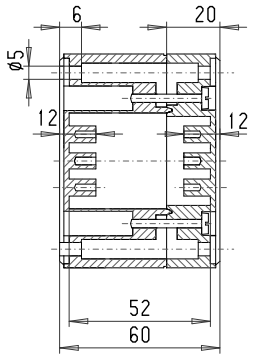

Maksymalna liczba dławnic kablowych na stronę obudowy

A/B	C/D
PG 7	14	2
M 16	PG 9	9	1
	PG 11	5	1
M 20	PG 13,5	4	1
	PG 16	4	1
M 25	PG 21	3	
M 32	PG 29		
M 40	PG 36		
M 50	PG 42		
M 63	PG 48		

ROLEC Wymiary mocowania i montażowe

technoCASE

TA 086

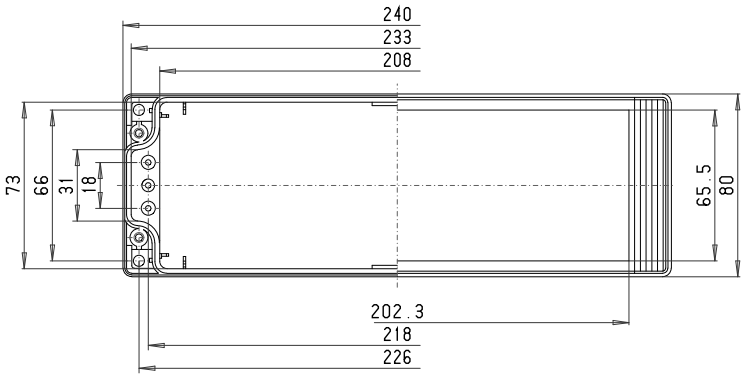

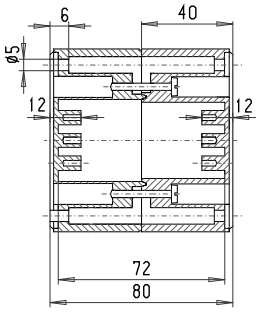

Maksymalna liczba dławnic kablowych na stronę obudowy

A/B	C/D
PG 7	22	2
M 16	PG 9	15	1
	PG 11	8	1
M 20	PG 13,5	7	1
	PG 16	6	1
M 25	PG 21	5	
M 32	PG 29		
M 40	PG 36		
M 50	PG 42		
M 63	PG 48		

TAF 086

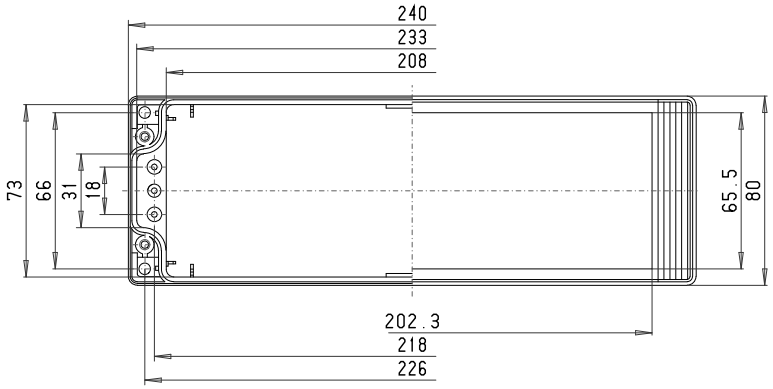

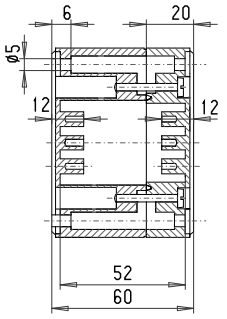

Maksymalna liczba dławnic kablowych na stronę obudowy

A/B	C/D
PG 7	22	2
M 16	PG 9	15	1
	PG 11	8	1
M 20	PG 13,5	7	1
	PG 16	6	1
M 25	PG 21	5	
M 32	PG 29		
M 40	PG 36		
M 50	PG 42		
M 63	PG 48		

TA 120

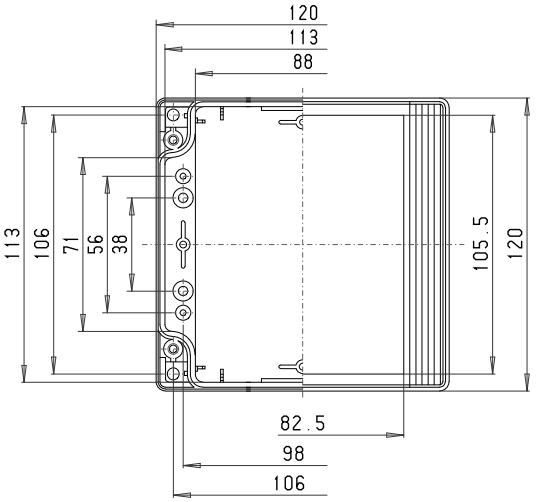

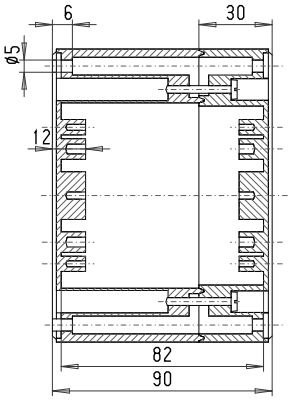

Maksymalna liczba dławnic kablowych na stronę obudowy

A/B	C/D
PG 7	12	11
M 16	PG 9	8	6
	PG 11	6	4
M 20	PG 13,5	5	3
	PG 16	4	3
M 25	PG 21	2	2
M 32	PG 29	2	1
M 40	PG 36	1	1
M 50	PG 42		
M 63	PG 48		

TAF 120

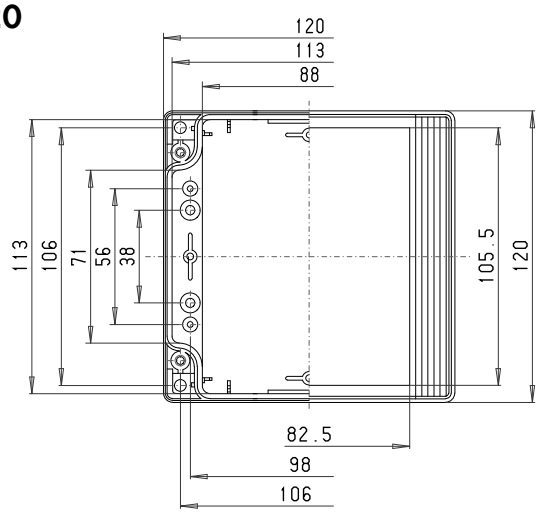

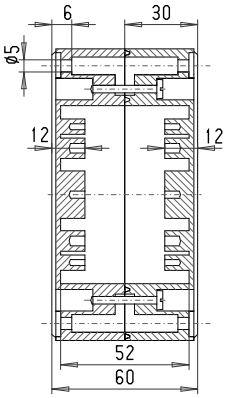

Maksymalna liczba dławnic kablowych na stronę obudowy

A/B	C/D
PG 7	5	4
M 16	PG 9	4	3
PG 11	2	
M 20	PG 13,5	2	
PG 16	2	
M 25	PG 21		
M 32	PG 29		
M 40	PG 36		
M 50	PG 42		
M 63	PG 48		

TA 122

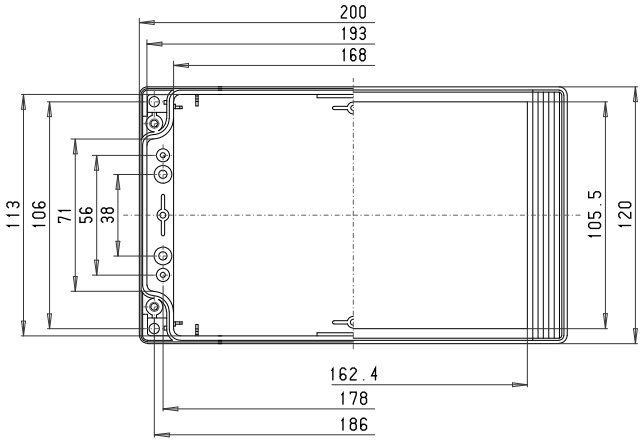

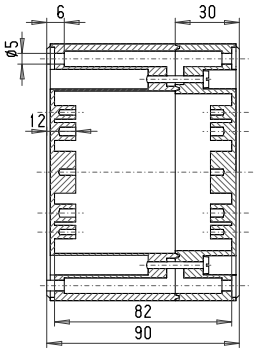

Maksymalna liczba dławnic kablowych na stronę obudowy

A/B	C/D
PG 7	26	11
M 16	PG 9	16	6
PG 11	12	4
M 20	PG 13,5	12	3
PG 16	9	3
M 25	PG 21	4	2
M 32	PG 29	3	1
M 40	PG 36	2	1
M 50	PG 42		
M 63	PG 48		

TAF 122

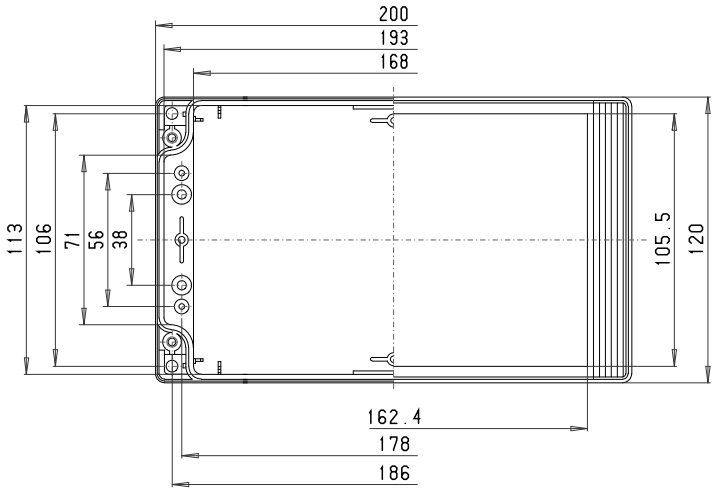

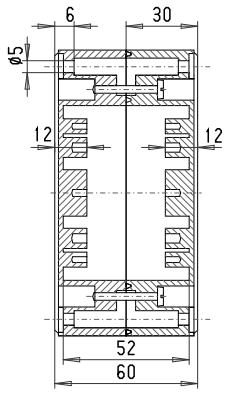

Maksymalna liczba dławnic kablowych na stronę obudowy

A/B	C/D
PG 7	11	4
M 16	PG 9	7	3
PG 11	5	
M 20	PG 13,5	4	
PG 16	4	
M 25	PG 21		
M 32	PG 29		
M 40	PG 36		
M 50	PG 42		
M 63	PG 48		

ROLEC Wymiary mocowania i montażowe

technoCASE

TA 124

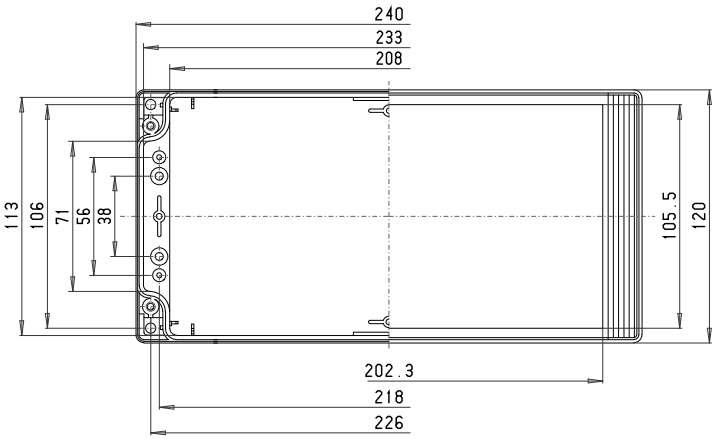

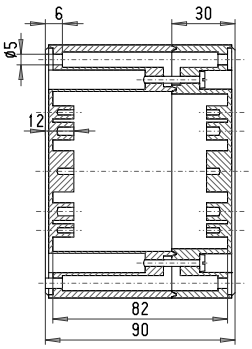

Maksymalna liczba dławnic kablowych na stronę obudowy

A/B	C/D
PG 7	32	11
M 16	PG 9	22	6
	PG 11	16	4
M 20	PG 13,5	13	3
	PG 16	12	3
M 25	PG 21	5	2
M 32	PG 29	4	1
M 40	PG 36	2	1
M 50	PG 42		
M 63	PG 48		

TAF 124

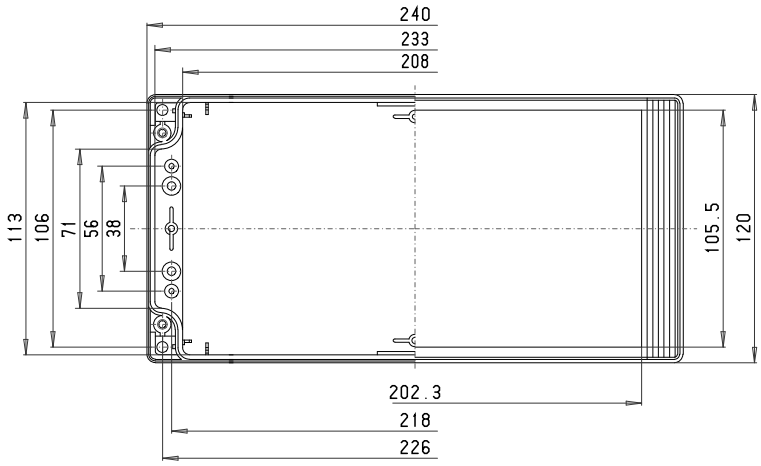

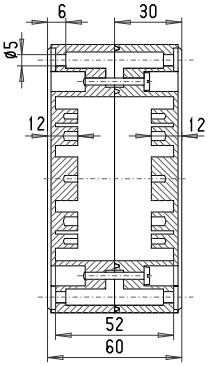

Maksymalna liczba dławnic kablowych na stronę obudowy

A/B	C/D
PG 7	14	4
M 16	PG 9	9	3
	PG 11	6	
M 20	PG 13,5	6	
	PG 16	6	
M 25	PG 21		
M 32	PG 29		
M 40	PG 36		
M 50	PG 42		
M 63	PG 48		

TA 160

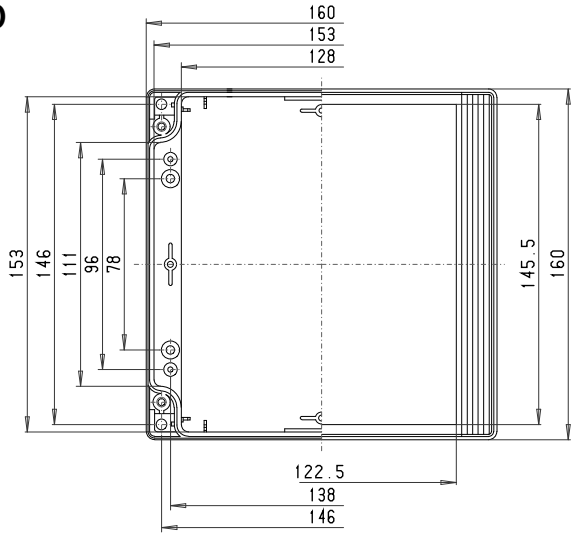

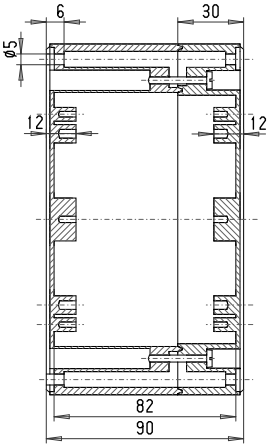

Maksymalna liczba dławnic kablowych na stronę obudowy

A/B	C/D
PG 7	20	17
M 16	PG 9	13	10
	PG 11	10	8
M 20	PG 13,5	8	5
	PG 16	8	5
M 25	PG 21	3	3
M 32	PG 29	2	2
M 40	PG 36	2	1
M 50	PG 42		
M 63	PG 48		

TAF 160

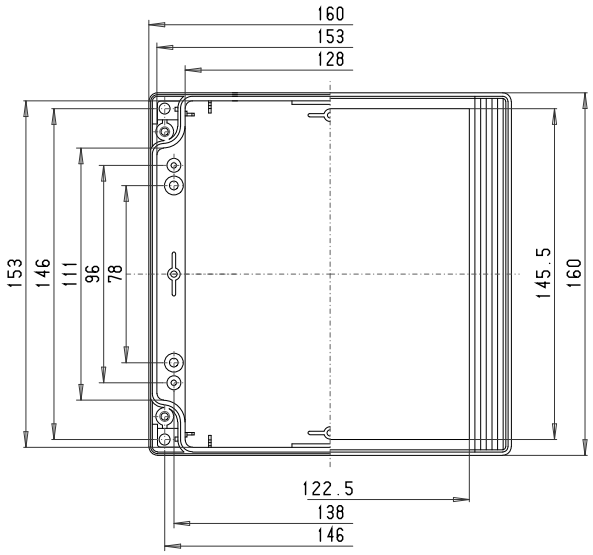

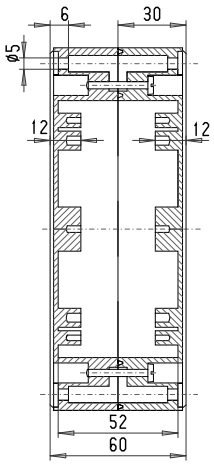

Maksymalna liczba dławnic kablowych na stronę obudowy

A/B	C/D
PG 7	8	6
M 16	PG 9	6	5
	PG 11	4	4
M 20	PG 13,5	4	2
	PG 16	4	2
M 25	PG 21		
M 32	PG 29		
M 40	PG 36		
M 50	PG 42		
M 63	PG 48		

TA 162

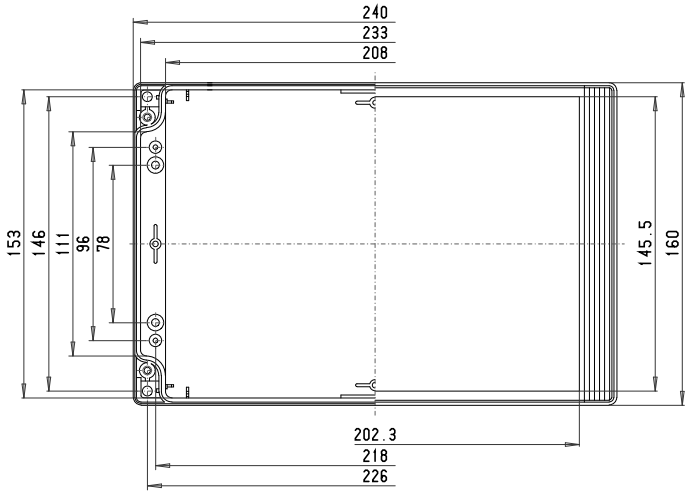

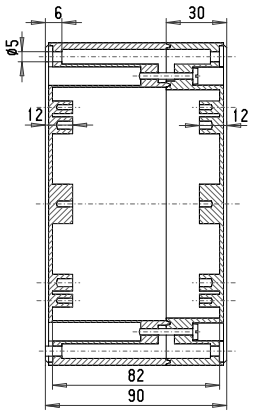

Maksymalna liczba dławnic kablowych na stronę obudowy

A/B	C/D
PG 7	32	17
M 16	PG 9	19	10
	PG 11	16	8
M 20	PG 13,5	13	5
	PG 16	12	5
M 25	PG 21	5	3
M 32	PG 29	4	2
M 40	PG 36	2	1
M 50	PG 42		
M 63	PG 48		

TAF 162

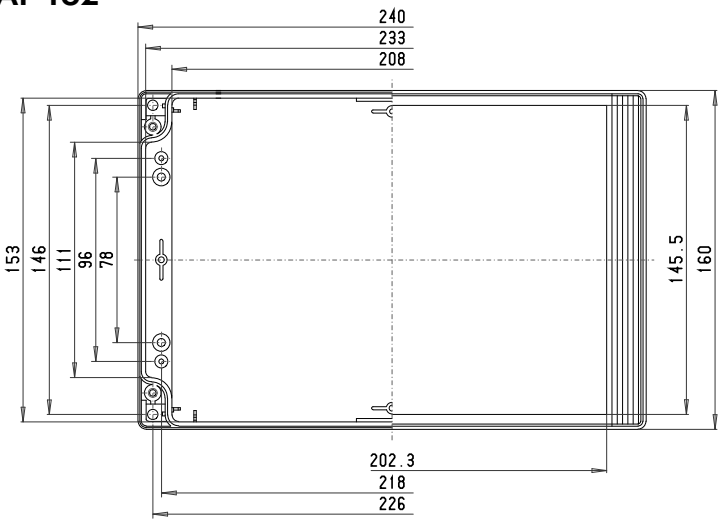

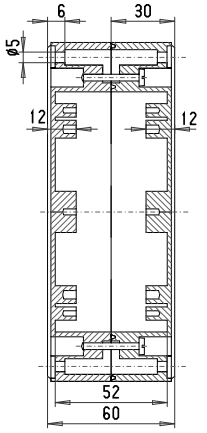

Maksymalna liczba dławnic kablowych na stronę obudowy

A/B	C/D
PG 7	14	6
M 16	PG 9	9	5
	PG 11	8	4
M 20	PG 13,5	6	2
	PG 16	6	2
M 25	PG 21		
M 32	PG 29		
M 40	PG 36		
M 50	PG 42		
M 63	PG 48		

ROLEC Wymiary mocowania i montażowe

technoCASE

TAH 162

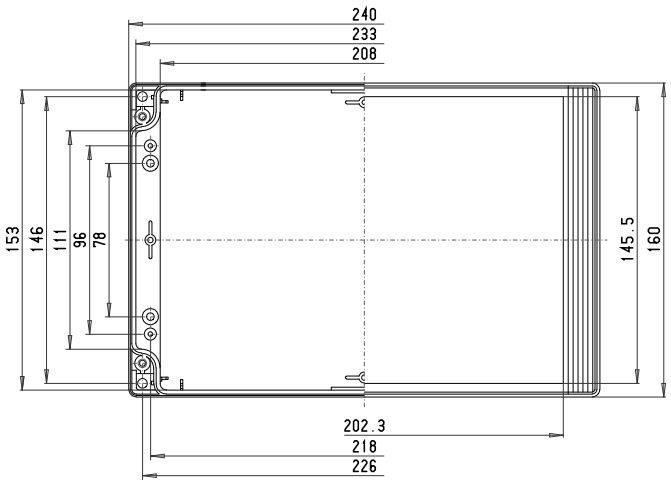

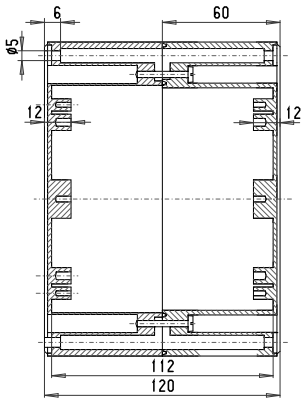

Maksymalna liczba dławnic kablowych na stronę obudowy

A/B	C/D
PG 7	32	17
M 16	PG 9	19	10
	PG 11	16	8
M 20	PG 13,5	13	5
	PG 16	12	5
M 25	PG 21	5	3
M 32	PG 29	4	2
M 40	PG 36	2	1
M 50	PG 42		
M 63	PG 48		

TA 202

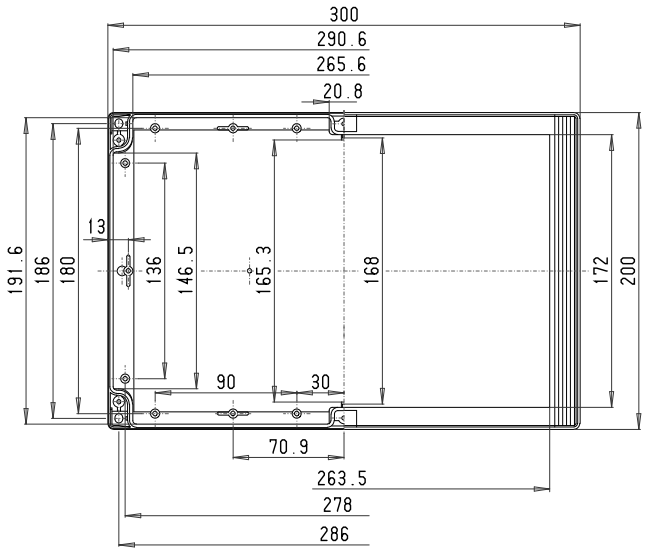

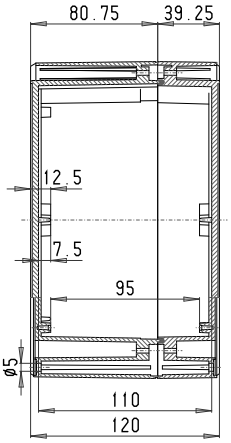

Maksymalna liczba dławnic kablowych na stronę obudowy

A/B	C/D
PG 7	50	30
M 16	PG 9	33	21
	PG 11	27	12
M 20	PG 13,5	21	11
	PG 16	15	9
M 25	PG 21	6	3
M 32	PG 29	4	2
M 40	PG 36		
M 50	PG 42		
M 63	PG 48		

TAF 202

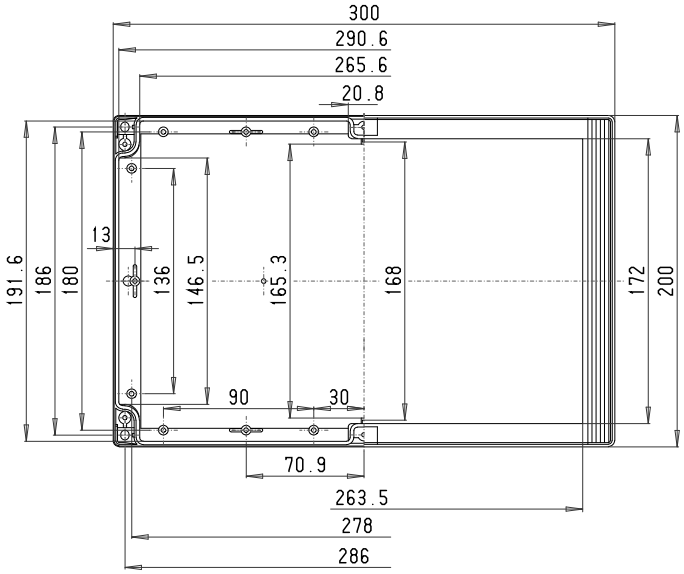

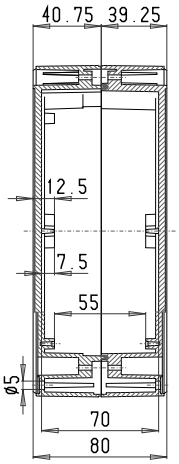

Maksymalna liczba dławnic kablowych na stronę obudowy

A/B	C/D
PG 7	20	11
M 16	PG 9	12	7
	PG 11	9	5
M 20	PG 13,5	9	5
	PG 16	7	4
M 25	PG 21	6	3
M 32	PG 29		
M 40	PG 36		
M 50	PG 42		
M 63	PG 48		

TAH 202

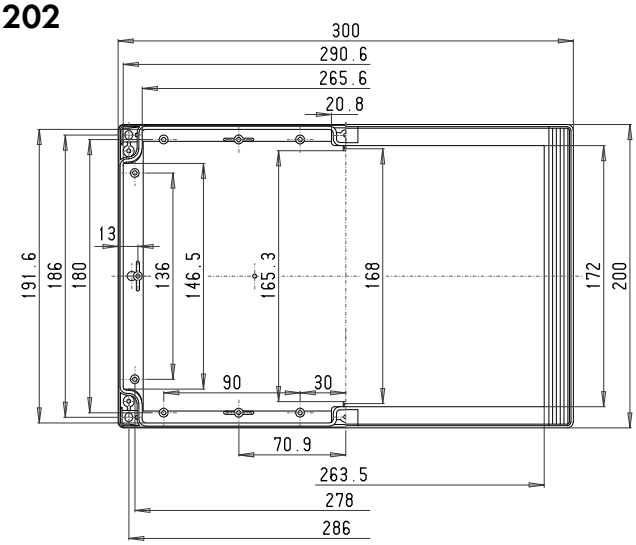

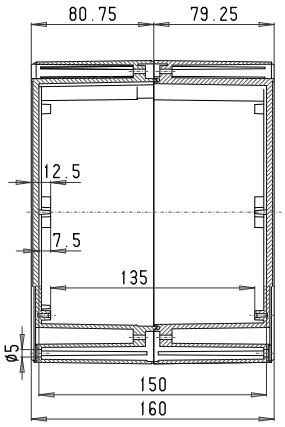

Maksymalna liczba dławnic kablowych na stronę obudowy

A/B	C/D
PG 7	50	30
M 16	PG 9	33	21
	PG 11	27	12
M 20	PG 13,5	21	11
	PG 16	15	9
M 25	PG 21	6	3
M 32	PG 29	4	2
M 40	PG 36		
M 50	PG 42		
M 63	PG 48		

TA 242

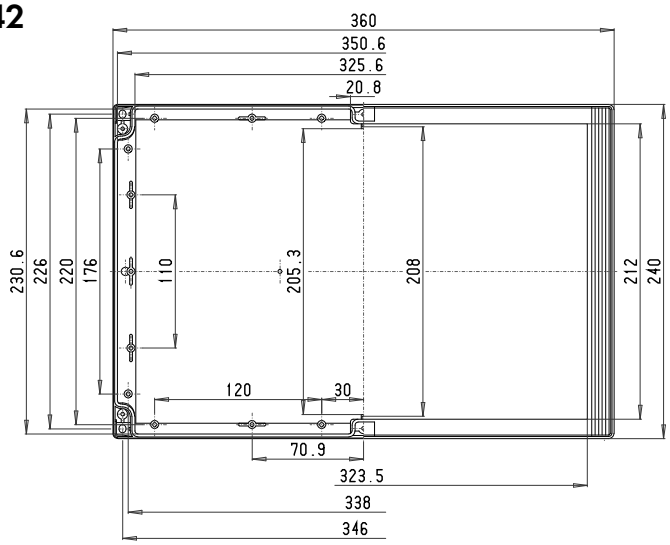

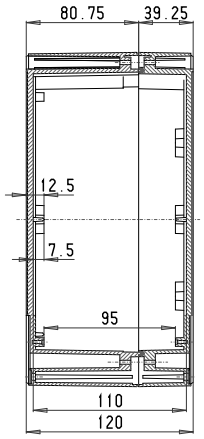

Maksymalna liczba dławnic kablowych na stronę obudowy

A/B	C/D
PG 7	62	38
M 16	PG 9	45	24
	PG 11	35	17
M 20	PG 13,5	27	14
	PG 16	18	12
M 25	PG 21	16	7
M 32	PG 29	8	4
M 40	PG 36	5	3
M 50	PG 42		
M 63	PG 48		

TAF 242

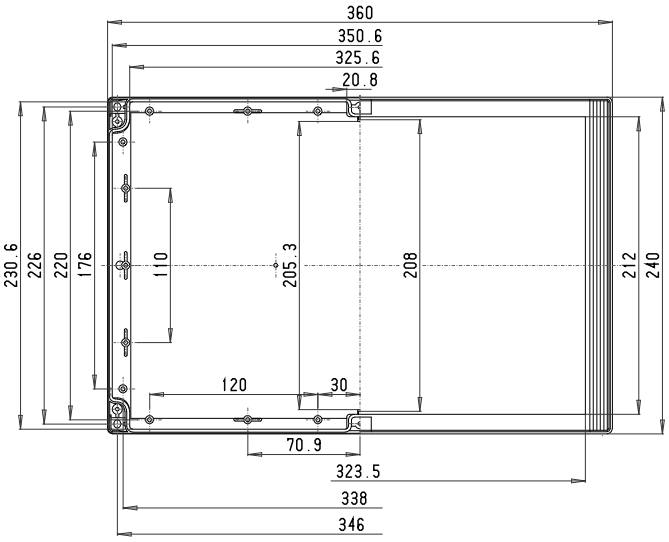

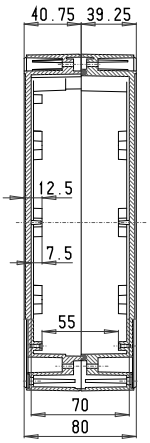

Maksymalna liczba dławnic kablowych na stronę obudowy

A/B	C/D
PG 7	25	15
M 16	PG 9	15	9
	PG 11	11	7
M 20	PG 13,5	11	6
	PG 16	9	5
M 25	PG 21	8	4
M 32	PG 29		
M 40	PG 36		
M 50	PG 42		
M 63	PG 48		

ROLEC Wymiary mocowania i montażowe

technoCASE

TAH 242

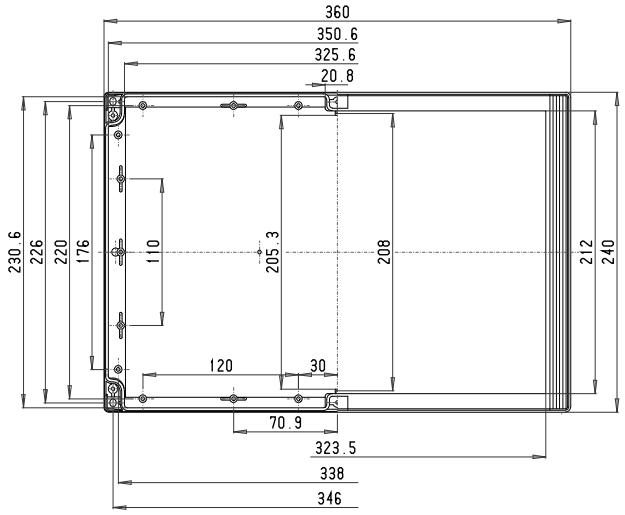

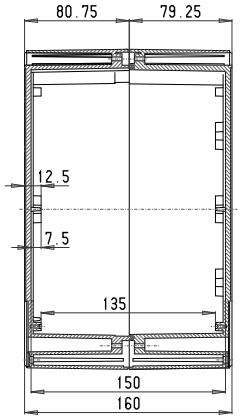

Maksymalna liczba dławnic kablowych na stronę obudowy

A/B	C/D
PG 7	62	38
M 16	PG 9	45	24
	PG 11	35	17
M 20	PG 13,5	27	14
	PG 16	18	12
M 25	PG 21	16	7
M 32	PG 29	8	4
M 40	PG 36	5	3
M 50	PG 42		
M 63	PG 48		

ROLEC®

Our passion is enclosures.



technoBOX

Standardowe obudowy z ABS

Dane techniczne
technoBOX



Zawiasy zewnętrzne



Wyrafinowane nakładki do mocowania zewnętrznego dające się o bracać o 90 °



Szyna nośna i zaciski



Alternatywny wzór z fazowany-mi krawędziami pokrywy



Płyta montażowa

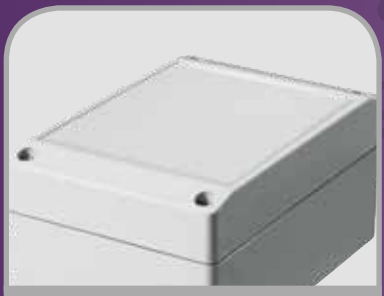

Zagłębienie pod Klawiatury foliowe



Płyta czołowa

Obudowa: Termoplast ABS, bez halogenków. Kąt zbieżności 1 °, wewnętrzne wymiary w świetle zmniejszają się do dna obudowy o 1 ° na obwodzie.

Właściwości ogniowe: UL 94 HB

Zagłębienie: w pokrywie pod klawiaturę foliową lub płytę czołową

Stałe elementy: występy mocujące pod samoformujące śruby w dolnej i górnej części.

Stopień ochrony: IP66 / EN 60529

Uszczelka: chloropren (CR), okrągła uszczelka sznurowa (-30 °C do +90 °C)

Śruby pokrywy: stal szlachetna 1.4567 (V2A), nie wypadające

Powierzchnia: RAL 7035, szara

Dostępne opcje:

Uszczelka: Uszczelka EMC (-55°C do +160°C)

Ekran EMC: naparowane aluminium 2,5 µm

Powierzchnia: Materiał specjalny na zapytanie

Przegląd modeli technoBOX														
Type	Nr. mat.	L	W	H	D	E	g	M*	T	F*	A	S	TF	EMC
TBA 060	220.060.000	66	51	35	53	38	50	❍	●	●	●	❍	●	●
TBA 080	220.080.000	83	81	60	70	50	170	●	●	●	●	●	●	●
TBA 082	220.082.000	121	81	60	108	50	220	●	●	●	●	●	●	●
TBA 084	220.084.000	161	81	60	148	50	220	●	●	●	●	●	●	●
TBA 102	220.102.000	151	101	60	138	70	230	●	●	●	●	●	●	●
TBA 104	220.104.000	201	101	60	188	70	300	●	●	●	●	●	●	●
TBA 120	220.120.000	123	121	80	110	90	240	●	●	●	●	●	●	●
TBA 122	220.122.000	201	121	80	188	90	400	●	●	●	●	●	●	●
TBA 160	220.160.000	161	161	80	148	130	450	●	●	●	●	●	●	●
TBA 162	220.162.000	241	161	80	228	130	650	●	●	●	●	●	●	●

* Na zapytanie

❑ Standard ● Dostępny ❍ Niedostępny

Dopuszczenia:



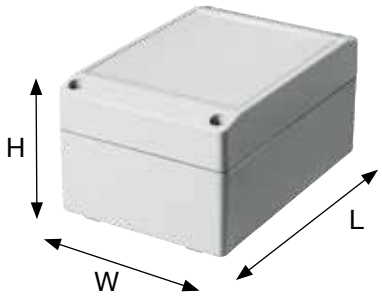

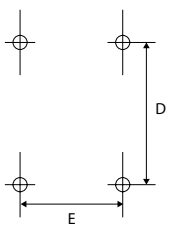

Wymiar montażowy



ROLEC Wymiary mocowania i montażowe

technoBOX

TBA 060

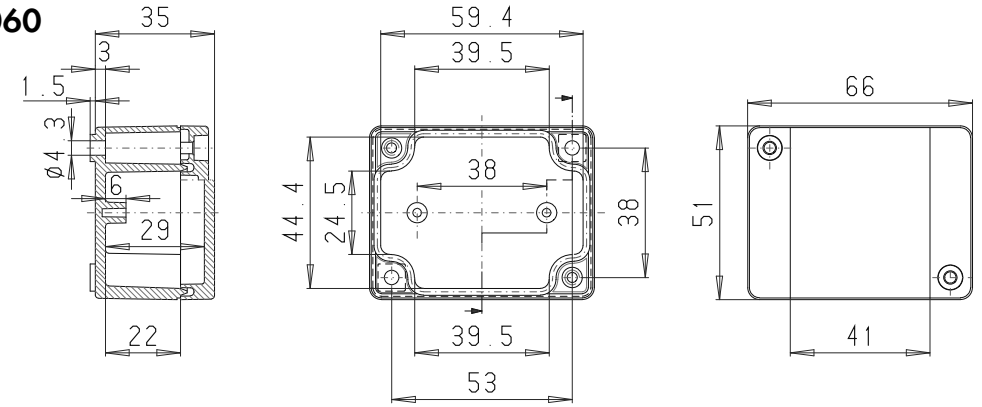

Maksymalna liczba dławnic kablowych na stronę obudowy

A/B	C/D
PG 7	2	1
M 16	PG 9	2	1
PG 11		
M 20	PG 13,5		
PG 16		
M 25	PG 21		
M 32	PG 29		
M 40	PG 36		
M 50	PG 42		
M 63	PG 48		

TBA 080

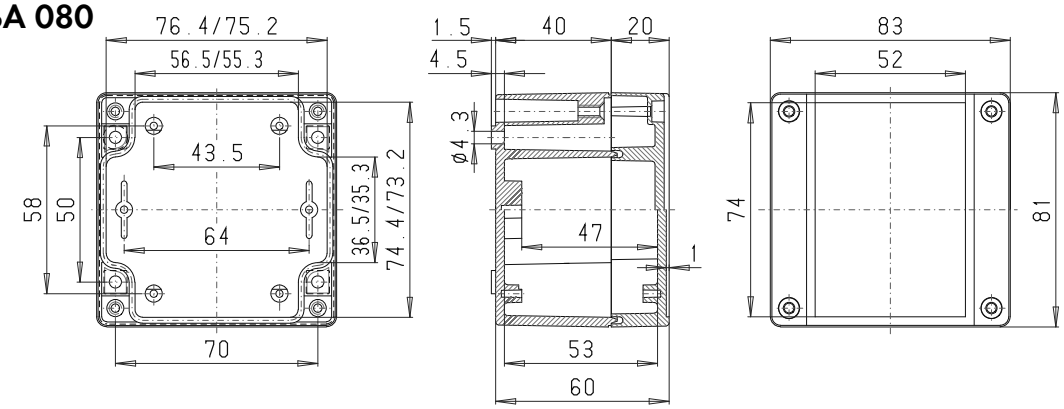

Maksymalna liczba dławnic kablowych na stronę obudowy

A/B	C/D
PG 7	4	2
M 16	PG 9	3	1
PG 11	2	1
M 20	PG 13,5	2	1
PG 16	2	1
M 25	PG 21		
M 32	PG 29		
M 40	PG 36		
M 50	PG 42		
M 63	PG 48		

TBA 082

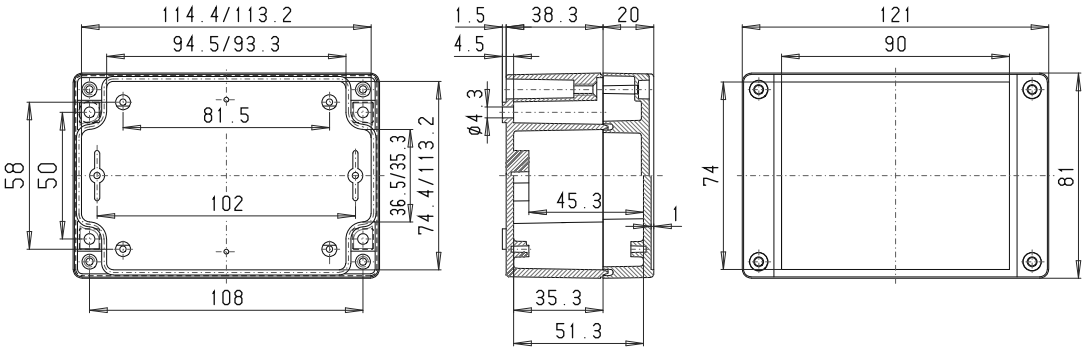

Maksymalna liczba dławnic kablowych na stronę obudowy

A/B	C/D
PG 7	8	3
M 16	PG 9	5	2
PG 11	4	1
M 20	PG 13,5	3	1
PG 16	3	1
M 25	PG 21		
M 32	PG 29		
M 40	PG 36		
M 50	PG 42		
M 63	PG 48		

TBA 084

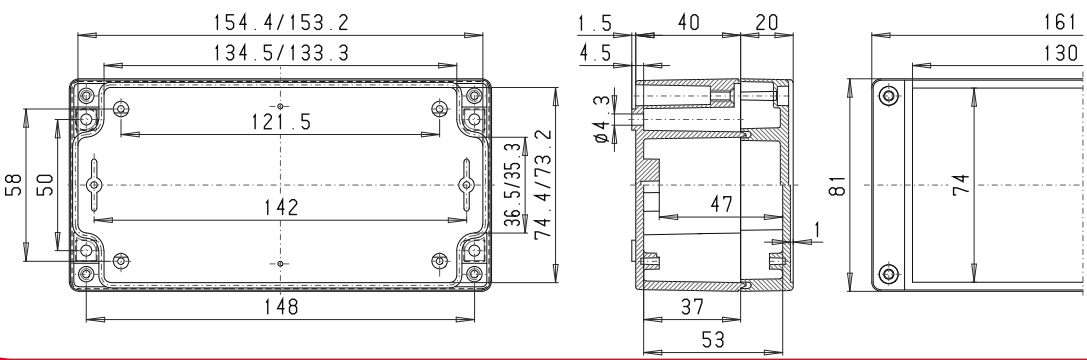

Maksymalna liczba dławnic kablowych na stronę obudowy

A/B	C/D
PG 7	13	3
M 16	PG 9	8	2
PG 11	6	1
M 20	PG 13,5	5	1
PG 16	4	1
M 25	PG 21		
M 32	PG 29		
M 40	PG 36		
M 50	PG 42		
M 63	PG 48		

TBA 102

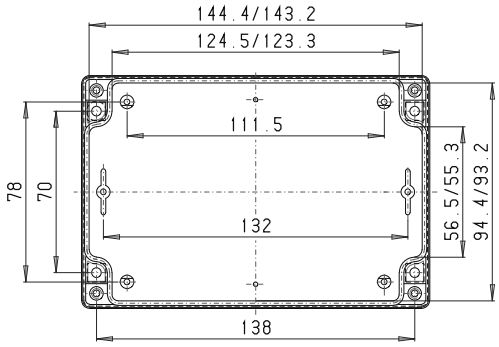

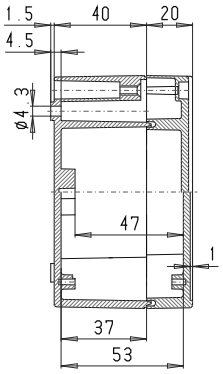

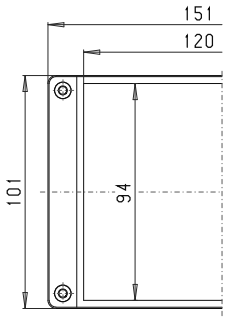

Maksymalna liczba dławnic kablowych na stronę obudowy

A/C D/B		A/B	C/D
	PG 7	16	6
M 16	PG 9	8	4
	PG 11	7	3
M 20	PG 13,5	5	2
	PG 16	3	1
M 25	PG 21	3	1
M 32	PG 29		
M 40	PG 36		
M 50	PG 42		
M 63	PG 48		

TBA 104

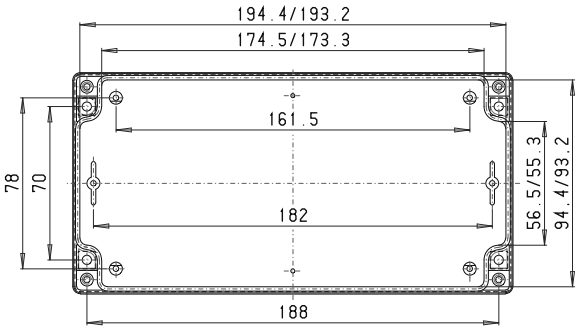

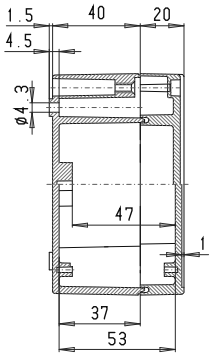

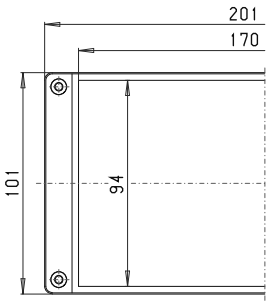

Maksymalna liczba dławnic kablowych na stronę obudowy

A/C D/B		A/B	C/D
	PG 7	23	6
M 16	PG 9	12	4
	PG 11	9	3
M 20	PG 13,5	7	2
	PG 16	5	1
M 25	PG 21	4	1
M 32	PG 29		
M 40	PG 36		
M 50	PG 42		
M 63	PG 48		

TBA 120

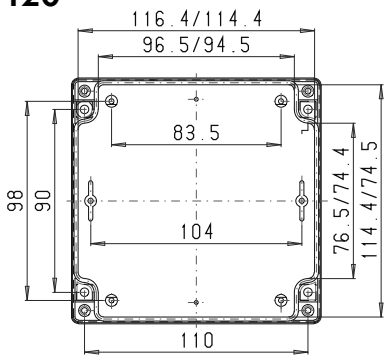

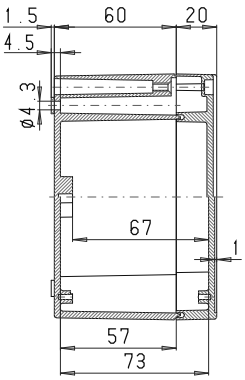

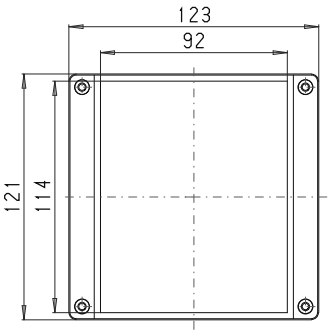

Maksymalna liczba dławnic kablowych na stronę obudowy

A/C D/B		A/B	C/D
	PG 7	15	12
M 16	PG 9	10	9
	PG 11	8	6
M 20	PG 13,5	6	6
	PG 16	6	4
M 25	PG 21	4	3
M 32	PG 29	2	1
M 40	PG 36	1	1
M 50	PG 42		
M 63	PG 48		

TBA 122

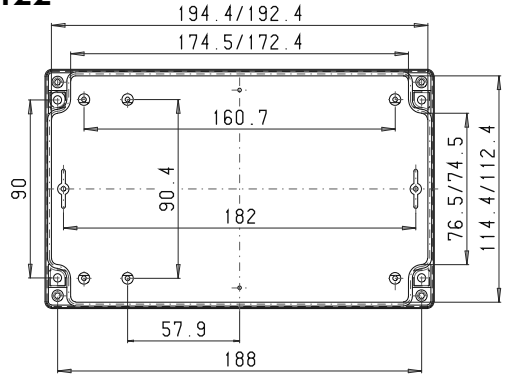

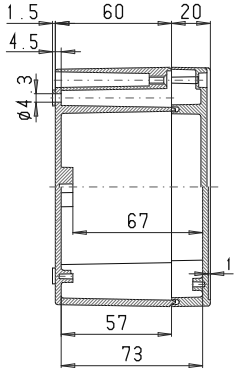

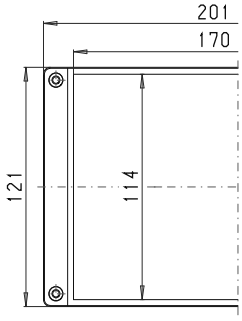

Maksymalna liczba dławnic kablowych na stronę obudowy

A/C D/B		A/B	C/D
	PG 7	20	8
M 16	PG 9	16	6
	PG 11	12	4
M 20	PG 13,5	12	4
	PG 16	7	3
M 25	PG 21	4	2
M 32	PG 29	3	1
M 40	PG 36		
M 50	PG 42		
M 63	PG 48		

ROLEC Wymiary mocowania i montażowe

technoBOX

TBA 160

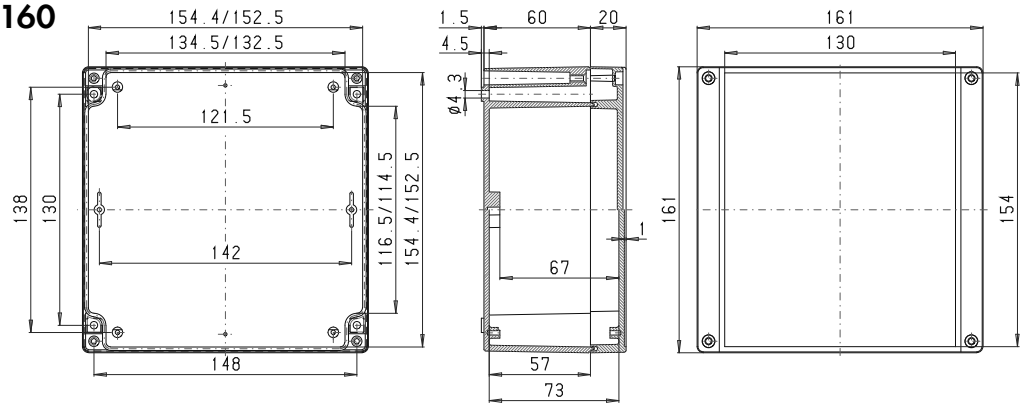

Maksymalna liczba dławnic kablowych na stronę obudowy

A/B	C/D
PG 7	18	16
M 16	PG 9	10	8
PG 11	8	7
M 20	PG 13,5	6	5
PG 16	4	4
M 25	PG 21	3	3
M 32	PG 29		
M 40	PG 36		
M 50	PG 42		
M 63	PG 48		

TBA 162

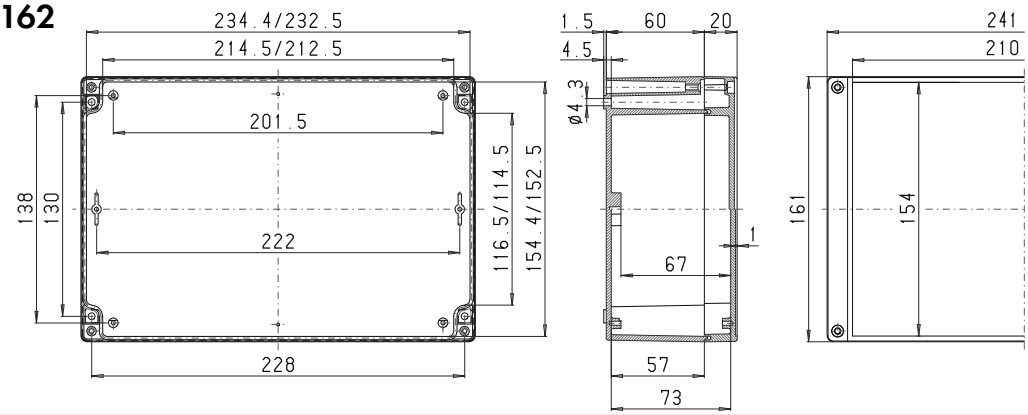

Maksymalna liczba dławnic kablowych na stronę obudowy

A/B	C/D
PG 7	30	16
M 16	PG 9	24	8
PG 11	16	7
M 20	PG 13,5	16	5
PG 16	12	4
M 25	PG 21	6	3
M 32	PG 29	4	
M 40	PG 36	2	
M 50	PG 42	2	
M 63	PG 48		

ROLEC®

Our passion is enclosures.



handCASE

Przenośne, ręczne obudowy z aluminium

Dane techniczne
handCASE



handCASE



handCASE R



Klips przytrzymujący i uchwyt ścienny



Pasek z osłonami do przenośnych zastosowań



Pojemnik na baterie...



... do wewnętrznego zasilania

Obudowa: odlewniczy stop aluminium EN AN-44300 DIN EN 1706 (GD AL SI 12 / DIN 1725). Kąt zbieżności 1°, wewnętrzne wymiary w świetle zmniejszają się do dna obudowy o 1° na obwodzie.

Zagłębienie: w pokrywie pod klawiaturę foliową lub płytę czołową

Stałe elementy: gwint mocowania M3 w dolnej i górnej części

Stopień ochrony: IP66 / EN 60529 – swobodny upadek / DIN EN 60068–2–32

Uszczelka: Uszczelka profilowana TPE (-40°C do +120°C)

Śruby pokrywy: stal szlachetna 1.4567 (V2A), nie wypadające

Komora baterii: ABS, RAL 9005, głęboka czerń (-10°C do +50°C)

Powierzchnia handCASE: lakierowana proszkowa, górna część; srebrny metalik, dolna część; RAL 9005, głęboka czerń

Powierzchnia handCASE R: lakierowana proszkowo, RAL 7035, jasnoszary

Dostępne opcje:

Uszczelka: Uszczelka EMC (-55°C do +160°C)
Okrągła uszczelka sznurowa (-50°C do +140°C)

Stopień ochrony: IP67 / EN 60529

Powierzchnia: ochrona antykorozyjna, farby specjalne

Przegląd modeli handCASE

Type	Mat. no.	L	W	H	g
HCF 080	270.080.000	180	80	42,5	450
HCF 081	270.081.000	180	80	42,5	430
HCF 100	270.100.000	220	100	42,5	600
HC 100	271.100.000	220	100	62,5	660

HCF 081/HC 100 bez komory baterii

Przegląd modeli handCASE R

Type	Mat. no.	L	W	H	g
HCF 080 R	272.080.000	180	80	42,5	450
HCF 081 R	272.081.000	180	80	42,5	430
HCF 100 R	272.100.000	220	100	42,5	600
HC 100 R	273.100.000	220	100	62,5	660

HCF 081 R/HC 100 R bez komory baterii

Dopuszczenia:

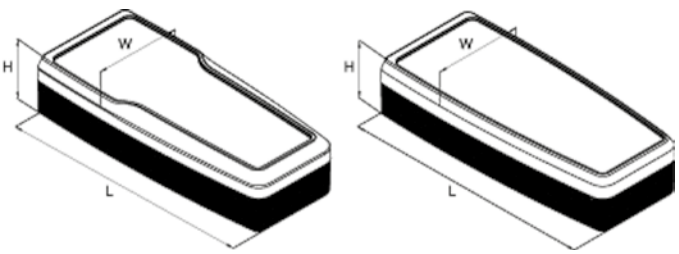



ROLEC Wymiary mocowania i montażowe
handCASE

HCF 080

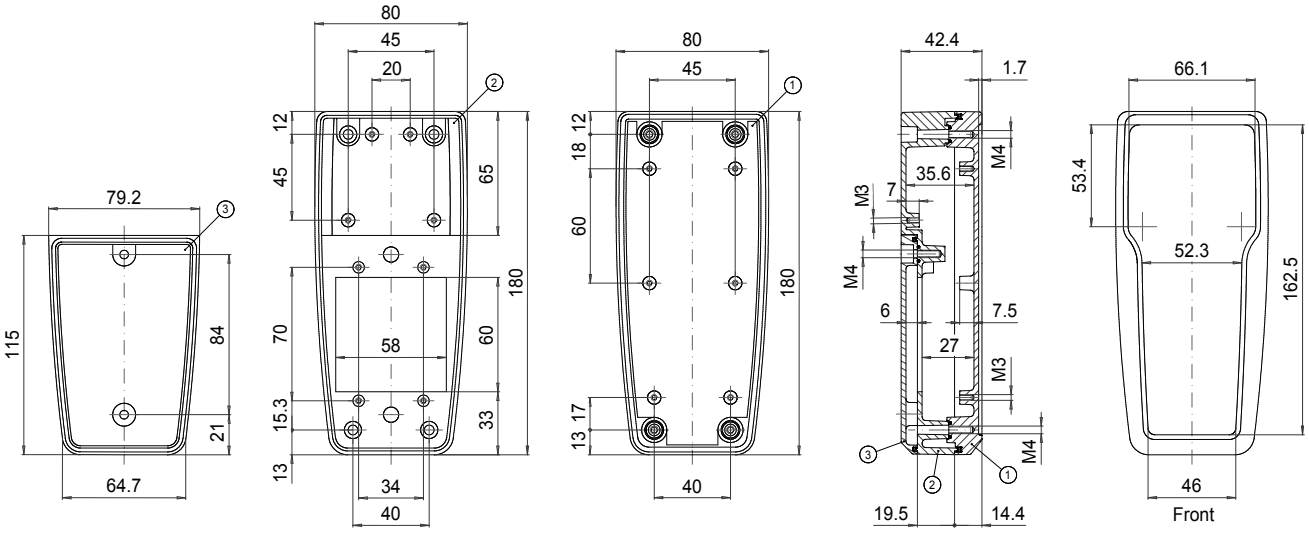

HCF 081

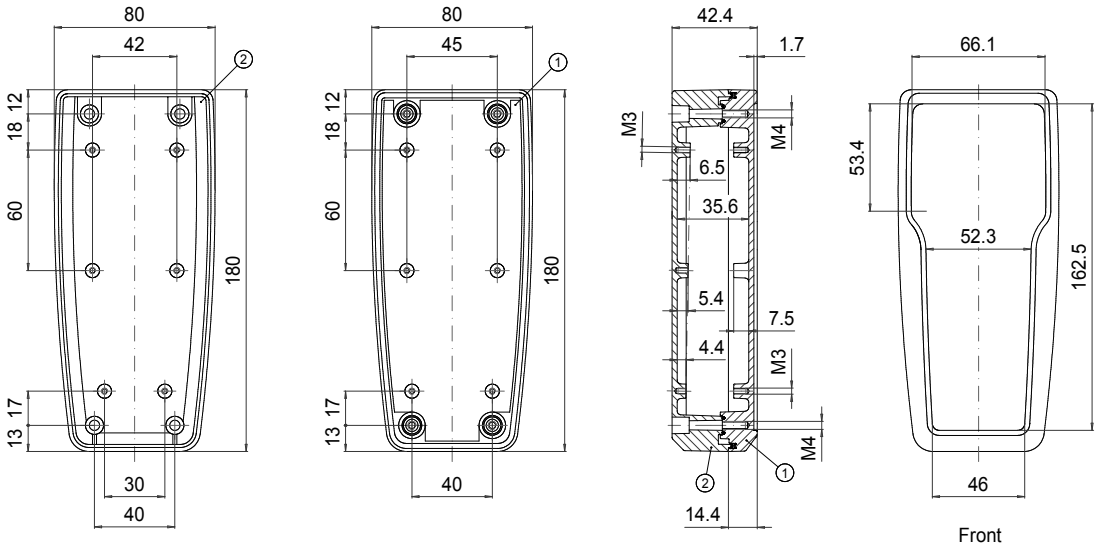

HCF 100

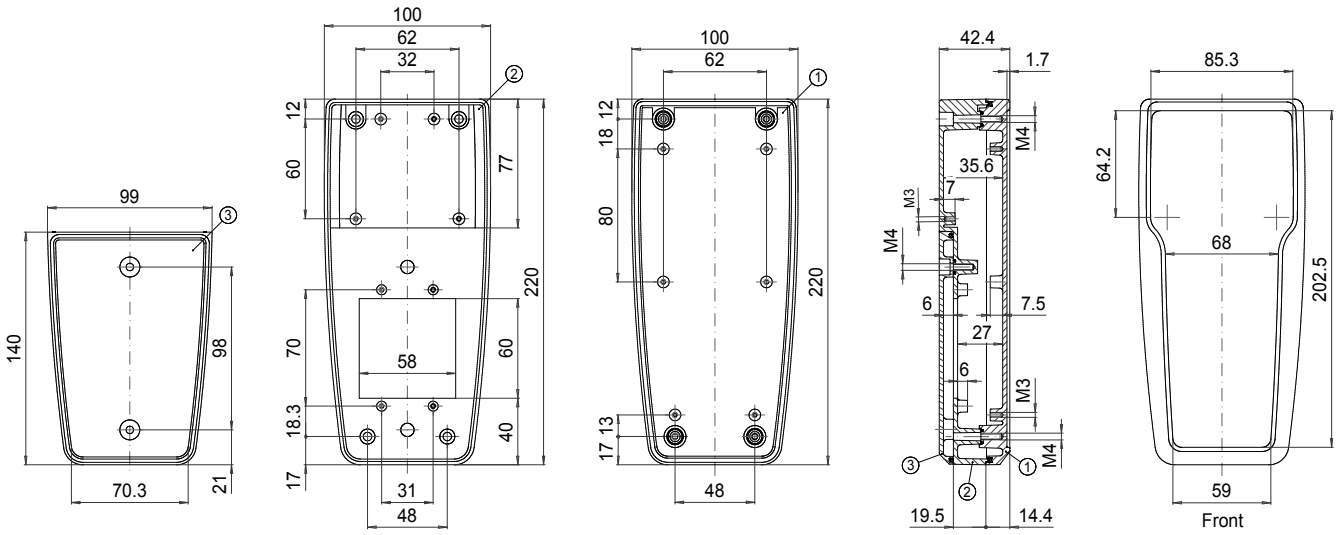

HC 100

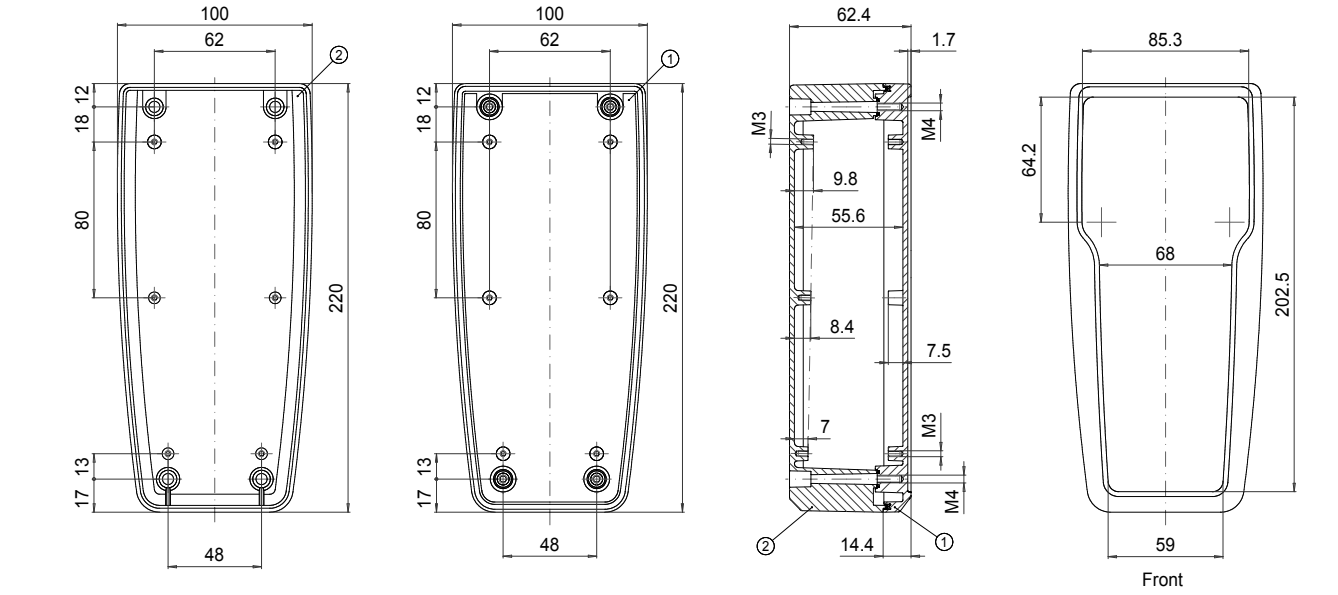

① Pokrywa obudowy
② Dolna część obudowy
③ Pokrywka pojemnika baterii

ROLEC Wymiary mocowania i montażowe
handCASE

HCF 080 R

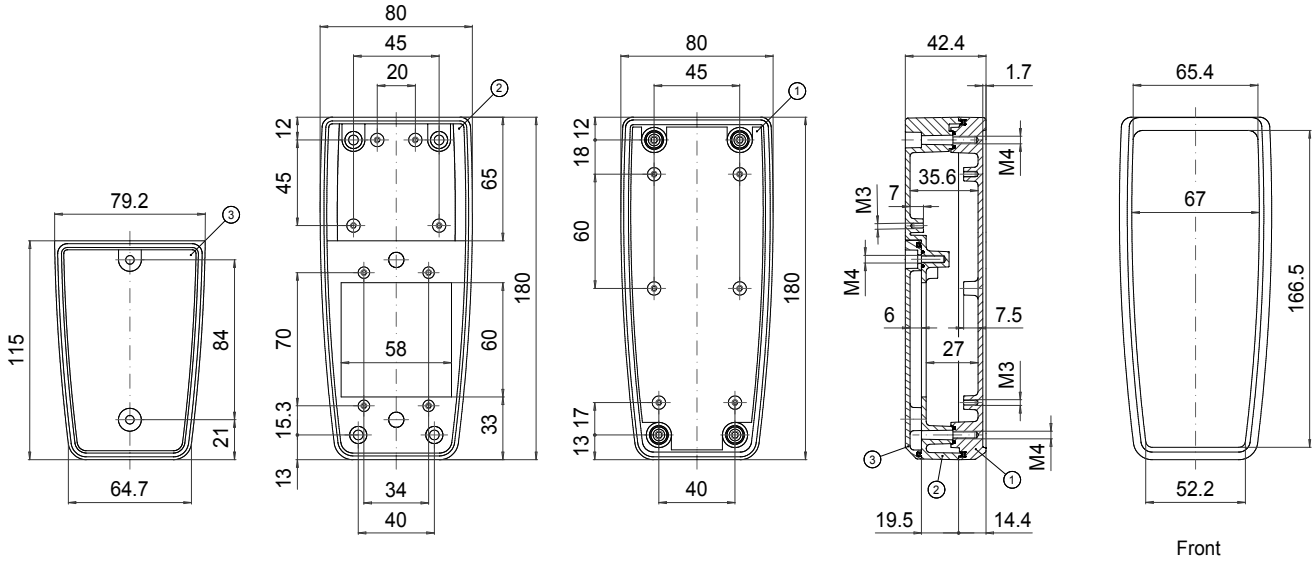

HCF 081 R

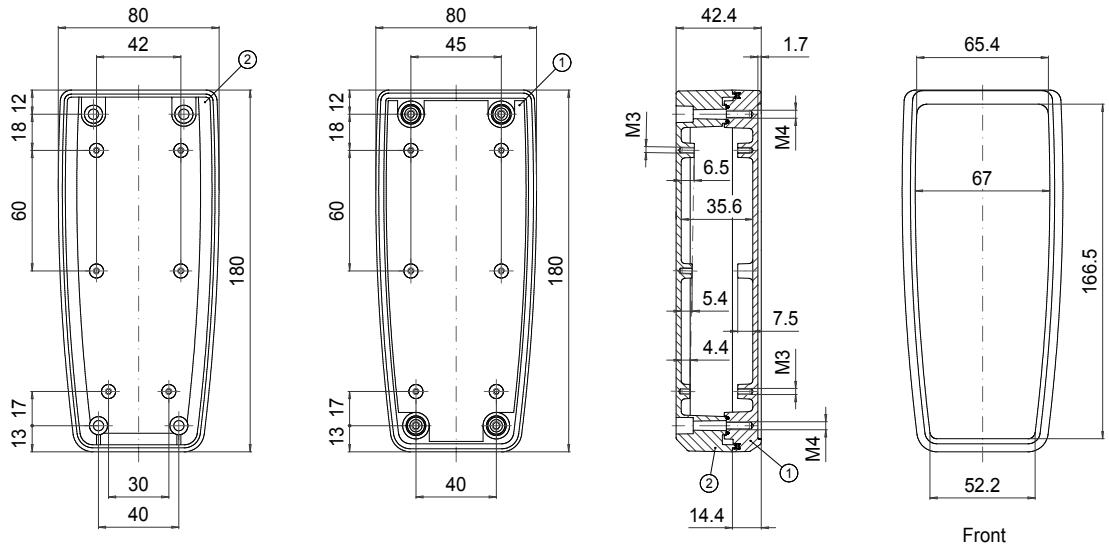

HCF 100 R

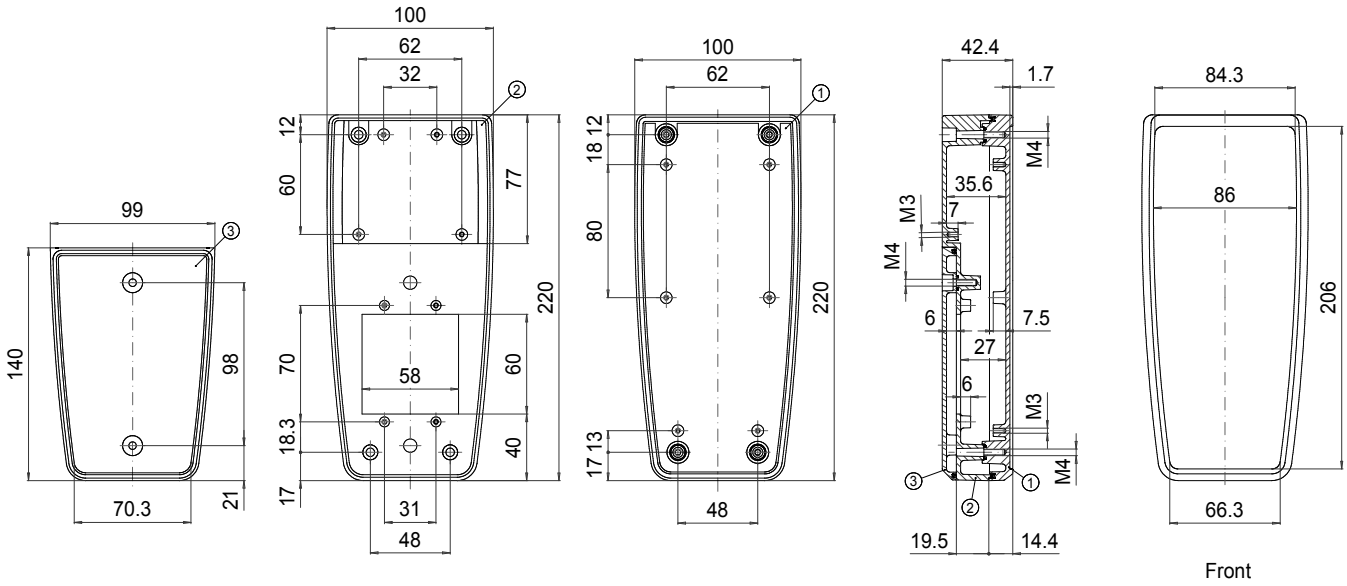

HC 100 R

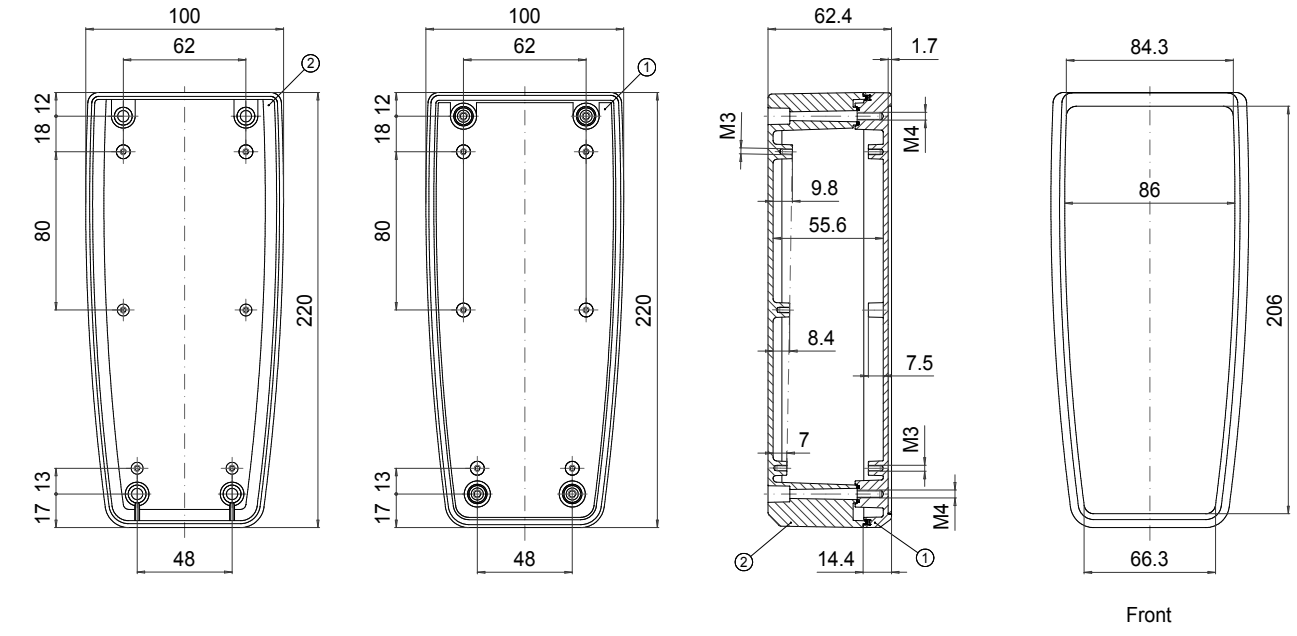

① Pokrywa obudowy
② Dolna część obudowy
③ Pokrywka pojemnika baterii

ROLEC®

Our passion is enclosures.



mobilCASE

Przenośne obudowy z profili aluminiowych

Dla ułatwienia pracy w przemyśle, laboratorium, technice medycznej, logistyce...



Adapter do zamocowanie na ścianie lub maszynie jako kieszeń na obudowę mobilCASE



Uchwyt do stawiania z regulowanym położeniem



Wersja pulpitowa: połączenie 2 profili również o różnych przekrojach



Regulowany uchwyt ścienny i pulpitowy

MobilCASE – nowa generacja obudów firmy ROLEC

Idealnie nadaje się do pracy mobilnej i nie tylko. Dzięki paska na ramię i wielu adapterów oprócz przemysłu znajduję zastosowanie również w technice medycznej czy laboratorium. Solidne zaślepki z TPE z możliwością zaadaptowania złącza utrzymują obudowę w wysokim stopniu pyłoszczelności i wodoszczelności.

W przypadku zastosowań stołowych, możliwość łączenia dwóch obudów o różnych szerokościach za pomocą adaptera.

Ergonomia:

Obudowa mobilCASE w pełni wykorzystuje swoje cechy działając jako interfejs maszyny z człowiekiem. Może być użyta na maszynie, w laboratorium, w walizce czy jako pulpit. Dzięki bardzo wielu adapterom można zamocować ją w dowolnym miejscu i pod dowolnym kątem. Te możliwości stawią ją w czołówce obudów na rynku w tym segmencie.



Przenośne obudowy z profili aluminiowych



Uchwyt dla 2 lub 4 baterii



Pasek z nakładkami ochronnymi do przenośnych zastosowań

"Poprzez swój nowoczesny i ergonomiczny wzór mobilCASE ustala nowy wymiar dla obudów profilowych."



Dane techniczne
mobilCASE

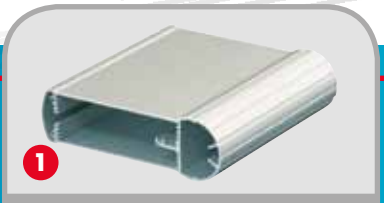
1 Zamknięty profil do wsuwania płytek


2 Dzielony profil dla łatwego montażu klawiatury z krótkim skokiem


3 Pokrywka zamykająca, płaska


4 Pokrywka z miejscem na złącze


5 Wersja pulpitowa: Połączenie 2 profili


6 Pasek z osłonami do przenośnych zastosowań


7 Uchwyt ścienny / pulpitowy uchylny


8 Uchwyt do stawiania z regulowanym położeniem wraz z pokrywką, płaską


9 Uchwyt do stawiania z regulowanym położeniem wraz z pokrywką z miejscem na złącze


10 Uchwyt zaciskowy do mocowania na ścianie lub maszynie w kieszeni na przyrządy


11 Uchwyt dla 2 lub 4 baterii


12 Adapter z dławnicą kablową M16

Obudowa: aluminiowy profil wytłaczany AL Mg Si 0,5 / DIN 17615 z 2 wariantami pokrywki, cynkowy stop odlewniczy GD-Zn Al 4 Cu 1 / DIN EN 12844

Zagłębienie: w profilu pod czołową folię lub klawiaturę foliową

Stopień ochrony:
Profil 1-częściowy IP65 / EN 60529
Profil 2-częściowy IP54 / EN 60529
Wersja ścienna / pulpitowa i uchwyt do stawiania IP54 / EN 60529

Uszczelnienie pokrywy: Uszczelka profilowana TPE (-30°C do +100°C)

Uszczelnienie profilu: chloropren (CR), okrągła uszczelka sznurowa (-30 °C do + 90 °C)

Śruby pokrywy: stal szlachetna 1.4567 (V2A)

Powierzchnia pokrywki zamykającej: lakierowanie proszkowe, RAL 9005, głęboka czerń

Powierzchnia profilu: lakierowana proszkowo, srebrny metalik

Dostępne opcje:

Zestaw ochronny (PK): materiał TPE

Uchwyt ścienny (WH): poliamid (PA)

Uchwyt zaciskowy (CH): poliamid (PA)

Powierzchnia: kolory specjalne

Przegląd modeli mobilCASE

	Typ	Nr. mat.	W	L	P
1	Profile P 80-1	250.080.120	118	120	80
	Profile P 80-1	250.080.160	118	160	80
	Profile P 100-1	250.100.160	138	160	100
	Profile P 100-1	250.100.200	138	200	100
	Profile P 130-1	250.130.180	168	180	130
	Profile P 130-1	250.130.240	168	240	130

	Typ	Nr. mat.	W	L	P
2	Profile P 80-2	251.080.120	118	120	80
	Profile P 80-2	251.080.160	118	160	80
	Profile P 100-2	251.100.160	138	160	100
	Profile P 100-2	251.100.200	138	200	100
	Profile P 130-2	251.130.180	168	180	130
	Profile P 130-2	251.130.240	168	240	130

	Typ	Nr. mat.	Wielkości
3	Zestaw DF 80	580.080.000	80
	Zestaw DF 100	580.100.000	100
	Zestaw DF 130	580.130.000	130

4	Zestaw DK 80	581.080.000	80
	Zestaw DK 100	581.100.000	100
	Zestaw DK 130	581.130.000	130

	Typ	Nr. mat.	Złącze
5	Zestaw PG 80-80	588.080.080	Wielkości 80+80
	Zestaw PG 80-100	588.080.100	Wielkości 80+100
	Zestaw PG 80-130	588.080.130	Wielkości 80+130
	Zestaw PG 100-100	588.100.100	Wielkości 100+100
	Zestaw PG 100-130	588.100.130	Wielkości 100+130
	Zestaw PG 130-130	588.130.130	Wielkości 130+130

	Typ	Nr. mat.	Wielkości
6	Zestaw PK 80	583.080.000	80
	Zestaw PK 100	583.100.000	100
	Zestaw PK 130	583.130.000	130

	Typ	Nr. mat.	Wielkości
7	Zestaw WH 80	589.080.000	80
	Zestaw WH 100	589.100.000	100
	Zestaw WH 130	589.130.000	130

8	Zestaw ABF 80	589.080.100	80
	ZestawABF 100	589.100.100	100
	Zestaw ABF 130	589.130.100	130
9	Zestaw ABK 80	589.080.200	80
	Zestaw ABK 100	589.100.200	100
	Zestaw ABK 130	589.130.200	130

10	Zestaw CH	584.000.000	wszystkie wielkości

11	AH 2	584.002.000	wszystkie wielkości
	AH 4	584.004.000	wszystkie wielkości
12	Adapter z dławnicą kablową M16	585.000.000	wszystkie wielkości

Dopuszczenia:

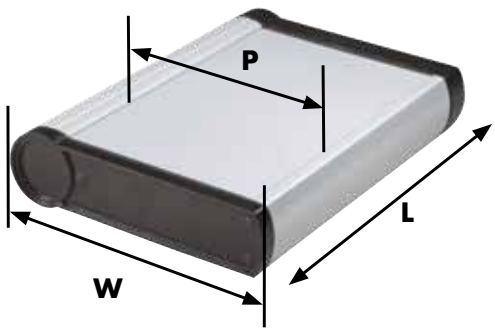



ROLEC Wymiary mocowania i montażowe

mobilCASE

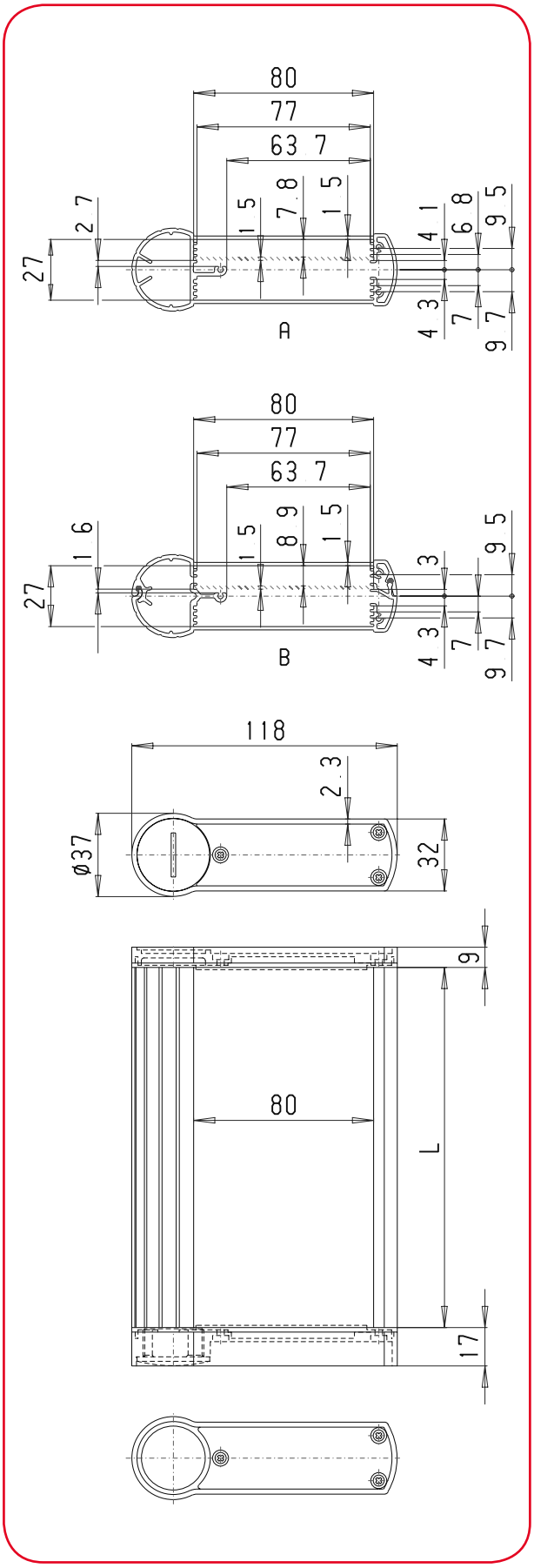

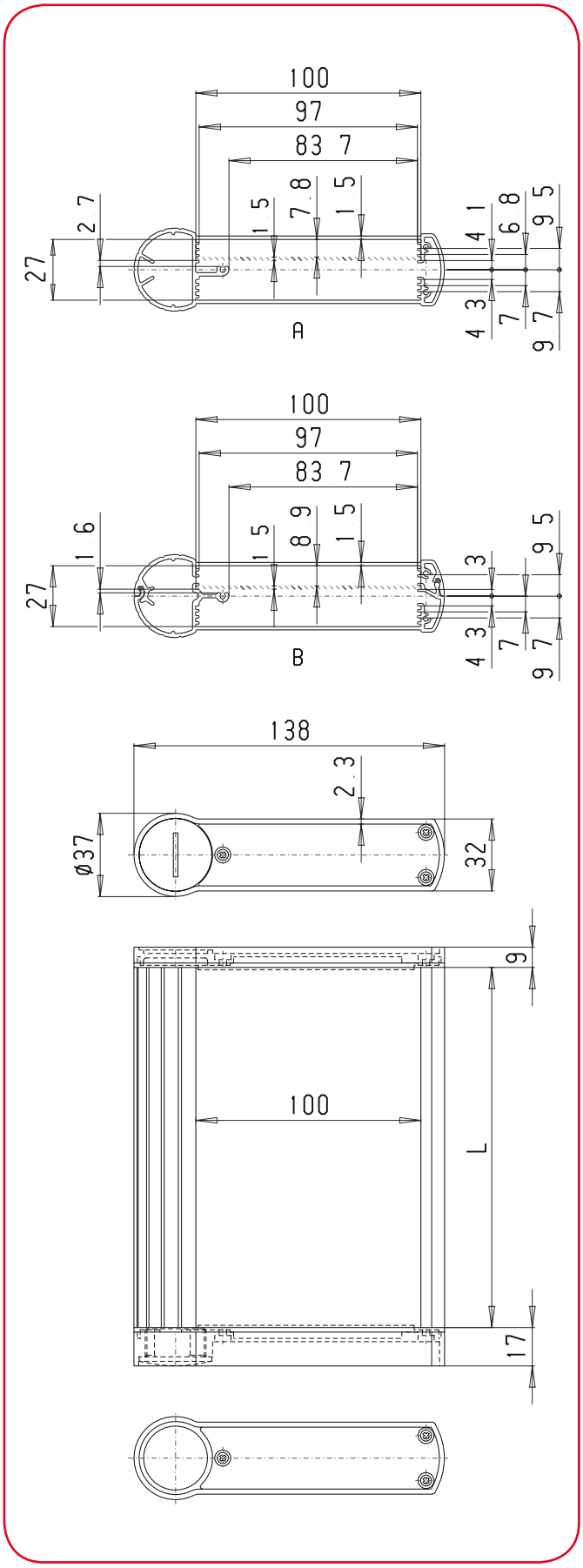

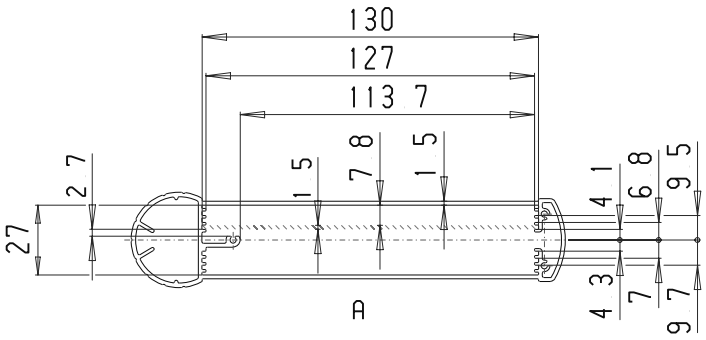

Zamknięta wersja profilu
P 080/100/130 - 1

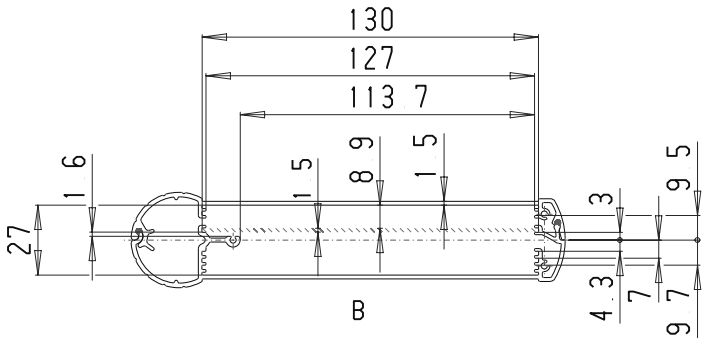

Dzielona wersja profilu
P 080/100/130 - 2

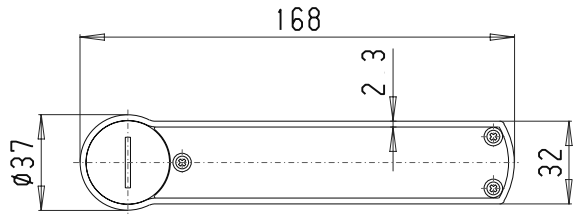

Pokrywa z kołnierzem
Łączna wysokość 17 mm, wraz z uszczelką

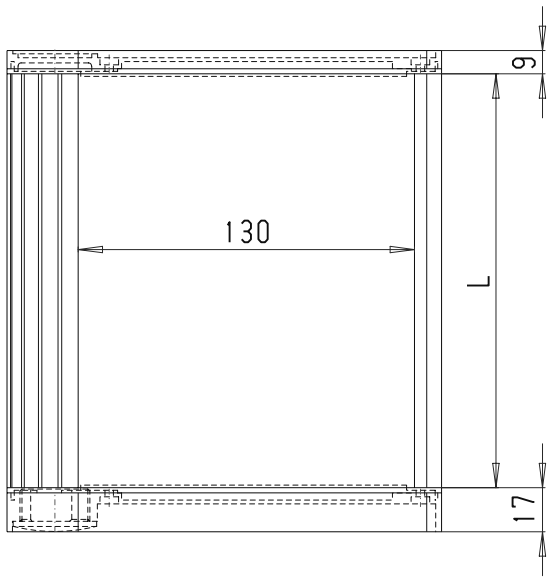

Wymiary folii czołowej:
L – maks. 0,4 mm
80/100/130 – maks. 0,6 mm

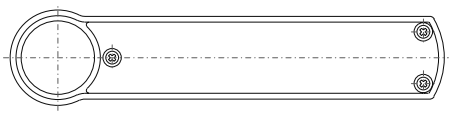

Płaska pokrywka

ROLEC®

Our passion is enclosures.



aluDISPLAY

Obudowy pod wyświetlacz z profili aluminiowych

Nowa MYŚL technologiczna



Płyty czołowe bez widocznych śrub



Prosty i szybki montaż bez demontowania korpusu



Profil do wsuwania płytek lub do montażu stałych elementów za pomocą nakrętek sprężystych

"Nowoczesny wzór i zaawansowana technika oferują użytkownikowi różne możliwości zastosowań. ”

Nowa MYŚL

Obudowa aluDISPLAY do płaskich układów elektronicznych. Szybki i prosty montaż i demontaż za pomocą zatrzaskowych profili zakrywających bez konieczności demontażu korpusu.

Nowoczesna seria obudów dostępna jest w trzech różnych profilach i w długościach na życzenie. Profil do wsuwania płytek lub do montażu stałych elementów za pomocą nakrętek sprężynujących. Możliwość adaptacji ramienia zawieszeń.



Do wsuwania płytek drukowanych w rowki profilu zdejmuje się jedynie pokrywę

Zakres dostawy:
Profile są skręcane śrubami z uszczelkami i pokrywami. Wraz z płytą czołową.

Profile

Typ	Profile	Wersja
ADI 180	180 mm	Standard
ADI 180-T	180 mm	Standard
ADI 180-W	180 mm	Standard
ADI 240	240 mm	Standard
ADI 240-T	240 mm	Standard
ADI 240-W	240 mm	Standard
ADI 300	300 mm	Standard
ADI 300-T	300 mm	Standard
ADI 300-W	300 mm	Standard

Przykład zamówienia: ADI 240 x 350*

*Długość w mm – do wyboru

Szczegółowe przedstawienie zakresu dostawy

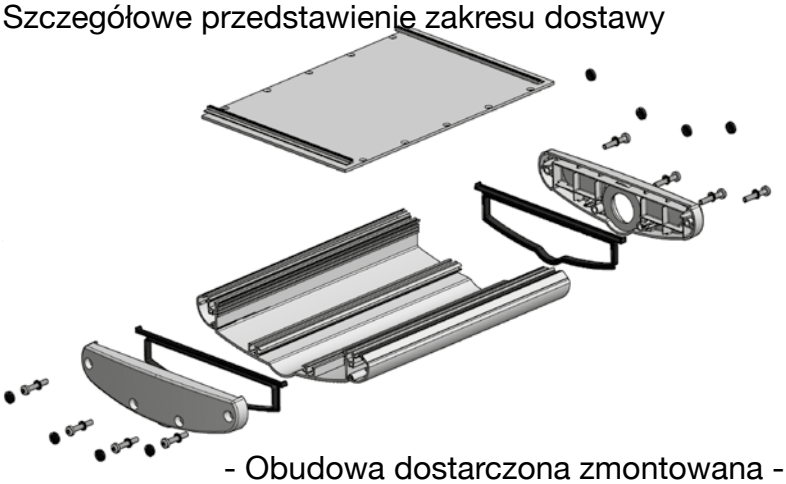

- Obudowa dostarczona zmontowana -



Dane techniczne
aluDISPLAY

Rura ze sprzęgłem do systemu zawieszeń taraPLUS

Wersja K:



Opcjonalnie przygotowane do montażu na ramieniu nośnym

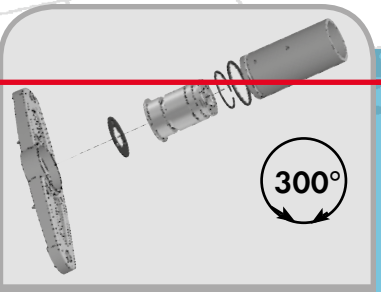

Montaż i zakres obrotu K

Rura ze sprzęgłem + ruch w pionie do systemu zawieszeń taraPLUS

Wersja NK:



Opcjonalnie przygotowane do montażu na ramieniu nośnym

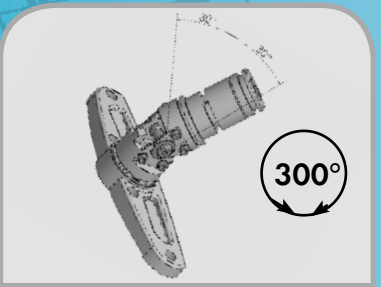

Zakres obrotu i wychylania NK

Obrotowe uchwyty do montażu na ścianie lub pulpicie

Wersja W:



Opcjonalnie przygotowane do montażu na ścianie lub pulpicie

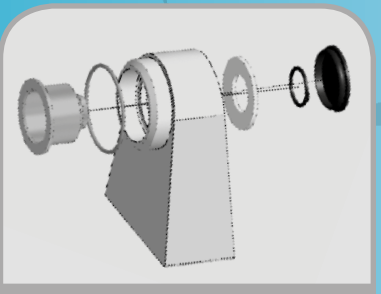

Szczegół montażowy W

Obudowa: aluminiowy profil wytłaczany AL Mg Si 0,5 / DIN 17615 z 2 wariantami pokrywki, odlewniczy stop aluminium EN AC-44300 DIN EN 1706 (GD Al Si 12 / DIN 1725)

Stopień ochrony: IP54 / EN 60529

Uszczelnienie pokrywki: uszczelka profilowana TPE, bez silikonu (-30 °C do +100 °C)

Uszczelnienie profilu: chloropren (CR), okrągła uszczelka sznurowa (-30 °C do 90 °C)

Śruby pokrywy: stal szlachetna 1.4567 (V2A)

Powierzchnia pokrywki zamykającej: lakierowanie proszkowe, RAL 9005, głęboka czerń

Powierzchnia profilu: srebrnie eloksalowana

Rura łącząca: lakierowanie proszkowe, RAL 7035, jasnoszary.

Dostępny opcje:

Warianty złączki: złączka z rurą (rura K)
Złączka pochylania z rurą (rura NK)

Powierzchnia pokrywki: kolory specjalne

Przegląd modeli aluDISPLAY

Typ	Długość	Nr. mat.
K tube	250 mm	144.400.250
K tube	500 mm	144.400.500
K tube	750 mm	144.400.750
K tube	1,000 mm	144.401.000

Zakres dostawy:
Złączka obrotowa jest zamontowana na rurze.
Mocowanie odbywa się za pomocą 4 śrub przy pokrywie.

Przykład zamówienia: ADI 240-T x 350*+ rura K 500

*Długość w mm – do wyboru

Type	Długość	Nr. mat.
NK tube	250 mm	144.410.250
NK tube	500 mm	144.410.500
NK tube	750 mm	144.410.750
NK tube	1,000 mm	144.411.000

Zakres dostawy:
Złączka pochylania jest zamontowane na rurze.
Mocowanie odbywa się za pomocą 4 śrub przy pokrywie.

Type	Profil
ADI 180-W	180 mm
ADI 240-W	240 mm
ADI 300-W	300 mm

Zakres dostawy:
Profil montuje się do pokrywy za pomocą uchwytu ściennego / pulpitowego.

Dopuszczenia:





ROLEC Wymiary mocowania i montażowe

aluDISPLAY

ADI 180

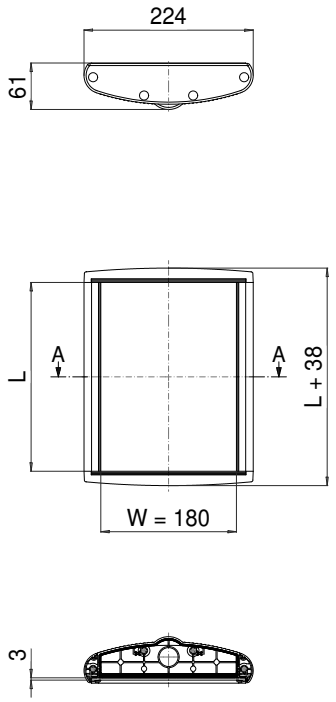

ADI 180-W

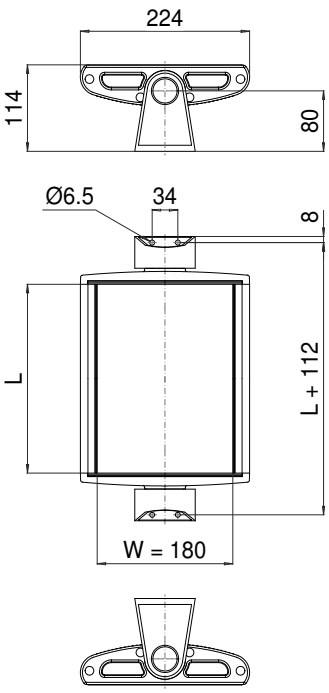

ADI 180-T

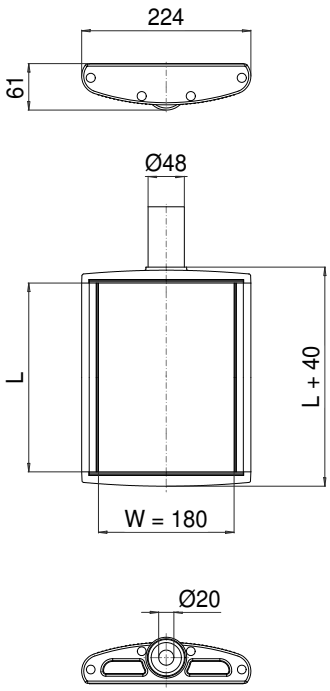

ADI 240

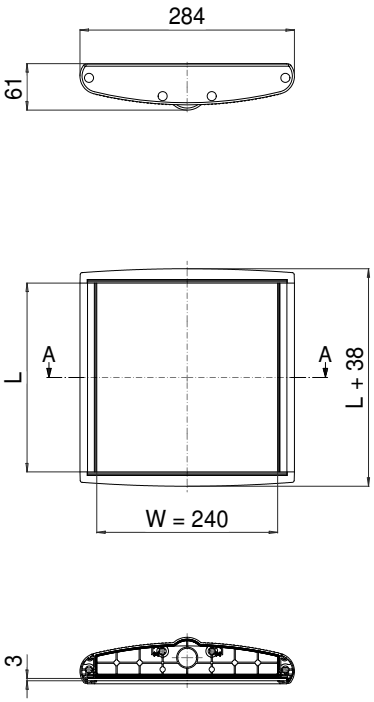

ADI 240-W

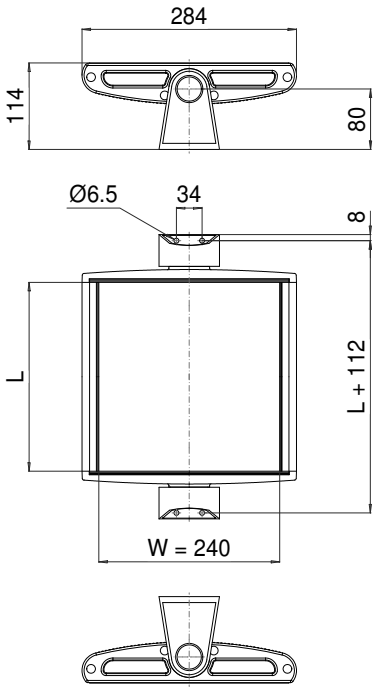

ADI 240-T

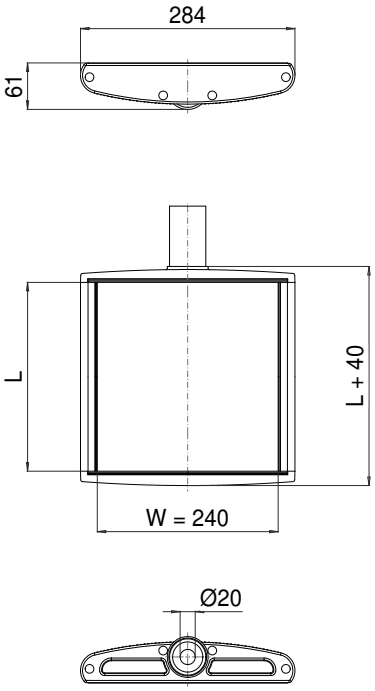

ADI 300

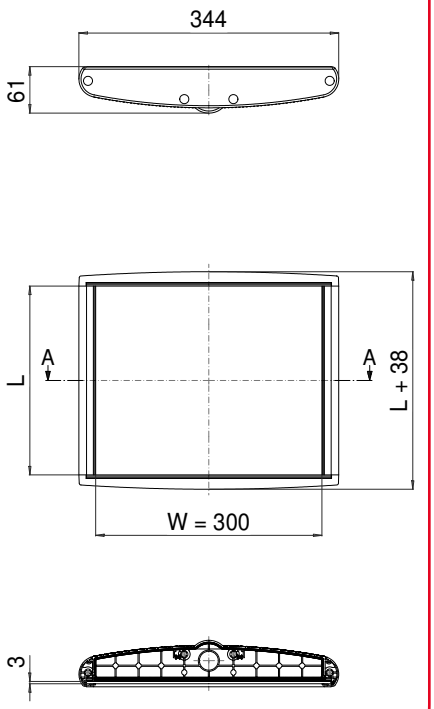

ADI 300-W

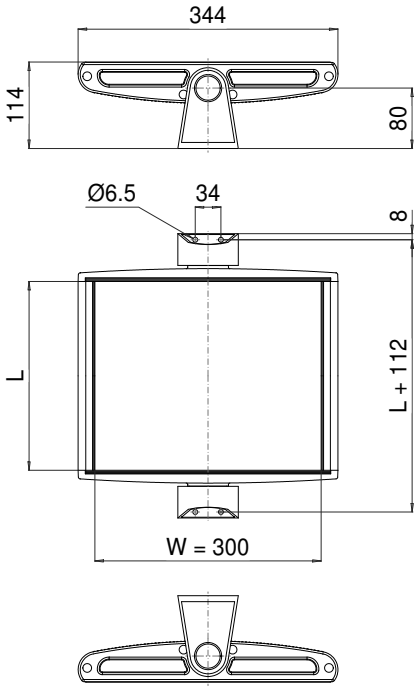

ADI 300-T

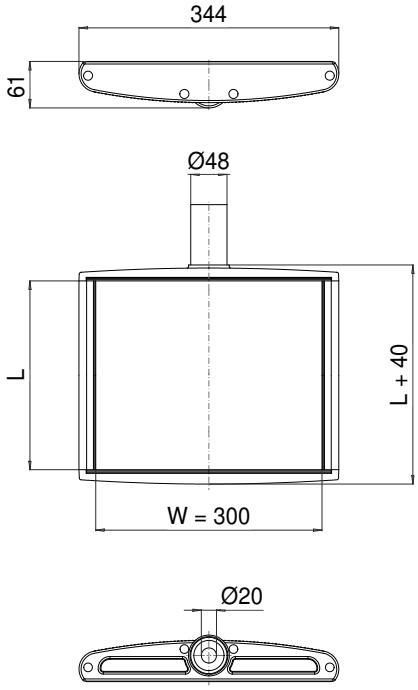

Montaż wstępny wykonuje ROLEC

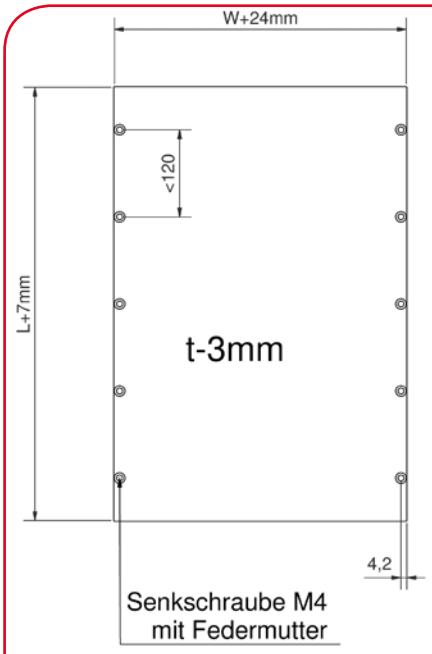

Wolna powierzchnia do obsadzenia 180/240/300

W x L

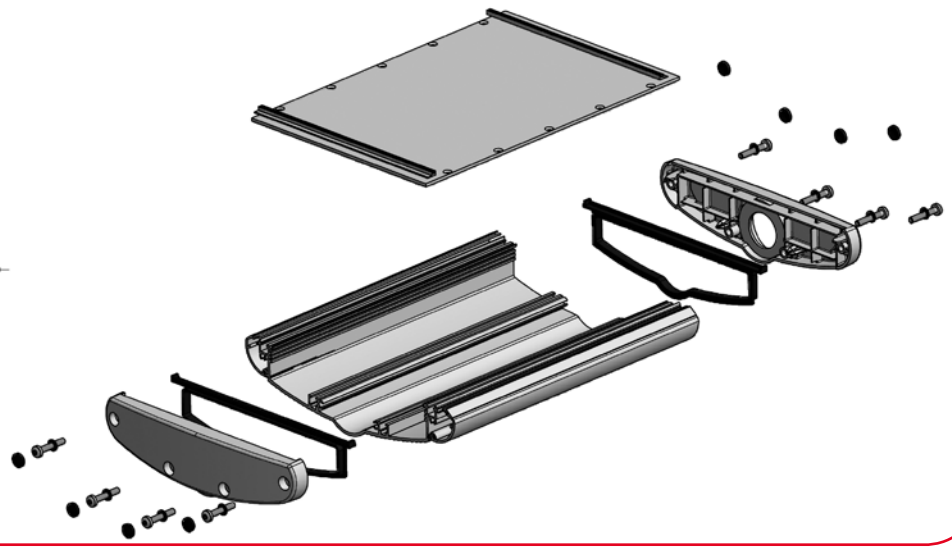

ROLEC Wymiary mocowania i montażowe

aluDISPLAY

Profil ADI 180

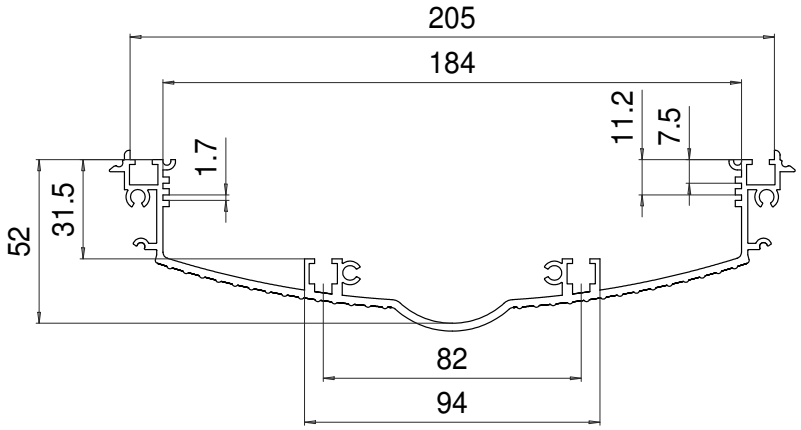

Profil ADI 240

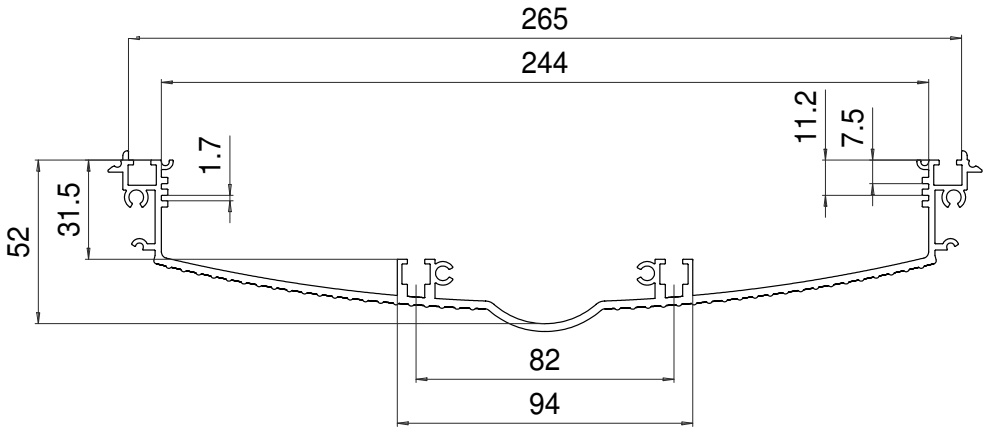

Profil ADI 300

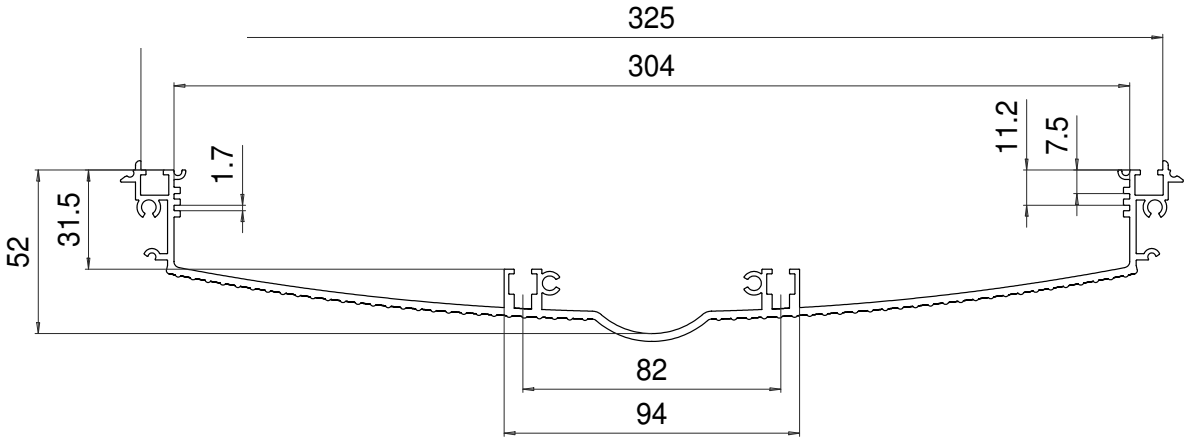

ROLEC®

Our passion is enclosures.



aluFACE

Obudowy pod pulpity sterowniczego z odlewu aluminium

Obudowy z płytą czołową aluminiową – do każdego zastosowania



aluFACE seria KTE – dwukomorowa wersja obudowy



aluFACE seria KCE – płaska rama czołowa zamykana na zamek



aluFACE seria KVE – płaska rama czołowa, górna część mocowana śrubami



aluFACE seria KVF – płaska rama czołowa i część dolna, górna część mocowana na śruby

aluFACE – to seria obudów o wielu wersjach.

Drzwiczki czołowe obudowy zbudowane są z narożników z cynowego odlewu ciśnieniowego połączonych ze sobą za pomocą aluminiowego profilu wytłaczanego.

Czołowa płyta główna daję się zamontować bez widocznych śrub montażowych przy zachowaniu stopnia ochrony IP66.

Seria KTE dostępna jest również z równymi wysokościami pokrywy dolnej i górnej – model aluTWIN.

Zamki w wersjach KCE i KSE zapewniają dobrą dostępność i zwiększają bezpieczeństwo.

Obudowy serii aluFACE, występuję w sumie w 66 różnych wielkościach.



aluFACE seria KSE – wysoka rama czołowa zamykana na zamek



aluFACE seria KE – płaska rama czołowa, górna część mocowana na śruby

„Dzięki wielorakości rodzajów idealnie dopasowuję się do wielu zastosowań”

Dane techniczne

aluFACE seria KTE
aluTWIN



Seria KTE

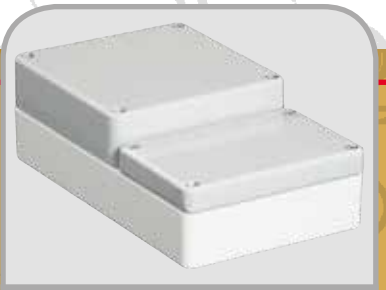

aluTWIN



Szyna nośna i zaciski



Mocowanie zewnętrzne



Płyty montażowe

Obudowa z oddzielną komorą przyłączeniową i ramą czołową: odlewniczy stop aluminium: EN AN–44300 DIN EN 1706 (GD AL SI 12 / DIN 1725) kąt zbieżności 1°, wewnętrzne wymiary w świetle zmniejszają się do dna obudowy o 1° na obwodzie.

Mocowanie: zajmująca niewiele miejsca technika jednokanałowa

Możliwość montażowa: gwint mocujący M4/M6

Płyta czołowa: aluminium 3 mm, Al Mg 1, srebrny eloksalowany

Stopień ochrony: IP66 / EN 60529

Uszczelnienie ramy czołowej: Uszczelka profilowana TPE (-40 °C do +120 °C)"

Uszczelnienie komory przyłączeniowej i płyty czołowej: chloropren (CR), okrągła uszczelka sznurowa (-30 °C do +90 °C)

Śruby pokrywy: stal szlachetna 1.4567 (V2A), nie wypadające

Powierzchnia górnej części: lakierowana proszkowo, RAL7040, popielaty pirytowy

Powierzchnia dolnej części: lakierowana proszkowo, RAL7035, jasnoszary

Dostępne opcje:

Mocowanie zewnętrzne: odlew ciśnieniowy, cynkowy (Zn Al 4 Cu 1)

Płyty montażowe: blacha stalowa, ocynkowana

Uszczelnienie: silikonowa, okrągła uszczelka sznurowa (-50 °C do +140 °C)

Powierzchnia: ochrona antykorozyjna, farby specjalne

Przegląd modeli aluFACE serii KTE												
Type	Nr. mat.	L	W	H	D	E	F	g	M	S	D	HS
KTE 160	127.160.000	240	160	120	142	142	103	2.150	●	●	●	●
KTE 162	127.162.000	240	240	120	222	142	103	3.080	●	●	●	●

Przegląd modeli aluFACE serii aluTWIN																	
Type	Nr. mat.	L	W	H	D	E	F	g	M	D	A	L	T	S	DV	HS	EMC	67
ATF 100	105.100.000	166	100	55	57	87	40	730	●	●	●	●	●	❍	❍	❍	●	●
AT 100	104.100.000	166	100	81	87	87	40	770	●	●	●	●	●	❍	❍	❍	●	●
AT 160	104.160.000	240	160	103	142	142	103	2.170	●	●	●	●	●	●	●	●	●	●
AT 162	104.162.000	240	240	103	222	142	103	3.900	●	●	●	●	●	●	●	●	●	●

❑ Standard ● Dostępny ❍ Niedostępny

Dopuszczenia:

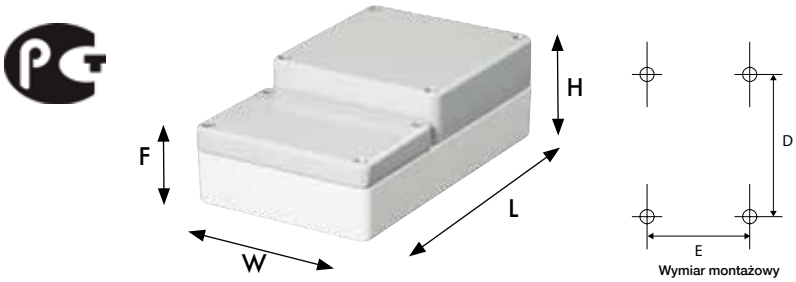



Dane techniczne

aluFACE seria KCE



Seria KCE



Mocowanie zewnętrzne



Uchwyt RAL 3020, czerwony



Uchwyt RAL 9005, czarny



Zamek dwubródkowy oraz zawias (po stronie W)



Opcjonalnie ramię nośne taraPLUS

Obudowa z płaską ramą czołową : odlewniczy stop aluminium: EN AN–44300 DIN EN 1706 (GD AL SI 12 / DIN 1725) kąt zbieżności 1°, wewnętrzne wymiary w świetle zmniejszają się do dna obudowy o 1° na obwodzie.

Zamocowanie: zajmująca niewiele miejsca technika jednokanałowa

Możliwość montażowa: gwint mocujący M6

Rama czołowa: narożniki – odlew ciśnieniowy, cynkowy (Zn Al 4 Cu 1) profile aluminiowe (Al Mg Si 0,5)

Płyta czołowa: aluminium 3 mm, Al Mg 1, srebrny eloksalowany

Stopień ochrony: IP65 / EN 60529

Uszczelka obudowy: Uszczelka formowana TPE (-40 °C do +120 °C)", chloropren (CR) okrągła uszczelka sznurowa (-30 °C do +90 °C)

Uszczelka płyty czołowej: Chloropren (CR) okrągła uszczelka sznurowa (-30 °C do +90 °C)

Zamknięcie: zamek i zawias, wąska strona (strona W)

Powierzchnia ramy czołowej i górnej części: lakierowana proszkowo, RAL7040, popielaty pirytowy

Powierzchnia dolnej części: lakierowana proszkowo, RAL7035, jasnoszary

Dostępne opcje:

Zamocowanie: ramię nośne taraPLUS

Mocowanie zewnętrzne: odlew ciśnieniowy, cynkowy (Zn Al 4 Cu 1)

Płyty montażowe: blacha stalowa, ocynkowana

Uszczelnienie: silikonowa, okrągła uszczelka sznurowa (-50°C do +140°C)

Uchwyt: rura stalowa, powlekana proszkowo, kolor RAL 3020 – czerwony lub kolor RAL 9005 – czarny

Zamknięcie: zamek i zawias, wzdłużna strona (strona L)

Powierzchnia: ochrona antykorozyjna, farby specjalne

Przegląd modeli aluFACE seria KCE																
Type	Nr. mat.	L	W	H	D	E	g	M	S	DV	W	X	Y	Z	J	I
KCE 120	119.120.000	120	120	114	102	102	1590	●	❑	❑	●	●	●	●	❍	❍
KCE 122	119.122.000	180	120	114	162	102	1820	●	❑	❑	●	●	●	●	❍	❍
KCE 124	119.124.000	240	120	114	222	102	2170	●	❑	❑	●	●	●	●	❍	❍
KCE 160	119.160.000	160	160	114	142	142	2060	●	❑	❑	●	●	●	●	●	❍
KCE 162	119.162.000	240	160	114	222	142	2650	●	❑	❑	●	●	●	●	●	❍
KCE 164	119.164.000	320	160	114	302	142	3190	●	❑	❑	●	●	●	●	●	❍
KCE 166	119.166.000	480	160	114	462	142	4710	●	❑	❑	●	●	●	●	●	❍
KCE 200	119.200.000	200	200	135	180	180	3150	●	❑	❑	●	●	●	●	●	●
KCE 202	119.202.000	300	200	135	280	180	3680	●	❑	❑	●	●	●	●	●	●
KCE 204	119.204.000	400	200	135	380	180	5480	●	❑	❑	●	●	●	●	●	●
KCE 240	119.240.000	240	240	135	220	220	4110	●	❑	❑	●	●	●	●	●	●
KCE 242	119.242.000	360	240	135	340	220	4800	●	❑	❑	●	●	●	●	●	●
KCE 244	119.244.000	480	240	135	460	220	6950	●	❑	❑	●	●	●	●	●	●
KCE 320	119.320.000	320	320	135	300	300	5720	●	❑	❑	●	●	●	●	●	●
KCE 322	119.322.000	480	320	135	460	300	7530	●	❑	❑	●	●	●	●	●	●
KCE 324	119.324.000	640	320	135	620	300	9720	●	❑	❑	●	●	●	●	●	●

❑ Standard ● Dostępny ❍ Niedostępny

Dopuszczenia:

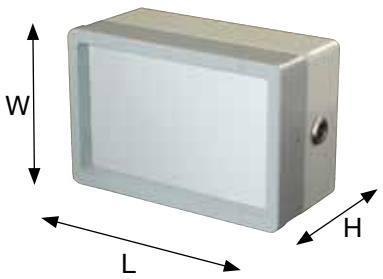

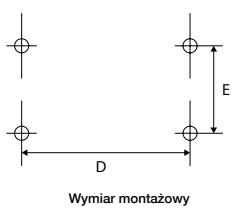

Wymiar montażowy



Dane techniczne

aluFACE seria KSE



Seria KSE



Uchwyt RAL 3020, czerwony



Uchwyt RAL 9005, czarny



Rama czołowa z górną częścią obudowy, uchylna



Zamek dwubródkowy oraz zawias (po stronie W)



Opcjonalnie ramię nośne taraPLUS

Obudowa z wysoką ramą czołową: odlewniczy stop aluminium: EN AN–44300 DIN EN 1706 (GD AL SI 12 / DIN 1725) Kąt zbieżności 1°, wewnętrzne wymiary w świetle zmniejszają się do dna obudowy o 1° na obwodzie.

Mocowanie: zajmująca niewiele miejsca technika jednokanałowa

Możliwość montażowa: gwint mocujący M6

Rama czołowa: narożniki – odlew ciśnieniowy, cynkowy (Zn Al 4 Cu 1) profile aluminiowe (Al Mg Si 0,5)

Płyta czołowa: aluminium 3 mm, Al Mg 1, srebrny eloksalowany

Stopień ochrony: IP65 / EN 60529

Uszczelnienie obudowy: Uszczelka formowana TPE (-40oC do +120oC)", chloropren (CR) okrągła uszczelka sznurowa (-30 °C do +90 °C)

Uszczelnienie płyty czołowej: chloropren (CR), okrągła uszczelka sznurowa (-30 °C do + +90 °C)

Zamknięcie: zamek i zawias, wąska strona (strona W)

Powierzchnia ramy czołowej: lakierowana proszkowo, RAL7040, popielaty pirytowy

Powierzchnia obudowy: lakierowana proszkowo, RAL7035, jasnoszary

Dostępne opcje:

Mocowanie: ramię nośne taraPLUS

Mocowanie zewnętrzne: odlew ciśnieniowy, cynkowy (Zn Al 4 Cu 1)

Płyty montażowe: Blacha stalowa, ocynkowana

Uszczelka: Okrągła uszczelka sznurowa (-50 °C do +140 °C)

Uchwyt: rura stalowa, powlekana proszkowo, kolor RAL 3020 – czerwony lub kolor RAL 9005 – czarny

Zamknięcie: zamek i zawias, wzdłużna strona (strona L)

Powierzchnia: ochrona antykorozyjna, farby specjalne

Przegląd modeli aluFACE seria KSE																
Type	Nr. mat.	L	W	H	D	E	g	M	S	DV	W	X	Y	Z	J	I
KSE 160	115.160.000	160	160	133,5	142	142	2360	●	❑	❑	●	●	●	●	●	❍
KSE 162	115.162.000	240	160	133,5	222	142	2960	●	❑	❑	●	●	●	●	●	❍
KSE 164	115.164.000	320	160	133,5	302	142	3530	●	❑	❑	●	●	●	●	●	❍
KSE 166	115.166.000	480	160	133,5	462	142	5090	●	❑	❑	●	●	●	●	●	❍
KSE 200	115.200.000	200	200	153,5	180	180	3460	●	❑	❑	●	●	●	●	●	●
KSE 202	115.202.000	300	200	153,5	280	180	4320	●	❑	❑	●	●	●	●	●	●
KSE 204	115.204.000	400	200	153,5	380	180	5860	●	❑	❑	●	●	●	●	●	●
KSE 240	115.240.000	240	240	153,5	220	220	4450	●	❑	❑	●	●	●	●	●	●
KSE 242	115.242.000	360	240	153,5	340	220	5160	●	❑	❑	●	●	●	●	●	●
KSE 244	115.244.000	480	240	153,5	460	220	7350	●	❑	❑	●	●	●	●	●	●
KSE 320	115.320.000	320	320	153,5	300	300	6100	●	❑	❑	●	●	●	●	●	●
KSE 322	115.322.000	480	320	153,5	460	300	7950	●	❑	❑	●	●	●	●	●	●
KSE 324	115.324.000	640	320	153,5	620	300	10180	●	❑	❑	●	●	●	●	●	●

❑ Standard ● Dostępny ❍ Niedostępny

Dopuszczenia:

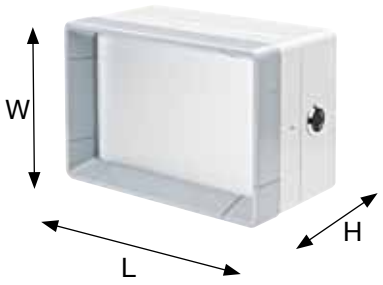

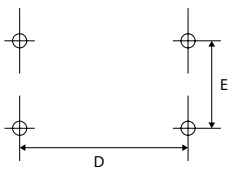

Wymiar montażowy



Dane techniczne

aluFACE seria KVE



Seria KVE



Mocowanie zewnętrzne



Uchwyt RAL 3020, czerwony



Uchwyt RAL 9005, czarny



Niedroga wersja z mocowaną śrubami ramą czołową



Opcjonalnie ramię nośne taraPLUS

Obudowa z płaską ramą czołową: odlewniczy stop aluminium: EN AN–44300 DIN EN 1706 (GD AL SI 12 / DIN 1725) Kąt zbieżności 1°, wewnętrzne wymiary w świetle zmniejszają się do dna obudowy o 1° na obwodzie.

Mocowanie: zajmująca niewiele miejsca technika jednokanałowa

Możliwość montażowa: gwint mocujący M6

Rama czołowa: narożniki – odlew ciśnieniowy, cynkowy (Zn Al 4 Cu 1) profile aluminiowe (Al Mg Si 0,5)

Płyta czołowa: aluminium 3 mm, Al Mg 1, srebrny eloksalowany

Stopień ochrony: IP65 / EN 60529

Uszczelnienie obudowy: Uszczelka formowana TPE (-40 °C do +120 °C)", chloropren (CR) okrągła uszczelka sznurowa (-30 °C do +90 °C)

Uszczelnienie płyty czołowej: chloropren (CR), okrągła uszczelka sznurowa (-30 °C do + +90 °C)

Śruby pokrywy: stal szlachetna 1.4567 (V2A), nie wypadające

Powierzchnia ramy czołowej i górnej części: lakierowana proszkowo, RAL7040, popielaty pirytowy

Powierzchnia dolnej części: kierowana proszkowo, RAL7035, jasnoszary

Dostępne opcje:

Mocowanie: ramię nośne taraPLUS

Mocowanie zewnętrzne: odlew ciśnieniowy, cynkowy (Zn Al 4 Cu 1)

Płyty montażowe: blacha stalowa, ocynkowana

Uszczelnienie: silikonowa, okrągła uszczelka sznurowa (-50°C do +140°C)

Uchwyt: rura stalowa, powlekana proszkowo, kolor RAL 3020 – czerwony lub kolor RAL 9005 – czarny

Zamknięcie: zamek i zawias, wzdłużna strona (strona L)

Powierzchnia: ochrona antykorozyjna, farby specjalne

Przegląd modeli aluFACE seria KVE												
Type	Nr. mat.	L	W	H	D	E	g	M	S	HS	J	I
KVE 120	125.120.000	120	120	114	102	102	1390	●	●	●	❍	❍
KVE 122	125.122.000	180	120	114	162	102	1610	●	●	●	❍	❍
KVE 124	125.124.000	240	120	114	222	102	1970	●	●	●	❍	❍
KVE 160	125.160.000	160	160	114	142	142	1860	●	●	●	●	❍
KVE 162	125.162.000	240	160	114	222	142	2440	●	●	●	●	❍
KVE 164	125.164.000	320	160	114	302	142	2990	●	●	●	●	❍
KVE 166	125.166.000	480	160	114	462	142	4500	●	●	●	●	❍
KVE 200	125.200.000	200	200	135	180	180	2950	●	●	●	●	●
KVE 202	125.202.000	300	200	135	280	180	3470	●	●	●	●	●
KVE 204	125.204.000	400	200	135	380	180	5270	●	●	●	●	●
KVE 240	125.240.000	240	240	135	220	220	3900	●	●	●	●	●
KVE 242	125.242.000	360	240	135	340	220	4600	●	●	●	●	●
KVE 244	125.244.000	480	240	135	460	220	6740	●	●	●	●	●
KVE 320	125.320.000	320	320	135	300	300	5510	●	●	●	●	●
KVE 322	125.322.000	480	320	135	460	300	7320	●	●	●	●	●
KVE 324	125.324.000	640	320	135	620	300	9510	●	●	●	●	●

❑ Standard ● Dostępny ❍ Niedostępny

Dopuszczenia:

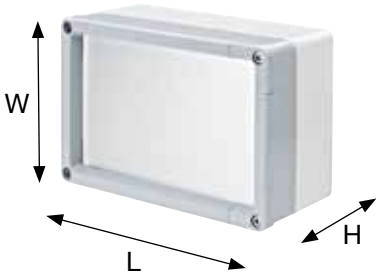

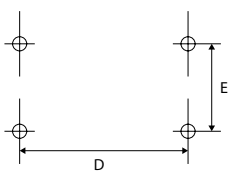

Wymiar montażowy



Dane techniczne

aluFACE seria KVF



Seria KVF



Mocowanie zewnętrzne



Uchwyt RAL 3020, czerwony



Uchwyt RAL 9005, czarny



Niedroga wersja z mocowaną śrubami ramą czołową

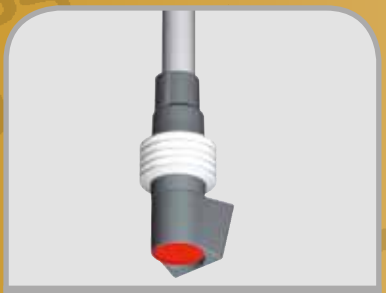

Dołączenie wersji pulpitowej ramienia nośnego z tyłu obudowy

Obudowa z płaską ramą czołową : odlewniczy stop aluminium: EN AN–44300 DIN EN 1706 (GD AL SI 12 / DIN 1725) kąt zbieżności 1°, wewnętrzne wymiary w świetle zmniejszają się do dna obudowy o 1° na obwodzie.

Zamocowanie: zajmująca niewiele miejsca technika jednokanałowa

Możliwość montażowa: gwint mocujący M6

Rama czołowa: narożniki – odlew ciśnieniowy, cynkowy (Zn Al 4 Cu 1) profile aluminiowe (Al Mg Si 0,5)

Płyta czołowa: aluminium 3 mm, Al Mg 1, srebrny eloksalowany

Stopień ochrony: IP65 / EN 60529

Uszczelka obudowy: Uszczelka formowana TPE (-40 °C do +120 °C), chloropren (CR) okrągła uszczelka sznurowa (-30 °C do +90 °C)

Uszczelka płyty czołowej: Chloropren (CR) okrągła uszczelka sznurowa (-30 °C do +90 °C)

Śruby pokrywy: stal szlachetna 1.4567 (V2A), nie wypadające

Powierzchnia ramy czołowej i górnej części: lakierowana proszkowo, RAL7040, popielaty pirytowy

Powierzchnia dolnej części: lakierowana proszkowo, RAL7035, jasnoszary

Dostępne opcje:

Zamocowanie: ramię nośne taraPLUS

Mocowanie zewnętrzne: odlew ciśnieniowy, cynkowy (Zn Al 4 Cu 1)

Płyty montażowe: blacha stalowa, ocynkowana

Uszczelnienie: silikonowa, okrągła uszczelka sznurowa (-50°C do +140°C)

Uchwyt: rura stalowa, powlekana proszkowo, kolor RAL 3020 – czerwony lub kolor RAL 9005 – czarny

Zamknięcie: zamek i zawias, wzdłużna strona (strona L)

Powierzchnia: ochrona antykorozyjna, farby specjalne

Przegląd modeli aluFACE seria KVF											
Type	Nr. mat.	L	W	H	D	E	g	M	S	HS	J
KVF 120	123.120.000	120	120	80	102	102	1200	●	●	●	❍
KVF 122	123.122.000	180	120	80	162	102	1400	●	●	●	❍
KVF 124	123.124.000	240	120	80	222	102	1690	●	●	●	❍
KVF 160	123.160.000	160	160	80	142	142	1740	●	●	●	●
KVF 162	123.162.000	240	160	80	222	142	2230	●	●	●	●
KVF 164	123.164.000	320	160	80	302	142	2700	●	●	●	●
KVF 166	123.166.000	480	160	80	462	142	3990	●	●	●	●
KVF 200	123.200.000	200	200	95	180	180	2640	●	●	●	●
KVF 202	123.202.000	300	200	95	280	180	3350	●	●	●	●
KVF 204	123.204.000	400	200	95	380	180	4620	●	●	●	●
KVF 240	123.240.000	240	240	95	220	220	3460	●	●	●	●
KVF 242	123.242.000	360	240	95	340	220	4950	●	●	●	●
KVF 244	123.244.000	480	240	95	460	220	5850	●	●	●	●
KVF 320	123.320.000	320	320	95	300	300	4820	●	●	●	●
KVF 322	123.322.000	480	320	95	460	300	6340	●	●	●	●
KVF 324	123.324.000	640	320	95	620	300	8170	●	●	●	●

❑ Standard ● Dostępny ❍ Niedostępny

Dopuszczenia:



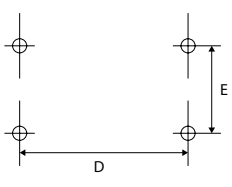

Wymiar montażowy



Dane techniczne

aluFACE seria KE



Seria KE



Mocowanie zewnętrzne



Uchwyt RAL 3020, czerwony



Uchwyt RAL 9005, czarny



Niedroga wersja z mocowaną śrubami ramą czołową



Opcjonalnie ramię nośne taraPLUS

Obudowa z ramą czołową : odlewniczy stop aluminium: EN AN–44300 DIN EN 1706 (GD AL SI 12 / DIN 1725) kąt zbieżności 1°, wewnętrzne wymiary w świetle zmniejszają się do dna obudowy o 1° na obwodzie.

Zamocowanie: zajmująca niewiele miejsca technika jednokanałowa

Możliwość montażowa: gwint mocujący M6

Rama czołowa: narożniki – odlew ciśnieniowy, cynkowy (Zn Al 4 Cu 1) profile aluminiowe (Al Mg Si 0,5)

Płyta czołowa: aluminium 3 mm, Al Mg 1, srebrny eloksalowany

Stopień ochrony: IP66 / EN 60529

Uszczelka ramy czołowej: Uszczelka formowana TPE (-40 °C do +120 °C), chloropren (CR) okrągła uszczelka sznurowa (-30 °C do +90 °C)

Uszczelka płyty czołowej: Chloropren (CR) okrągła uszczelka sznurowa (-30 °C do +90 °C)

Śruby pokrywy: stal szlachetna 1.4567 (V2A), nie wypadające

Powierzchnia górnych części: lakierowana proszkowo, RAL7040, popielaty pirytowy

Powierzchnia dolnej części: lakierowana proszkowo, RAL7035, jasnoszary

Dostępne opcje:

Zamocowanie: ramię nośne taraPLUS

Mocowanie zewnętrzne: odlew ciśnieniowy, cynkowy (Zn Al 4 Cu 1)

Płyty montażowe: blacha stalowa, ocynkowana

Uszczelnienie: silikonowa, okrągła uszczelka sznurowa (-50°C do +140°C)

Uchwyt: rura stalowa, powlekana proszkowo, kolor RAL 3020 – czerwony lub kolor RAL 9005 – czarny

Zamknięcie: zamek i zawias, wzdłużna strona (strona L)

Powierzchnia: ochrona antykorozyjna, farby specjalne

Przegląd modeli aluFACE seria KE																	
Type	Nr. mat.	L	W	H	D	E	g	M	S	V	W	X	Y	Z	J	I	D	HS
KE 160	126.160.000	160	160	117	142	142	1330	●	●	●	●	●	●	●	●	❍	●	●
KE 162	126.162.000	240	160	117	222	142	1920	●	●	●	●	●	●	●	●	❍	●	●
KE 242	126.242.000	360	240	137	340	220	4600	●	●	●	●	●	●	●	●	●	●	●

❑ Standard ● Dostępny ❍ Niedostępny

Dopuszczenia:

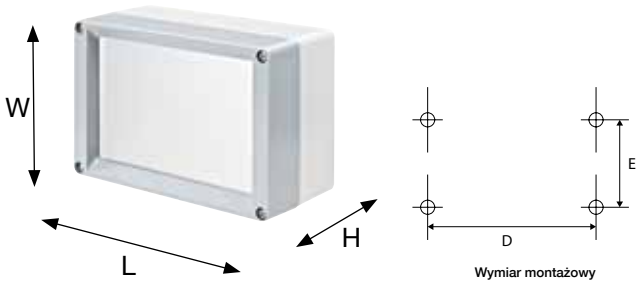



ROLEC Wymiary mocowania i montażowe

aluFACE

KTE 160

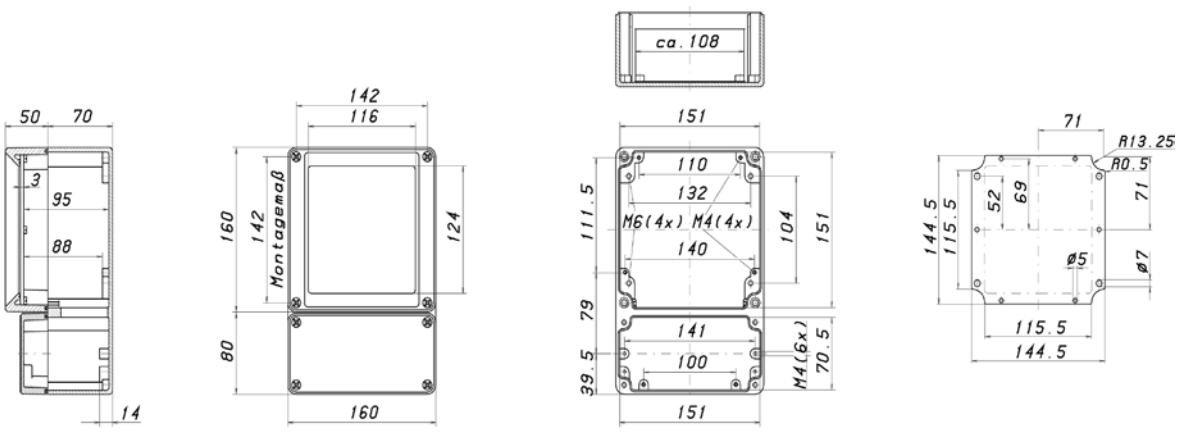

KTE 162

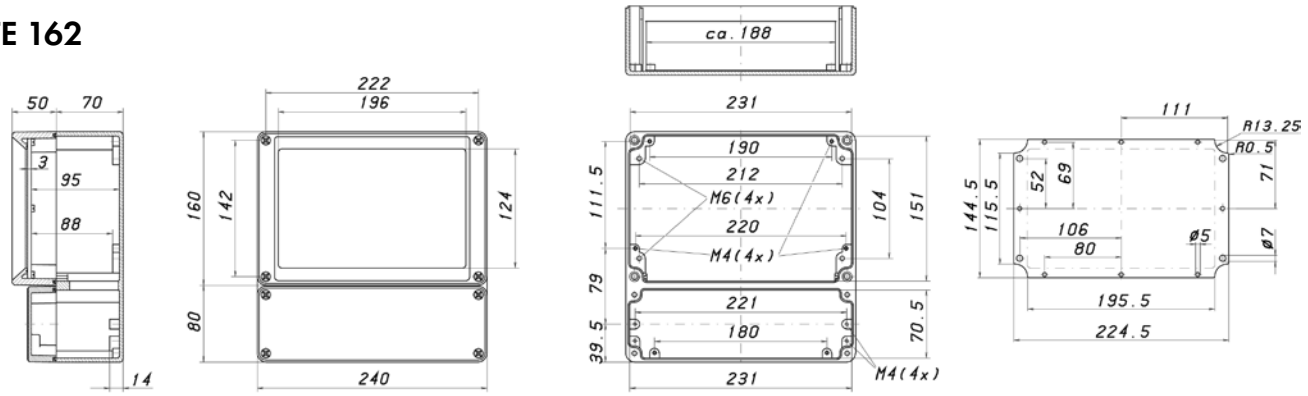

KE 160

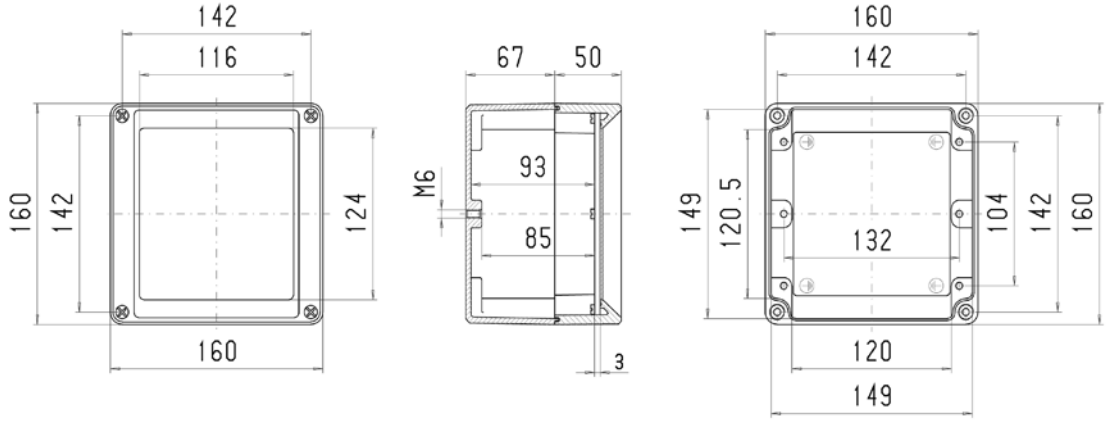

KE 162

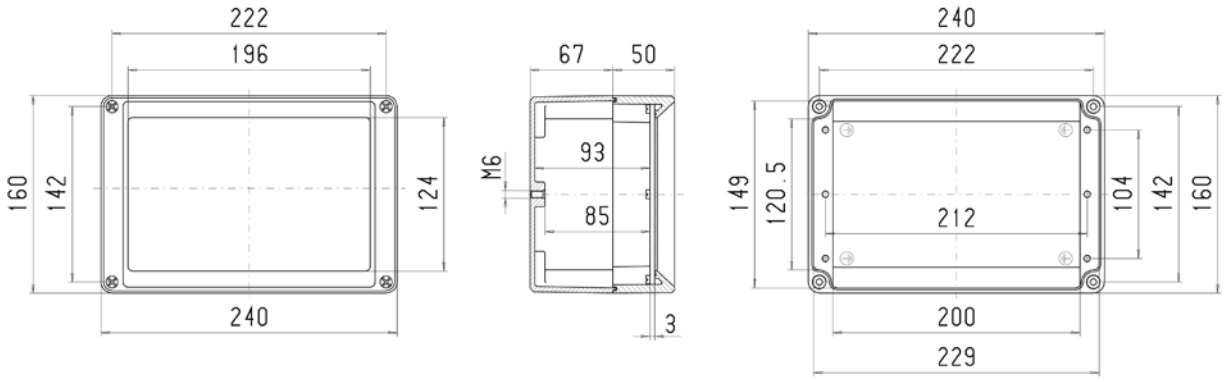

KE 242

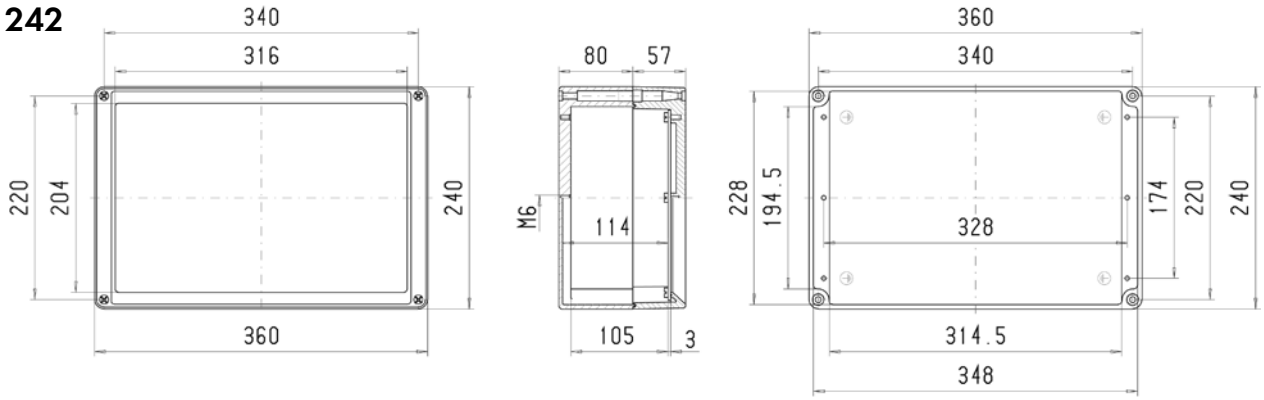

KVF 120

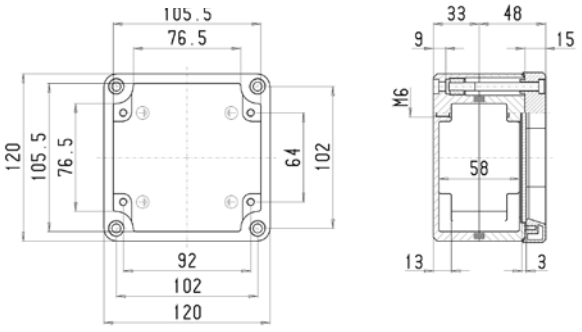

KVE 120

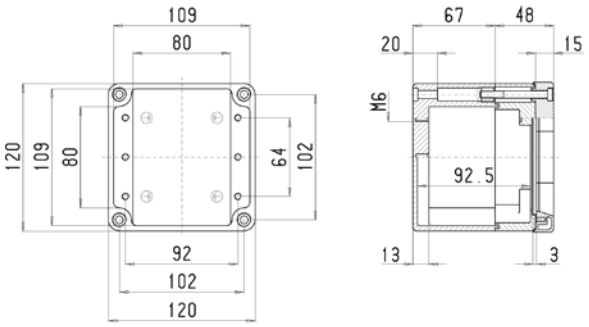

KCE 120

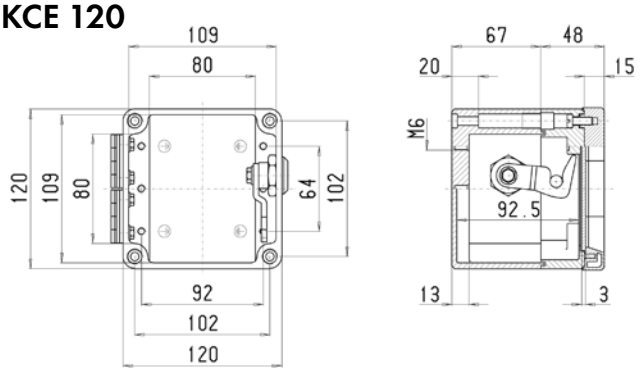

Płyta czołowa
Zajmowana powierzchnia 85 x 85 mm

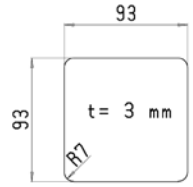

również typy KVF/KVE 120

ROLEC Wymiary mocowania i montażowe

aluFACE

KVF 122

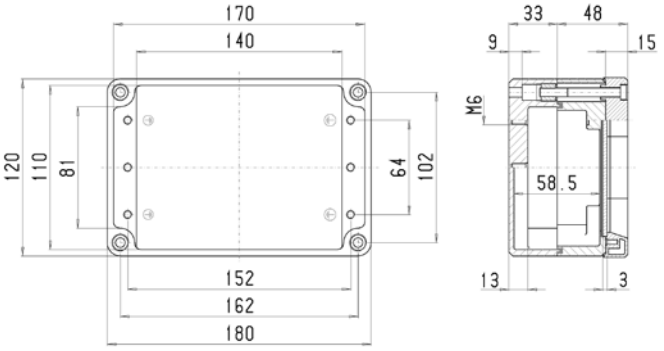

KVE 122

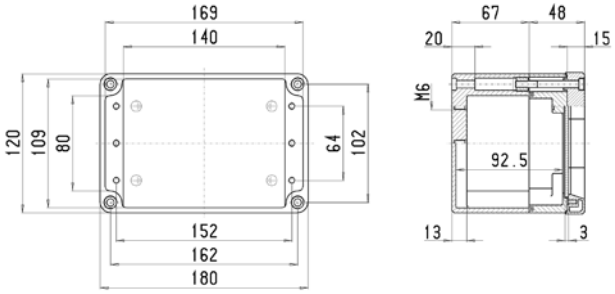

KCE 122

Płyta czołowa
Zajmowana powierzchnia 85 x 145 mm

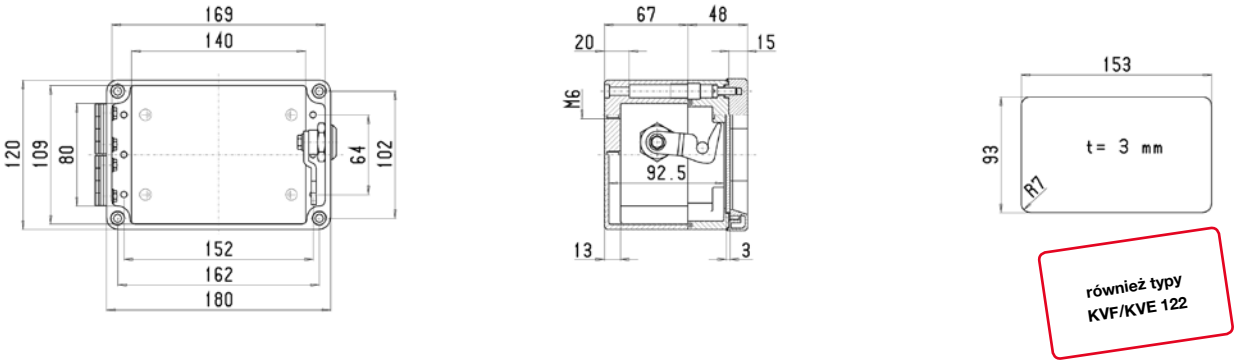

również typy KVF/KVE 122

KVF 124

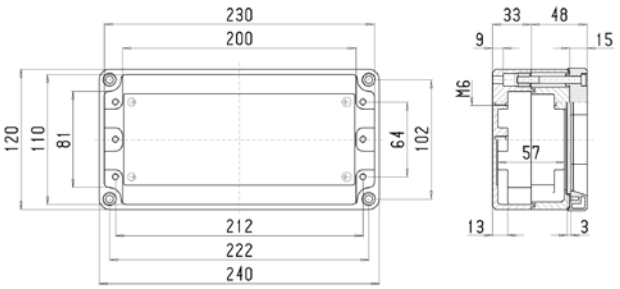

KVE 124

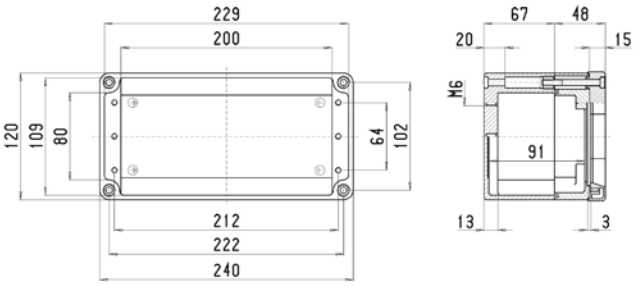

KCE 124

Płyta czołowa
Zajmowana powierzchnia 85 x 205 mm

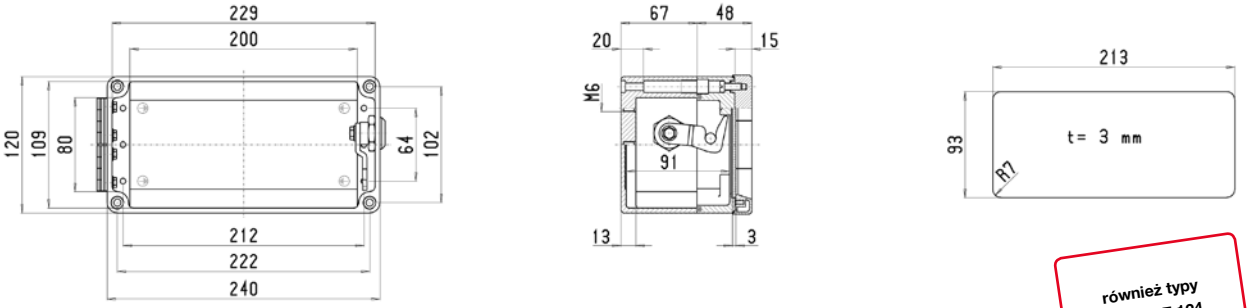

również typy KVF/KVE 124

KVF 160

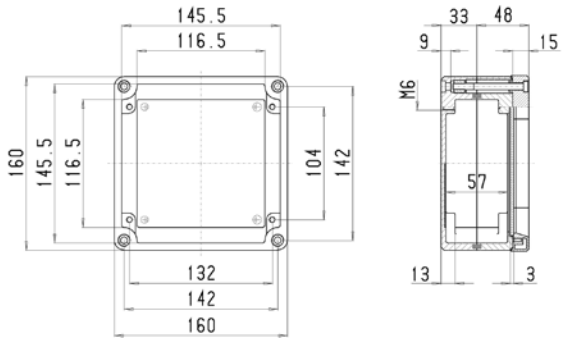

KVE 160

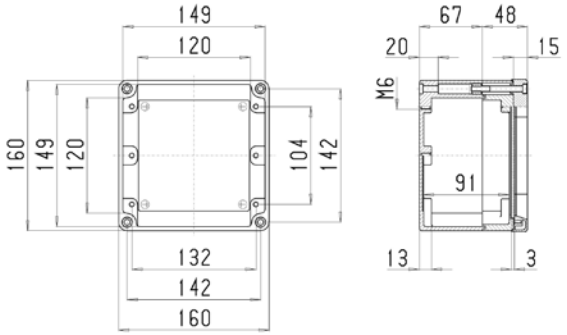

KSE/KCE 160

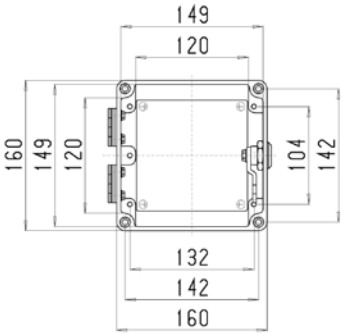

KSE 160

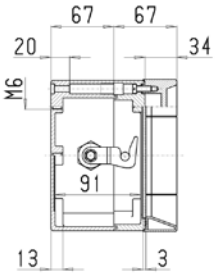

KCE 160

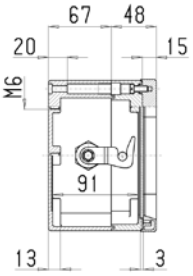

Płyta czołowa
Zajmowana powierzchnia 125 x 125 mm

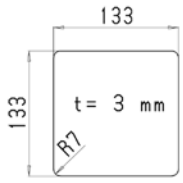

również typy KVF/KVE 162

KVF 162

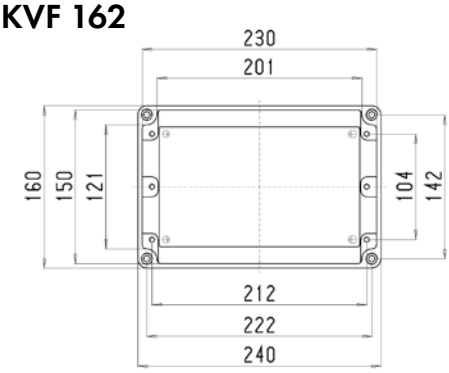

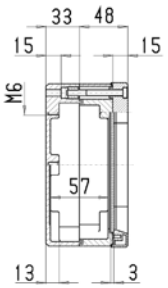

KVE 162

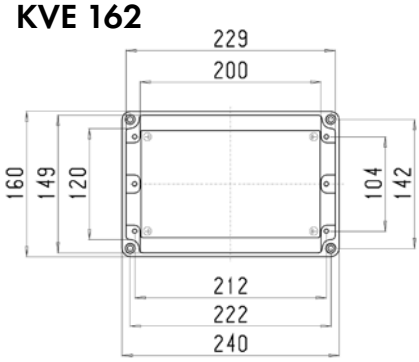

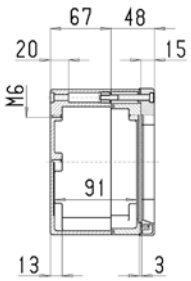

KSE/KCE 162

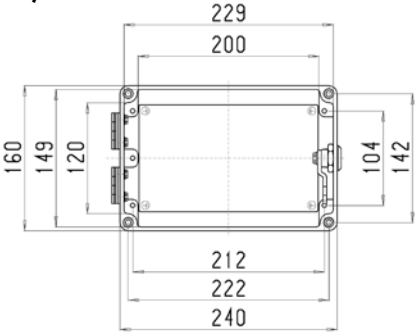

KSE 162

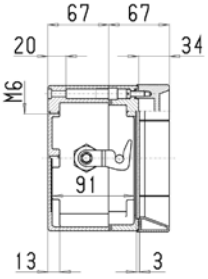

KCE 162

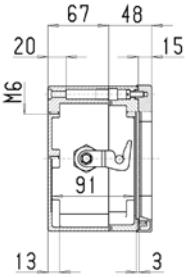

Płyta czołowa
Zajmowana powierzchnia 125 x 205 mm

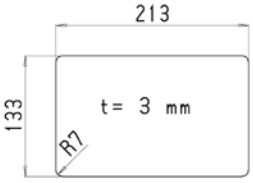

również typy KVF/KVE 162

ROLEC Wymiary mocowania i montażowe

aluFACE

KVF 164

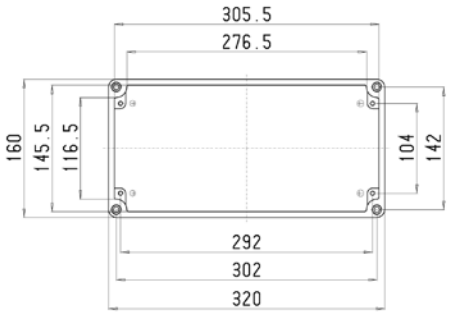

KVE 164

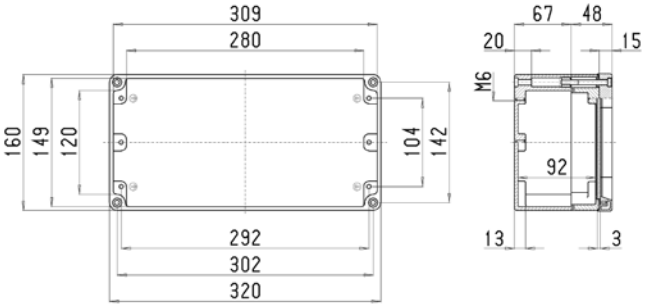

KSE/KCE 164

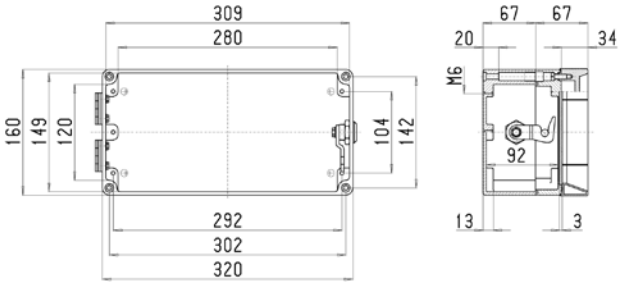

KSE 164

KCE 164

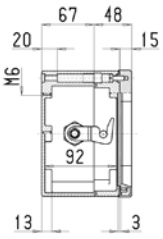

Płyta czołowa
Zajmowana powierzchnia 125 x 285 mm

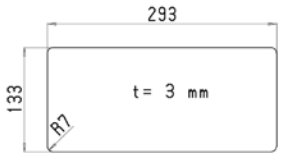

również typy KVF/KVE 164

KVF 166

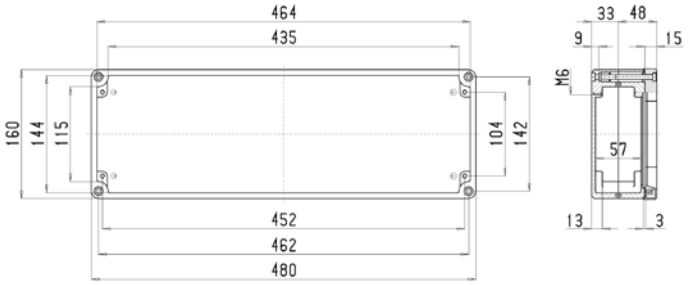

KVE 166

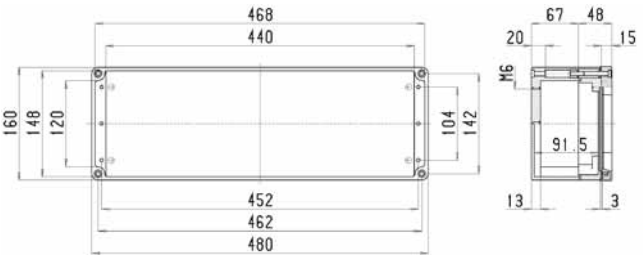

KSE/KCE 166

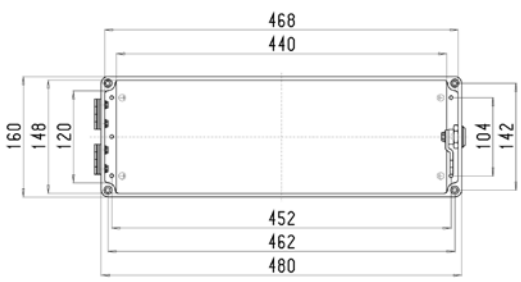

KSE 166

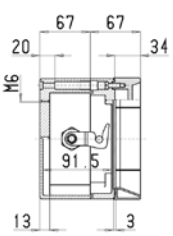

KCE 166

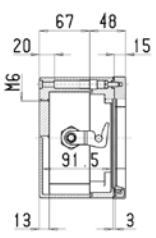

Płyta czołowa
Zajmowana powierzchnia 125 x 445 mm

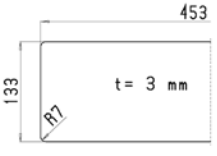

również typy KVF/KVE 166

KVF 200

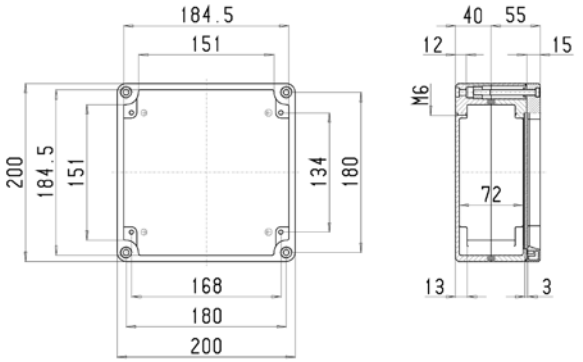

KVE 200

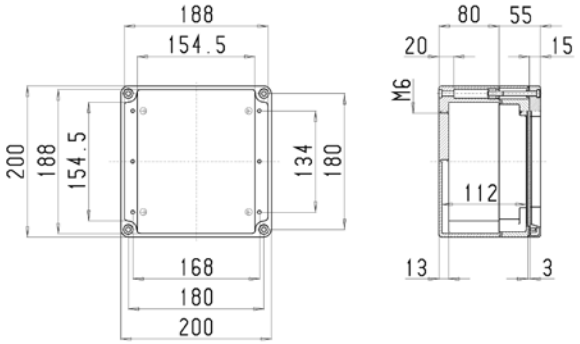

KSE/KCE 200

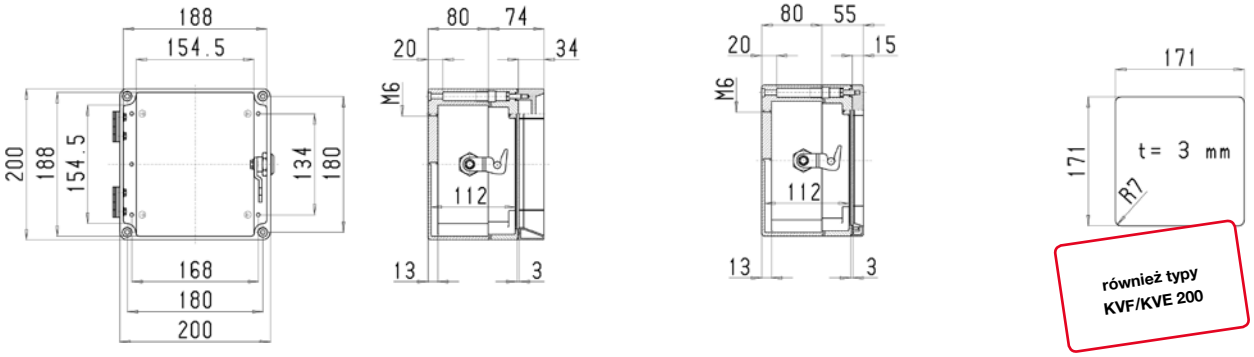

KVF 202

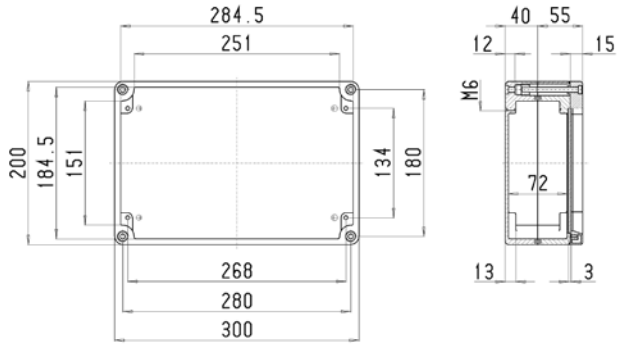

KVE 202

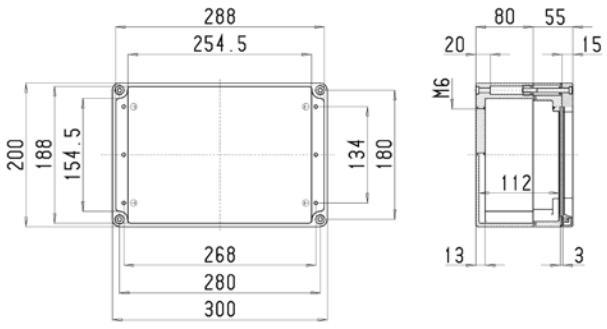

KSE/KCE 202

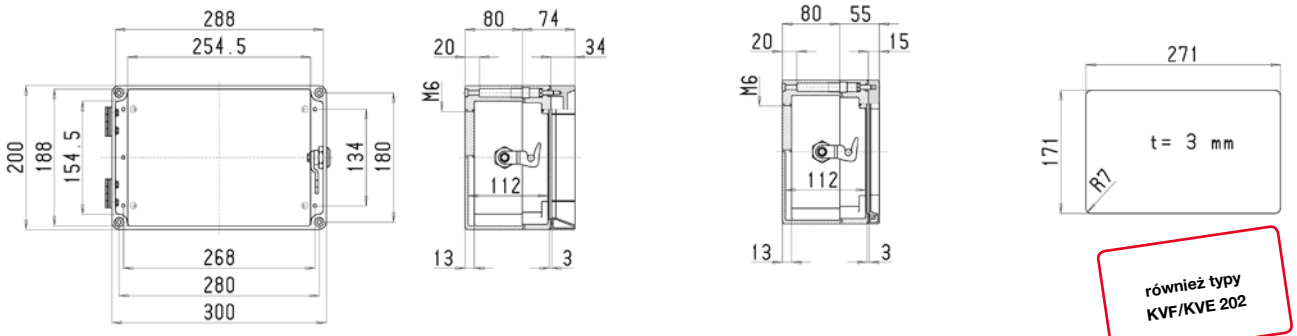

ROLEC Wymiary mocowania i montażowe

aluFACE

KVF 204

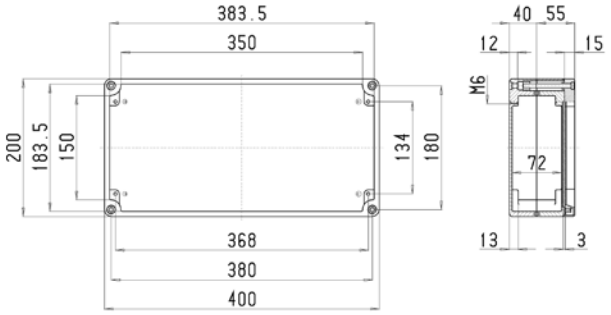

KVE 204

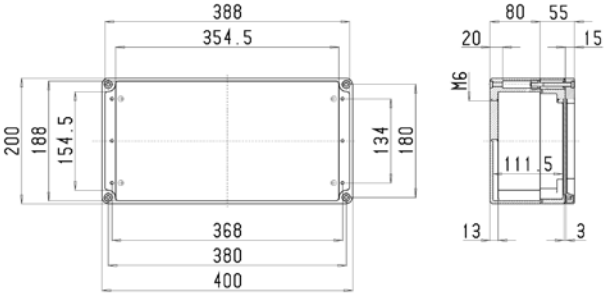

KSE/KCE 204

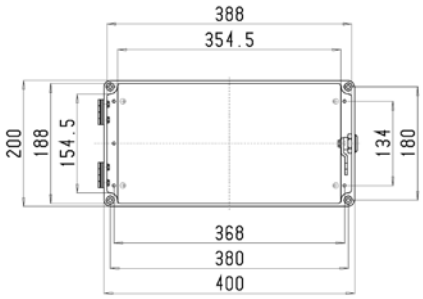

KSE 204

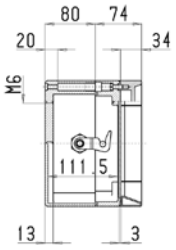

KCE 204

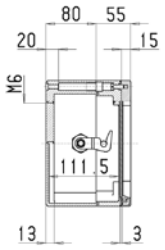

Płyta czołowa
Zajmowana powierzchnia 163 x 363 mm

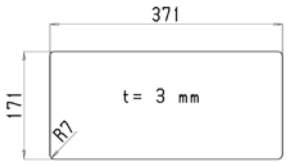

również typy KVF/KVE 204

KVF 240

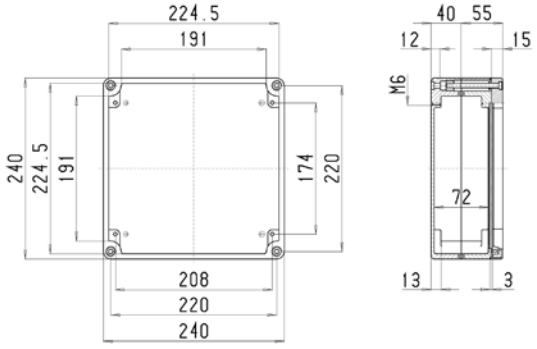

KVE 240

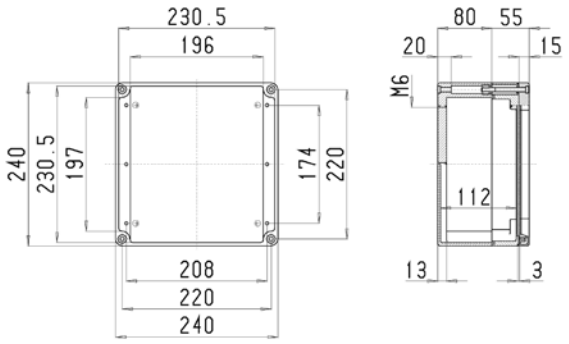

KSE/KCE 240

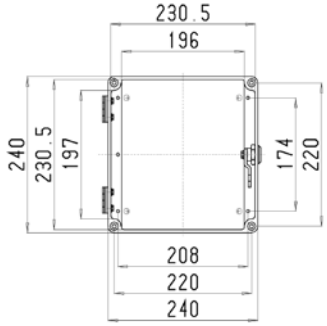

KSE 240

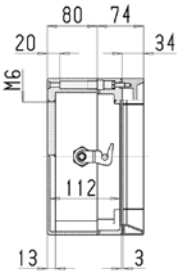

KCE 240

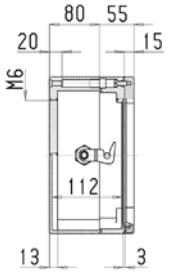

Płyta czołowa
Zajmowana powierzchnia 203 x 203 mm

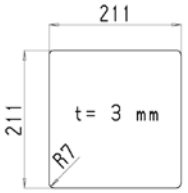

również typy KVF/KVE 240

KVF 242

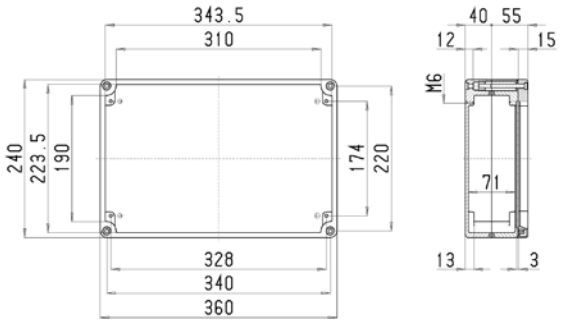

KVE 242

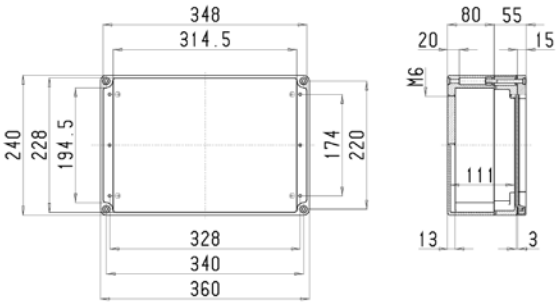

KSE/KCE 242

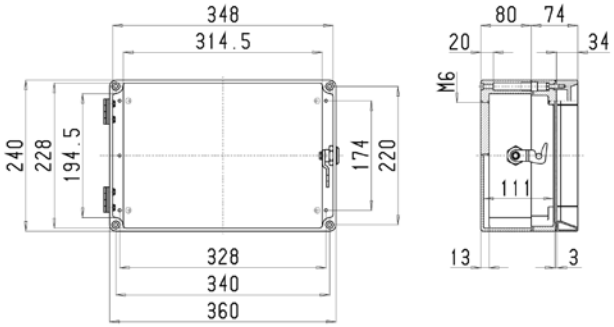

KSE 242

KCE 242

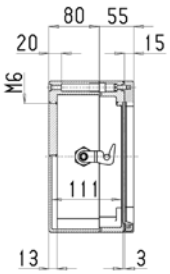

Płyta czołowa
Zajmowana powierzchnia 203 x 323 mm

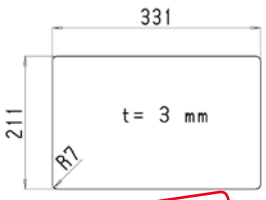

również typy KVF/KVE 242

KVF 244

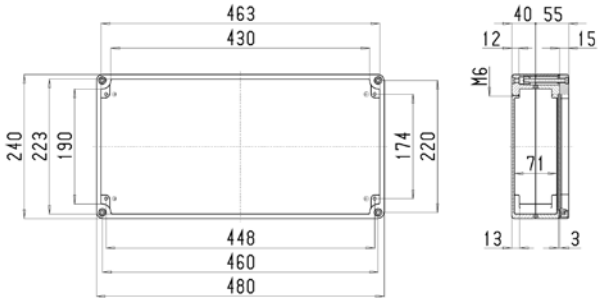

KVE 244

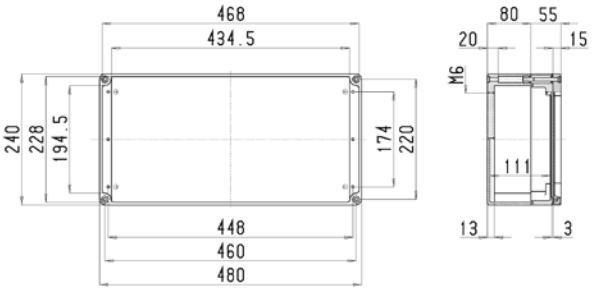

KSE/KCE 244

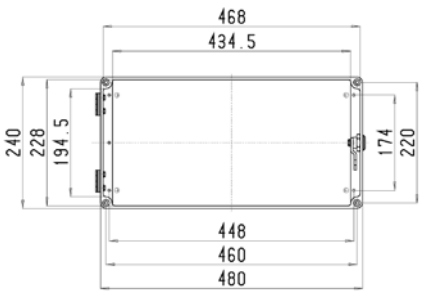

KSE 244

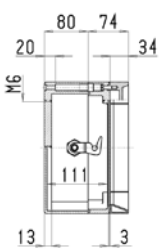

KCE 244

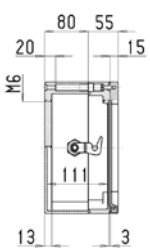

Płyta czołowa
Zajmowana powierzchnia 203 x 443 mm

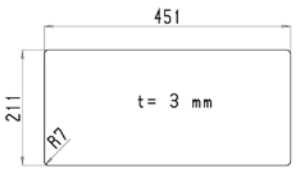

również typy KVF/KVE 244

ROLEC Wymiary mocowania i montażowe

aluFACE

KVF 320

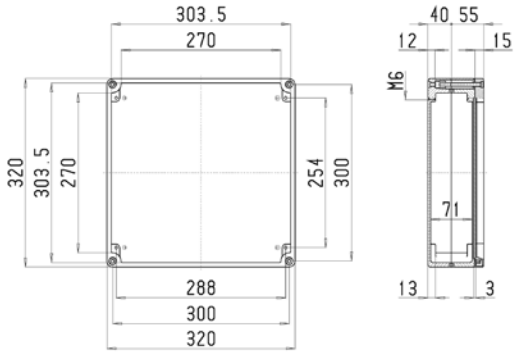

KVE 320

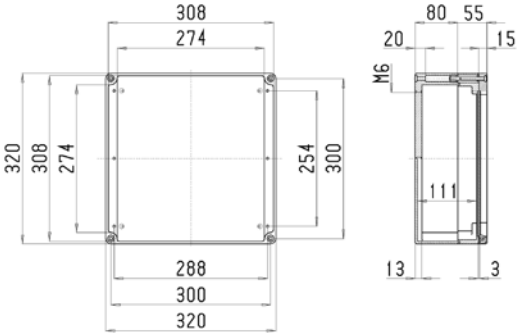

KSE/KCE 320

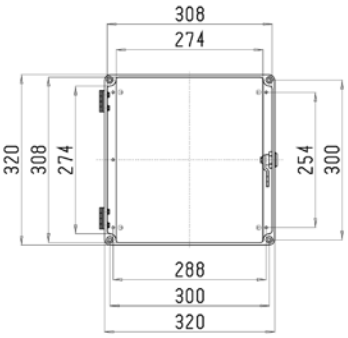

KSE 320

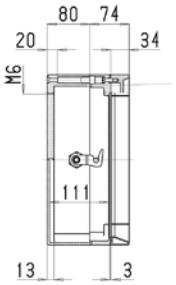

KCE 320

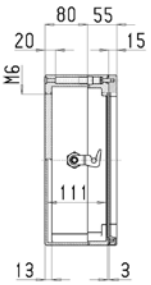

Płyta czołowa
Zajmowana powierzchnia 283 x 283 mm

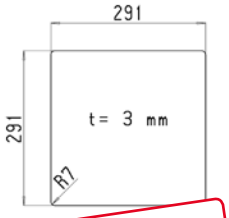

również typy KVF/KVE 320

KVF 322

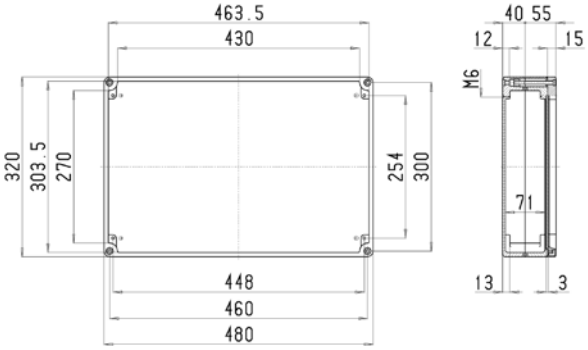

KVE 322

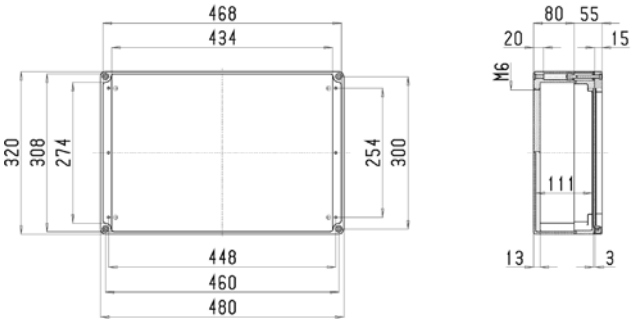

KSE/KCE 322

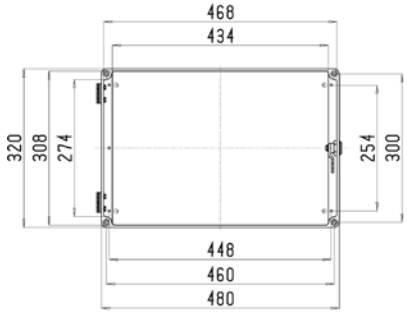

KSE 322

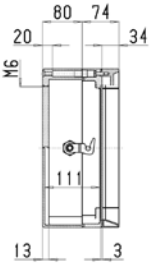

KCE 322

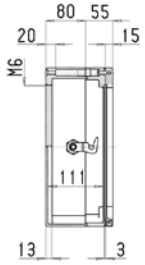

Płyta czołowa
Zajmowana powierzchnia 283 x 443 mm

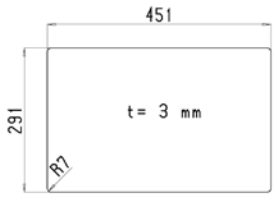

również typy KVF/KVE 322

KVF 324

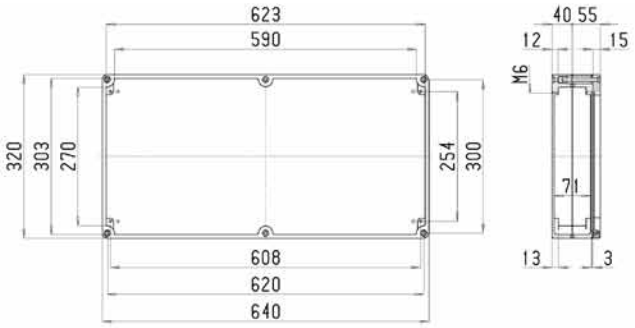

KVE 324

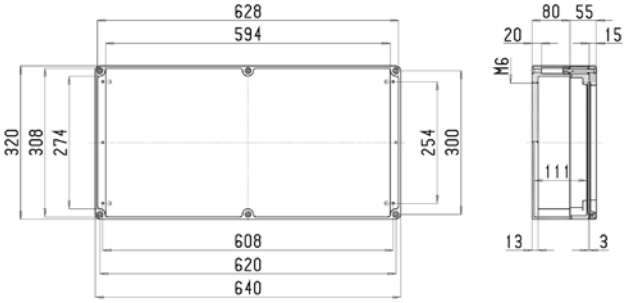

KSE/KCE 324

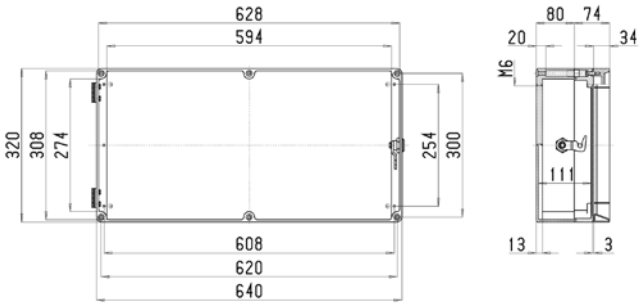

KSE 324

KCE 324

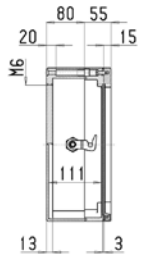

Płyta czołowa
Zajmowana powierzchnia 283 x 603 mm

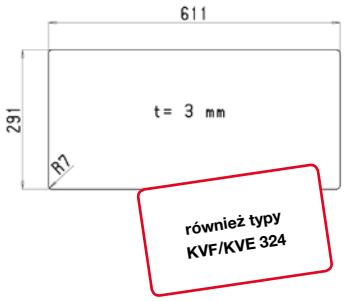

ROLEC®

Our passion is enclosures.



topVISION

Ergonomiczna obudowa pod pulpit sterowniczy z ramą czołową aluminiową i korpusem z blachy stalowej

Dane techniczne
topVISION



topVISION



Uchwyt RAL 3020, czerwony



Uchwyt RAL 9005, czarny



Zamek dwubródkowy
z zawiasem (strona W)



opcjonalne systemy nośne
wraz z płytą wzmacniającą

Obudowa: blacha stalowa, wstępnie ocynkowana

Rama czołowa: narożniki – odlew ciśnieniowy, cynkowy (Zn Al 4 Cu 1) profile aluminiowe (Al Mg Si 0,5)

Możliwość montażowa: gwint mocujący M5

Płyta czołowa: aluminium 3 mm, Al Mg 1, srebrny eloksalowany

Stopień ochrony: IP54 / EN 60529

Uszczelka: uszczelka profilowana w kształcie U (EPDM) (-40 °C do +90 °C)

Zamknięcie: zamek i zawias, wąska strona (strona W)

Powierzchnia ramy czołowej: lakierowana proszkowo, RAL7040, popielaty pirytowy

Powierzchnia korpusu: lakierowana proszkowo, RAL7035, jasnoszary

Dostępne opcje:

Mocowanie: ramię nośne taraPLUS lub Quadro 50-60-80, wraz z płytą wzmacniającą

Płyty montażowe: Blacha stalowa, ocynkowana

Uchwyt: rura stalowa, powlekana proszkowo, kolor RAL 3020 – czerwony lub kolor RAL 9005 – czarny

Zamknięcie: zamek i zawias, wzdłużna strona (strona L)

Powierzchnia: ochrona antykorozyjna, farby specjalne

Przegląd modeli topVISION													
Type	Nr. mat.	L	W	H	g	M	S	DV	W	X	Y	Z	I
TV 202	150.202.000	300	200	201	5.260	●	❑	❑	●	●	●	●	●
TV 204	150.204.000	400	200	201	6.170	●	❑	❑	●	●	●	●	●
TV 240	150.240.000	240	240	201	5.040	●	❑	❑	●	●	●	●	●
TV 242	150.242.000	360	240	201	6.310	●	❑	❑	●	●	●	●	●
TV 244	150.244.000	480	240	201	7.600	●	❑	❑	●	●	●	●	●
TV 320	150.320.000	320	320	201	6.340	●	❑	❑	●	●	●	●	●
TV 322	150.322.000	480	320	201	8.820	●	❑	❑	●	●	●	●	●
TV 324	150.324.000	640	320	201	10.830	●	❑	❑	●	●	●	●	●
TV 400	150.400.000	400	400	251	10.830	●	❑	❑	●	●	●	●	●
TV 402	150.402.000	600	400	251	13.100	●	❑	❑	●	●	●	●	●

❑ Standard ● Dostępny ❍ Niedostępny

Dopuszczenia:





ROLEC Wymiary mocowania i montażowe

topVISION

TV 202

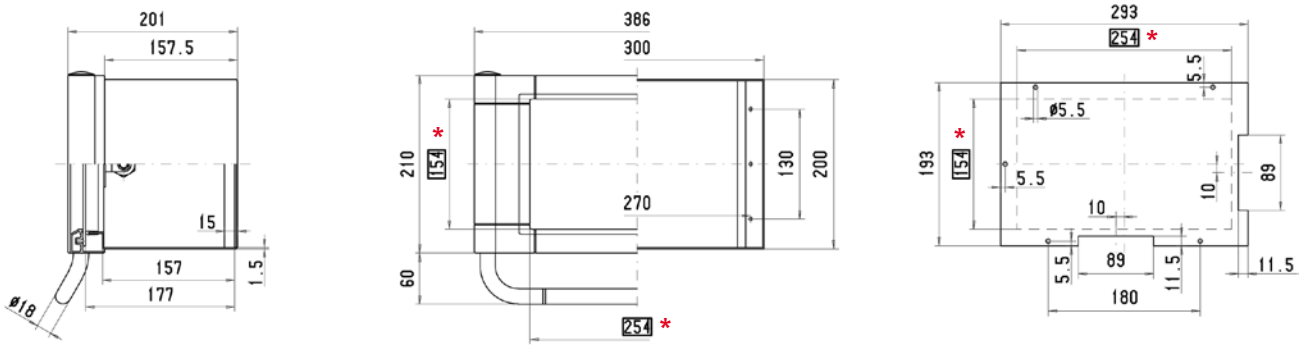

TV 204

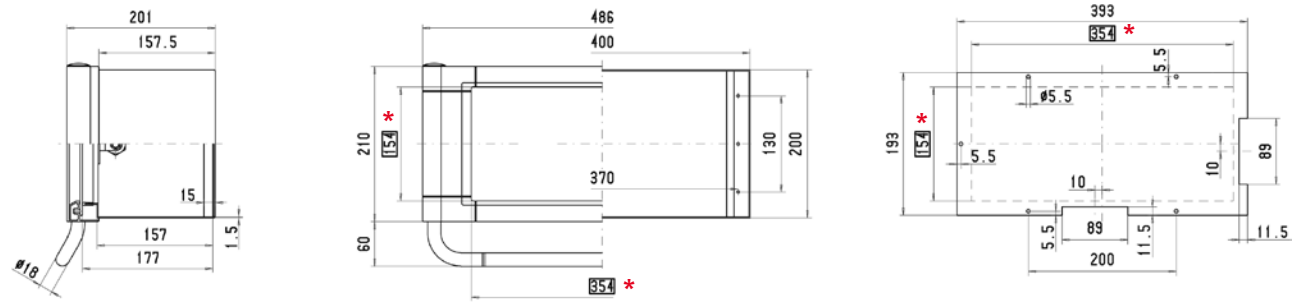

TV 240

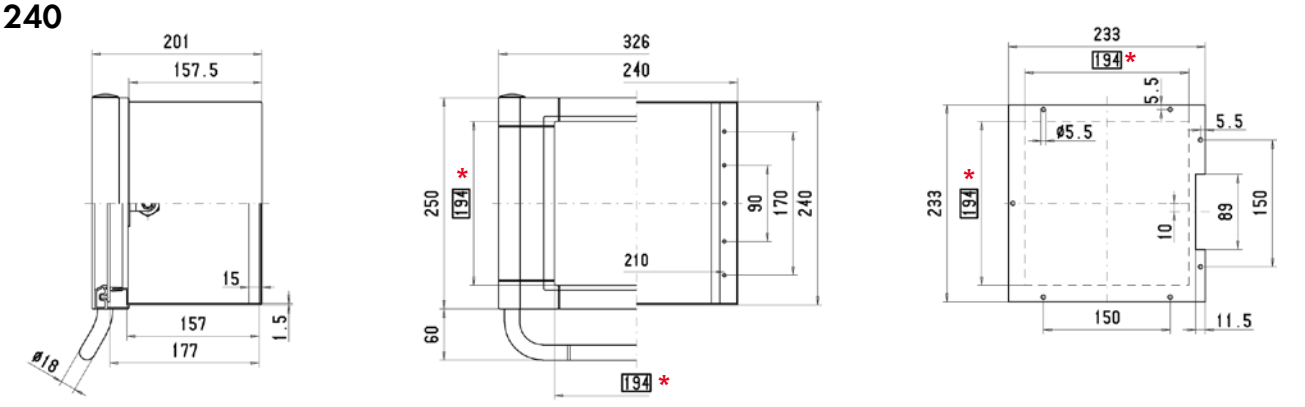

TV 242

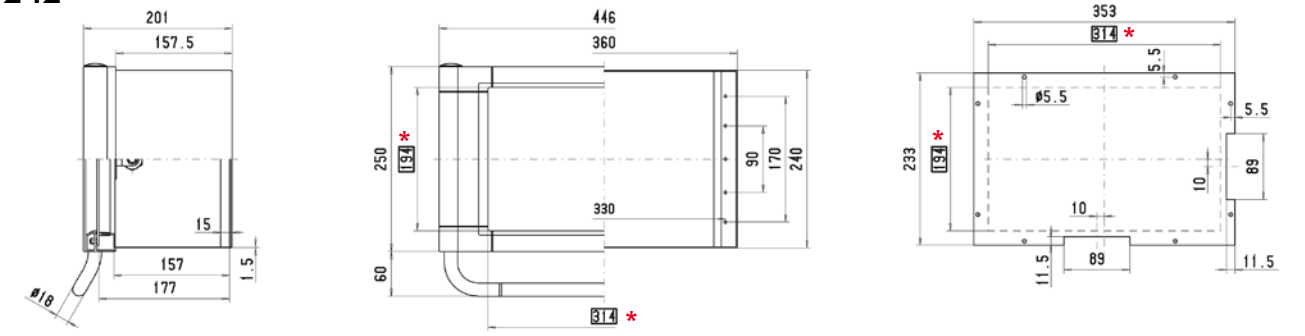

TV 244

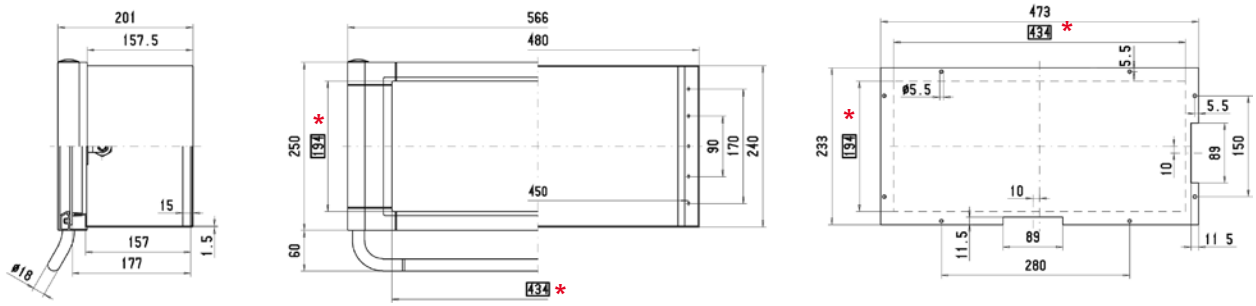

TV 320

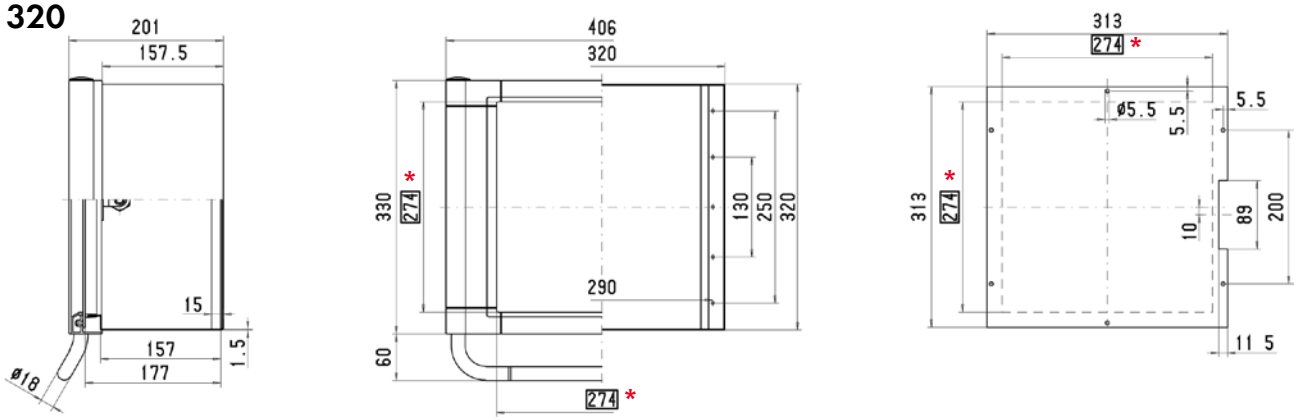

TV 322

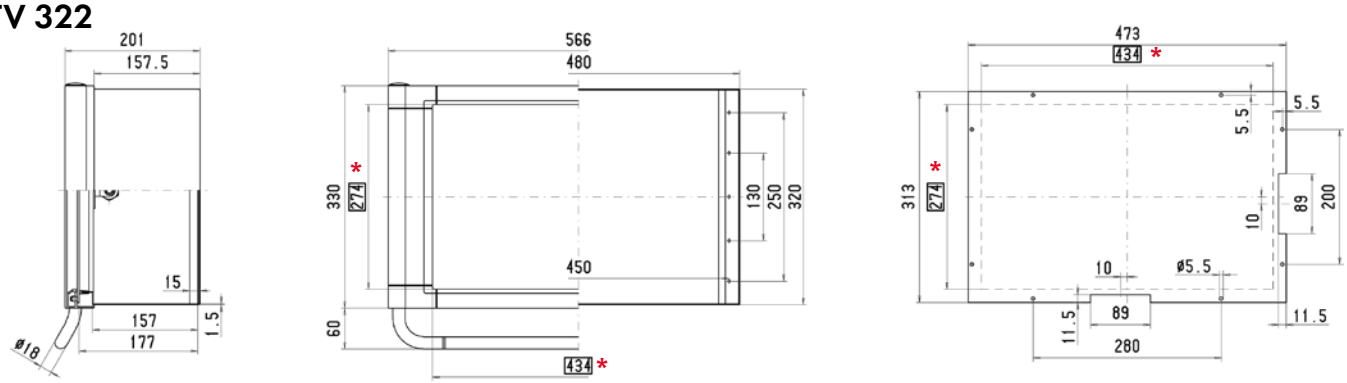

TV 324

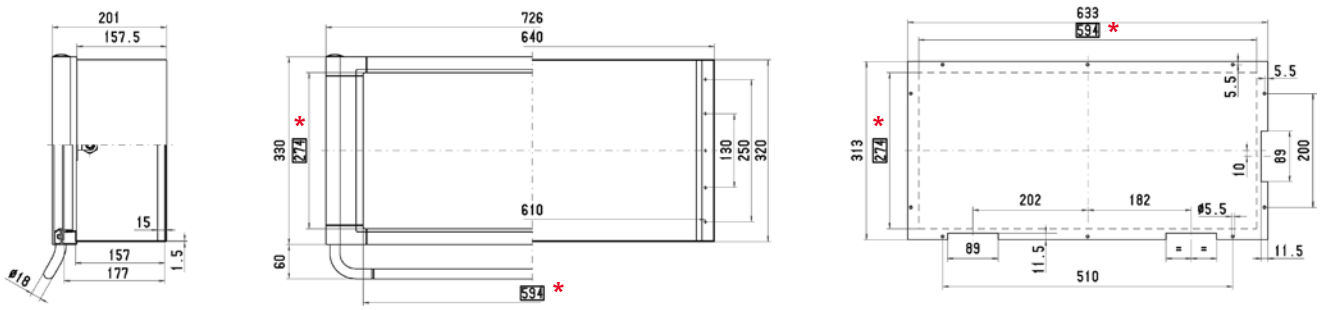

ROLEC Wymiary mocowania i montażowe

topVISION

TV 400

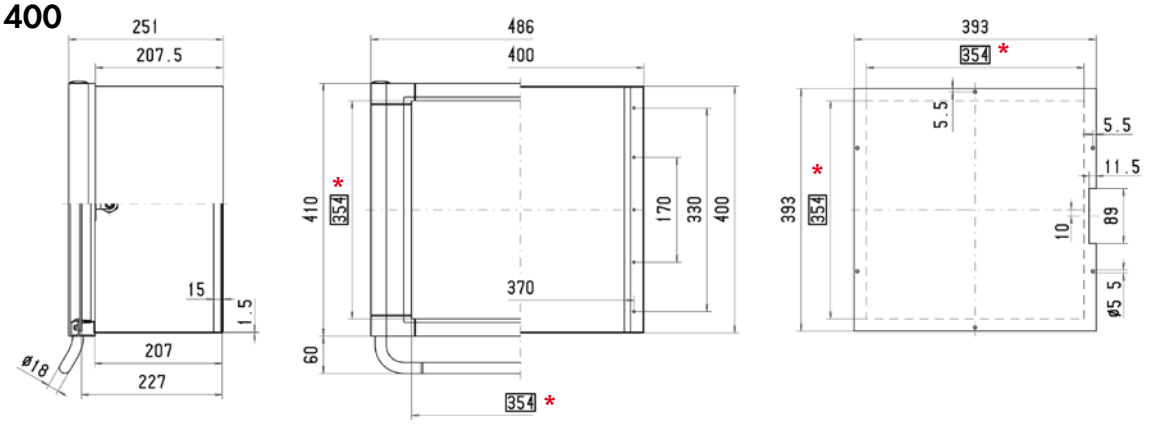

TV 402

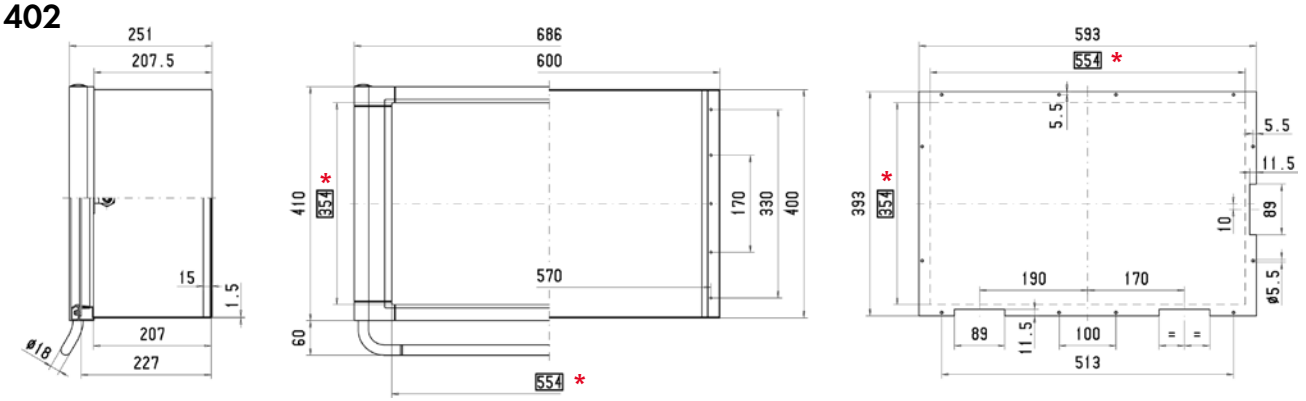

* 554 Wymiary w ramce >przezroczysta powierzchnia czołowa

ROLEC®

Our passion is enclosures.



staKOM

Obudowa pod pulpit sterowniczy z ramą czołową aluminiową i korpusem z blachy stalowej

Dane techniczne

staKOM



staKOM



Uchwyt RAL 3020, czerwony



Uchwyt RAL 9005, czarny



Zamek dwubródkowy
z zawiasem (strona W)



opcjonalne systemy nośne
wraz z płytą wzmacniającą

Obudowa: blacha stalowa, wstępnie ocynkowana

Rama czołowa: narożniki – odlew ciśnieniowy, cynkowy (Zn Al 4 Cu 1) profile aluminiowe (Al Mg Si 0,5)

Możliwości montażowe: gwint mocujący M5

Płyta czołowa: aluminium 3 mm, Al Mg 1, srebrny eloksalowany

Stopień ochrony: IP54 / EN 60529

Uszczelnienie: uszczelka profilowana ceowa (EPDM) (-40 °C do +90 °C)

Zamknięcie: zamek i zawias, wąska strona (strona W)

Powierzchnia ramy czołowej: lakierowana proszkowo, RAL7016, szary antracyt

Powierzchnia korpusu: lakierowana proszkowo, RAL7035, jasnoszary

Dostępne opcje:

Mocowanie: ramię nośne taraPLUS lub Quadro 50-60-80, wraz z płytą wzmacniającą

Płyty montażowe: blacha stalowa, ocynkowana

Uchwyt: rura stalowa, powlekana proszkowo, kolor RAL 3020 – czerwony lub kolor RAL 9005 – czarny
Zamknięcie: zamek i zawias, wzdłużna strona (strona L)

Powierzchnia: ochrona antykorozyjna, farby specjalne

Przegląd modeli staKOM												
Type	Nr. mat.	L	W	H	g	S	DV	W	X	Y	Z	I
SK 242	160.242.000	360	240	201	6.310	❒	❒	●	●	●	●	●
SK 244	160.244.000	480	240	201	7.600	❒	❒	●	●	●	●	●
SK 320	160.320.000	320	320	201	6.340	❒	❒	●	●	●	●	●
SK 322	160.322.000	480	320	201	8.820	❒	❒	●	●	●	●	●
SK 400	160.400.000	400	400	251	10.830	❒	❒	●	●	●	●	●
SK 402	160.402.000	600	400	251	13.100	❒	❒	●	●	●	●	●

❒ Standard ● Dostępny ❍ Niedostępny

Dopuszczenia:

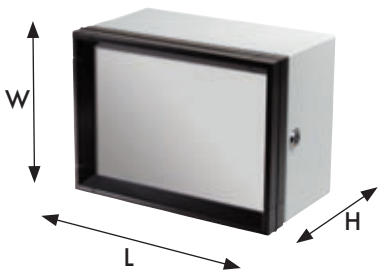



ROLEC Wymiary mocowania i montażowe

staKOM

SK 242

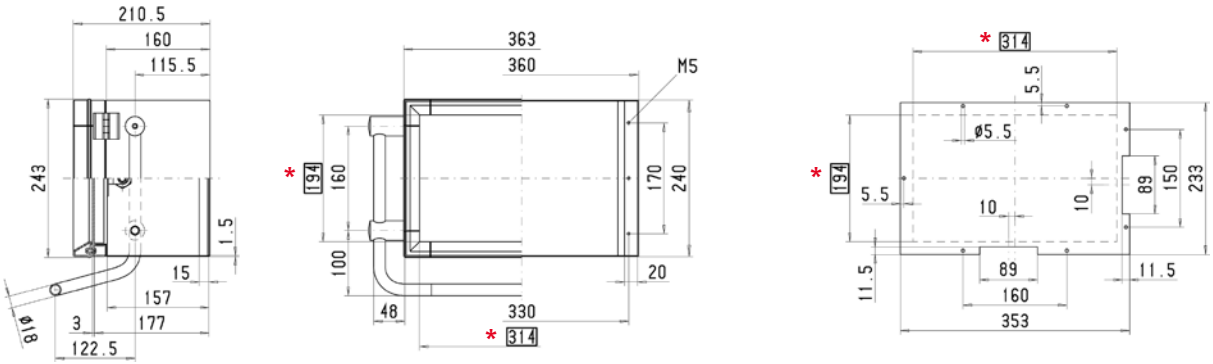

SK 244

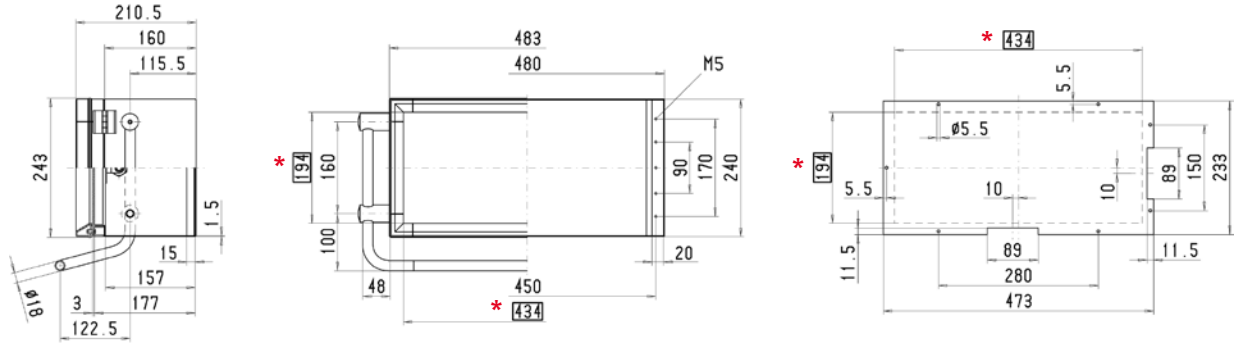

SK 320

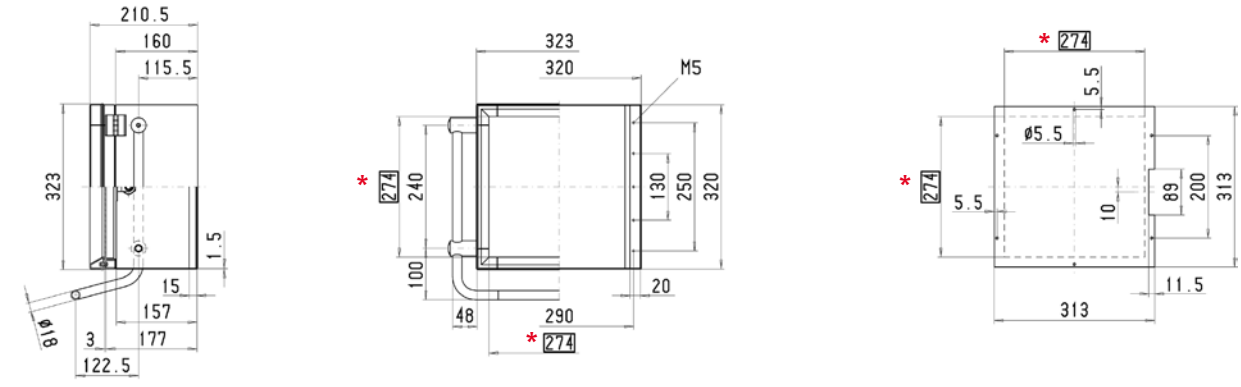

SK 322

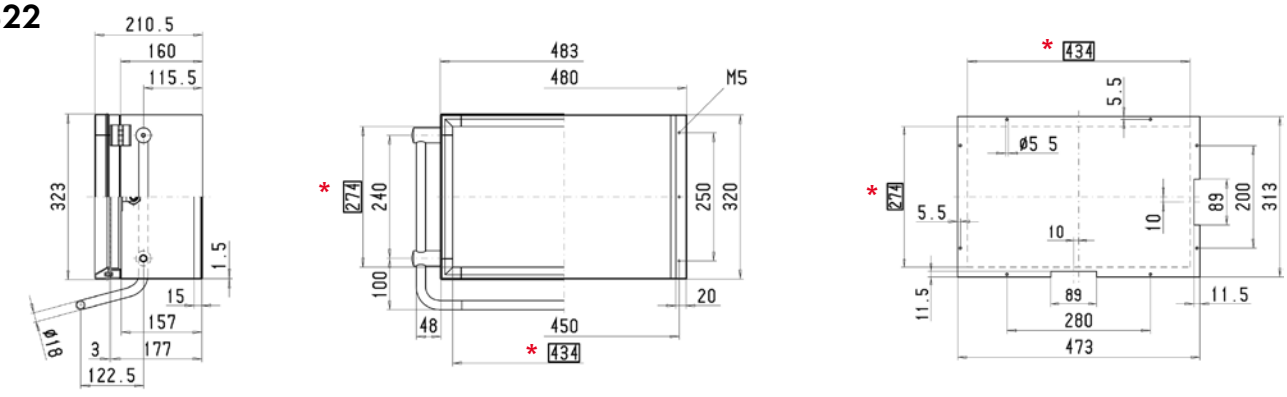

SK 400

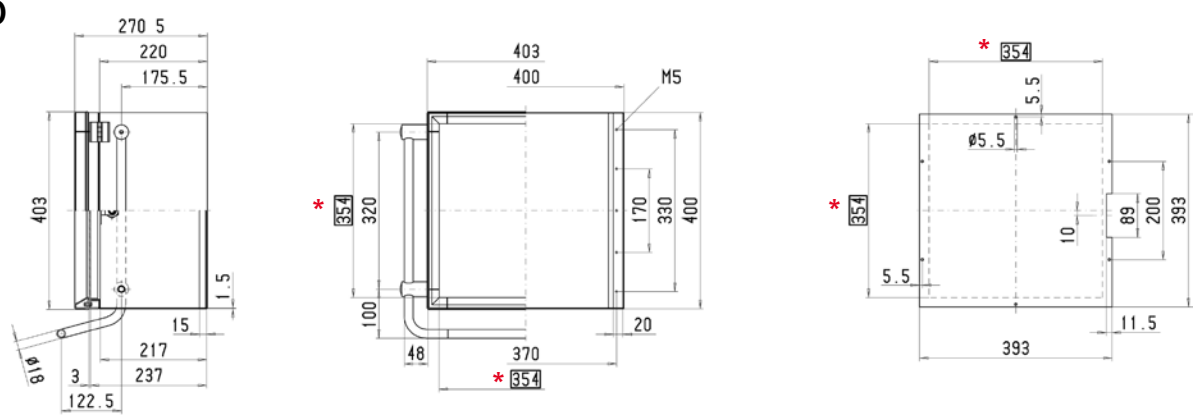

SK 402

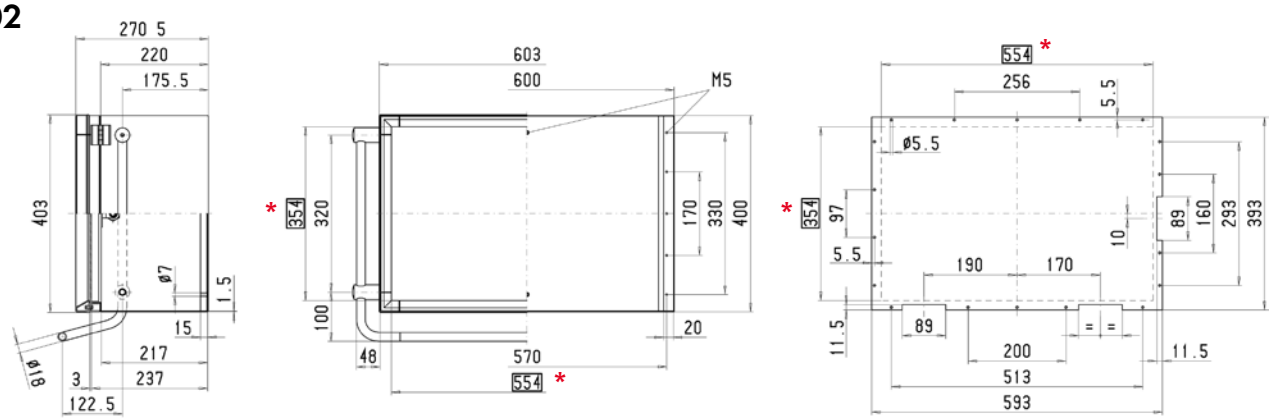

* 554 Wymiary w ramce >przezroczysta powierzchnia czołowa

ROLEC®

Our passion is enclosures.



multiVISION

Konfigurowalne obudowy pod pulpity sterownicze i wyświetlacze

Dane techniczne
multiVISION Kommando



multiVISION Kommando



Uchwyt RAL 3020, czerwony



Uchwyt RAL 9005, czarny



K1 Ścianka tylna z zamkiem i zawiasem



Kombi K3 Zamek i zawias (strona W)



Opcjonalnie ramiona nośne taraPLUS lub QUADRO

Obudowa: profile aluminiowe (Al Mg Si 0,5), narożniki (Al Si 12)

Drzwiczki: profile aluminiowe (Al Mg Si 0,5), narożniki (Al Si 12)

Możliwości montażowe: kontury wsuwane pod nakrętki sprężyste M4/M5

Płyta czołowa: aluminium 3 mm, Al Mg 1, srebrny eloksalowany

Stopień ochrony: IP65 / EN 60529

Uszczelnienie obudowy: chloropren (CR), uszczelka profilowana (-30 °C do +90 °C)

Uszczelnienie płyty czołowej: chloropren (CR), okrągła uszczelka sznurowa (-30 °C do + +90 °C)

Zamknięcie: zamek i zawias, wąska strona (strona W)

Powierzchnia drzwi: lakierowana proszkowo, RAL7040, popielaty pirytowy

Powierzchnia korpusu: lakierowana proszkowo, RAL7040, popielaty pirytowy

Dostępne opcje:

Mocowanie: ramię nośne taraPLUS lub Quadro 50-60-80

Mocowanie zewnętrzne: GD-Zn Al 4 Cu 1 / DIN EN 12844

Uchwyt: rura stalowa, powlekana proszkowo, kolor RAL 3020 – czerwony lub kolor RAL 9005 – czarny

Zamknięcie: zamek i zawias, wzdłużna strona (strona L)

Powierzchnia: kolory specjalne

Przegląd modeli multiVISION Kommando		M	I	DV	W	X	Y	Z	RS
Typ	Profil								
MVK 01	K1	●	●	❑	●	●	●	●	●
MVK 02	K2	●	●	❑	●	●	●	●	❍
MVK 03	K3	●	●	❑	●	●	●	●	❍
MVK 04	K4	●	●	❑	●	●	●	●	❍

❑ Standard ● Dostępny ❍ Niedostępny

	MVK W x H* x K**
PRZYKŁAD ZAMAWIANIA	MVK 450* x 350* x K3**+M+I

*Wymiary w mm – do wyboru 200 – 800 mm **Kombinacja profili

Dopuszczenia:

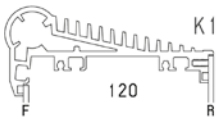





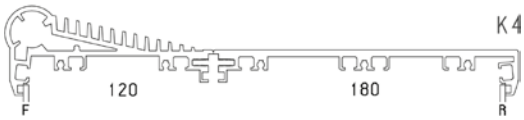

Kombinacje profili

F = Płyta czołowa
R = Ścianka tylna



Dane techniczne
multiVISION Display



multiVISION Display, jednoczęściowy profil D2



Uchwyt RAL 3020, czerwony



Uchwyt RAL 9005, czarny



D2 Ścianka tylna z zamkiem i zawiasem



Kombi D4 Zamek i zawias (strona W)



Opcjonalnie ramiona nośne taraPLUS lub QUADRO

Obudowa: profile aluminiowe (Al Mg Si 0,5), narożniki (Al Si 12)

Drzwiczki: profile aluminiowe (Al Mg Si 0,5), narożniki (Al Si 12)

Możliwości montażowe: kontury wsuwane pod nakrętki sprężyste M4/M5

Płyta czołowa: aluminium 3 mm, Al Mg 1, srebrny eloksalowany

Stopień ochrony: IP65 / EN 60529

Uszczelnienie obudowy: chloropren (CR), uszczelka profilowana (-30 °C do +90 °C)

Uszczelnienie płyty czołowej: chloropren (CR), okrągła uszczelka sznurowa (-30 °C do + +90 °C)

Zamknięcie: zamek i zawias, wąska strona (strona W)

Powierzchnia drzwi: lakierowana proszkowo, RAL7040, popielaty pirytowy

Powierzchnia korpusu: lakierowana proszkowo, RAL7040, popielaty pirytowy

Dostępne opcje:

Mocowanie: ramię nośne taraPLUS lub Quadro 50-60-80

Mocowanie zewnętrzne: GD-Zn Al 4 Cu 1 / DIN EN 12844

Uchwyt: rura stalowa, powlekana proszkowo, kolor RAL 3020 – czerwony lub kolor RAL 9005 – czarny

Zamknięcie: zamek i zawias, wzdłużna strona (strona L)

Powierzchnia: kolory specjalne

Przegląd modeli multiVISION Display			M	I	DV	W	X	Y	Z	RS
Type	Profile	Dimensions in mm								
MVD 01	D1	60	●	●	❑	●	●	●	●	●
MVD 02	D2	120	●	●	❑	●	●	●	●	●
MVD 02	D3	60/60	●	●	❑	●	●	●	●	❍
MVD 02	D4	60/120	●	●	❑	●	●	●	●	❍
MVD 02	D5	120/120	●	●	❑	●	●	●	●	❍
MVD 06	D6	180	●	●	❑	●	●	●	●	●
MVD 07	D7	60/180	●	●	❑	●	●	●	●	❍
MVD 08	D8	120/180	●	●	❑	●	●	●	●	❍
MVD 09	D9	180/180	●	●	❑	●	●	●	●	❍

❑ Standard ● Dostępny ❍ Niedostępny

	MVD W x H* x D**
PRZYKŁAD ZAMAWIANIA	MVD 550 x 450* x D3** + M + I

*Wymiary w mm – do wyboru 200 – 800 mm **Kombinacja profili

Dopuszczenia:



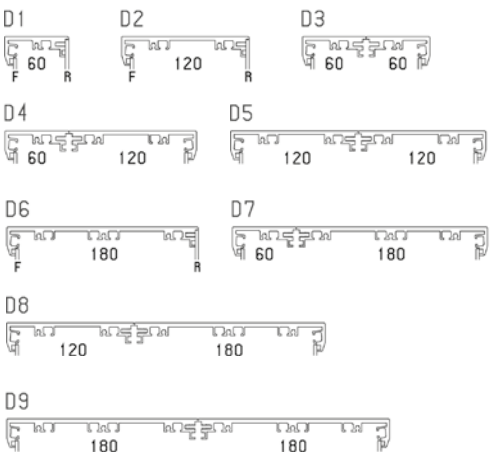



ROLEC Wymiary mocowania i montażowe

multiVISION Kommando + Display

MVK

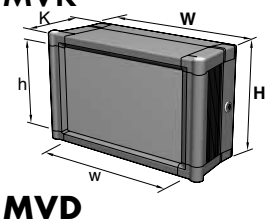

MVD

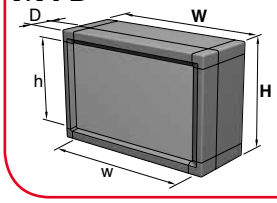

Płyta czołowa

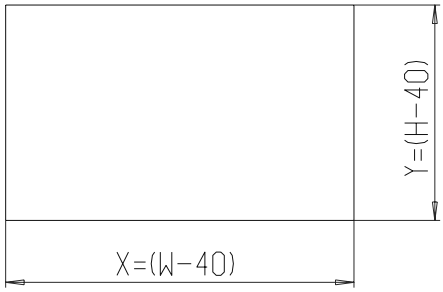

W =	Wymiar nominalny (zewnętrzny, szerokość)
H =	Wymiar nominalny (zewnętrzny, wysokość)
w =	Wymiar montażowy na szerokości (W-54)
h =	Wymiar montażowy na wysokości (H-54)
L =	Szerokość z przodu (tylko MVK) (W+52)
X =	Szerokość płyty czołowej (W-40)
Y =	Wysokość płyty czołowej (H-40)
	Zawiasy: Strona **H**

MVK

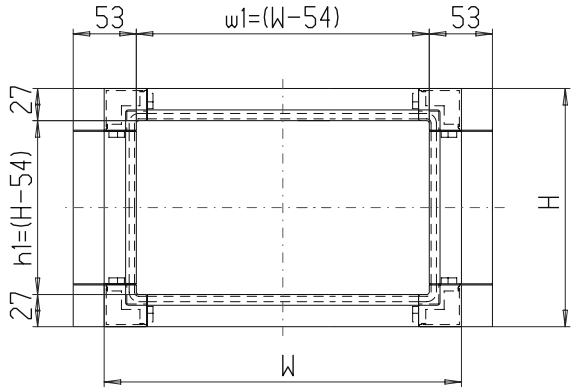

K2

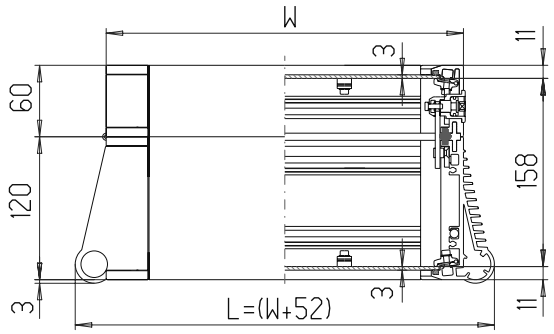

MVD

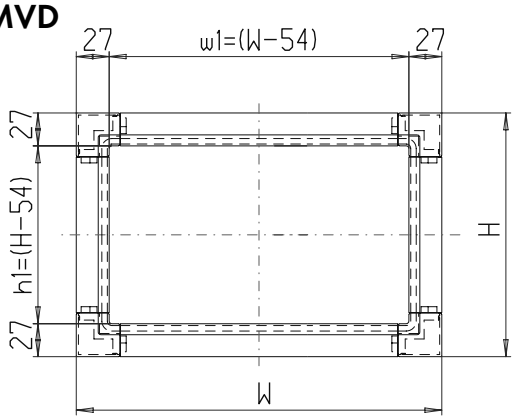

D1

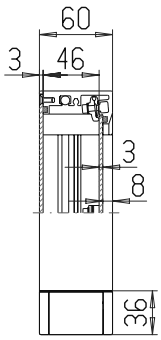

D2

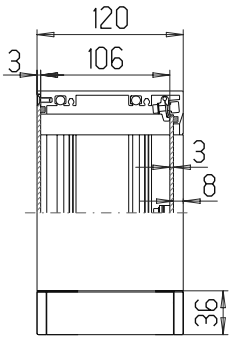

MVD

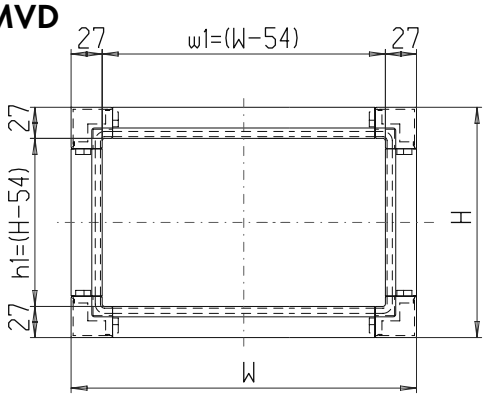

D6

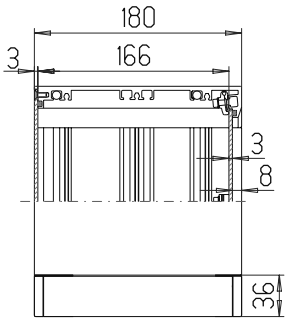

D7

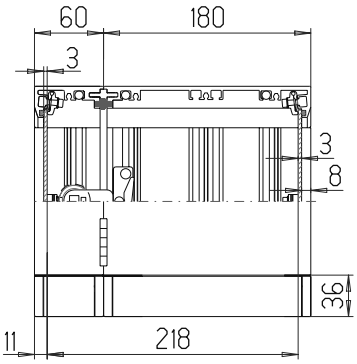

MVK

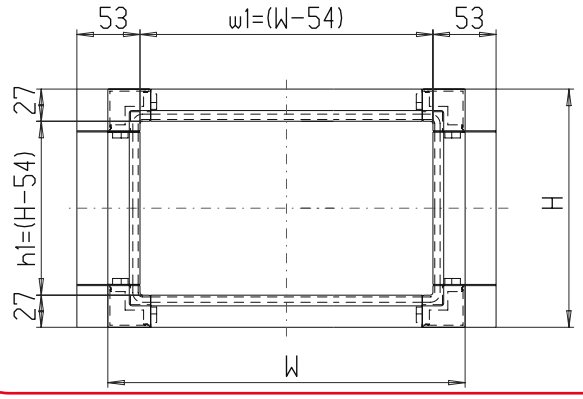

K1

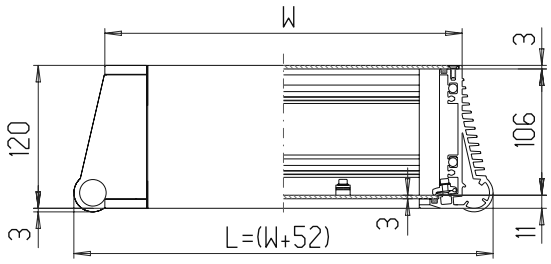

K3

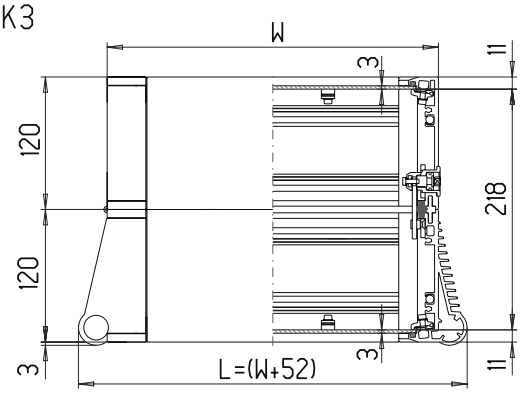

K4

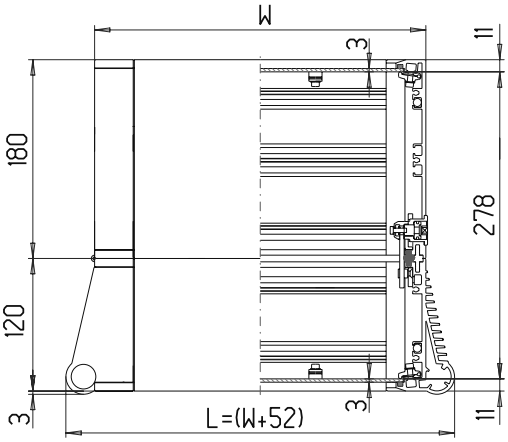

D3

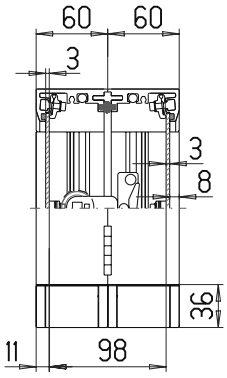

D4

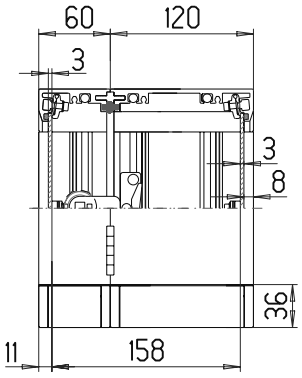

D5

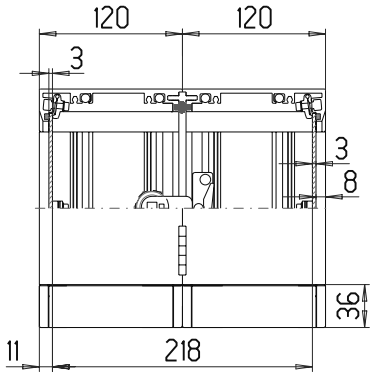

D8

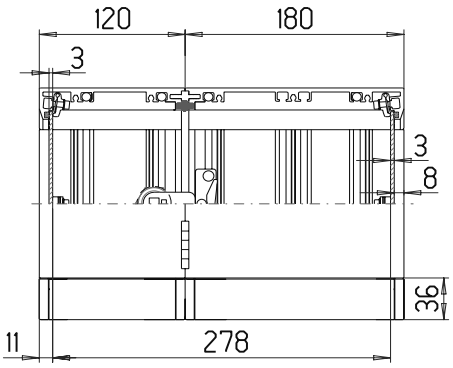

D9

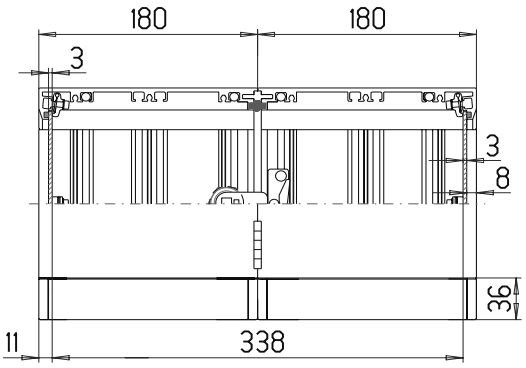

ROLEC®

Our passion is enclosures.

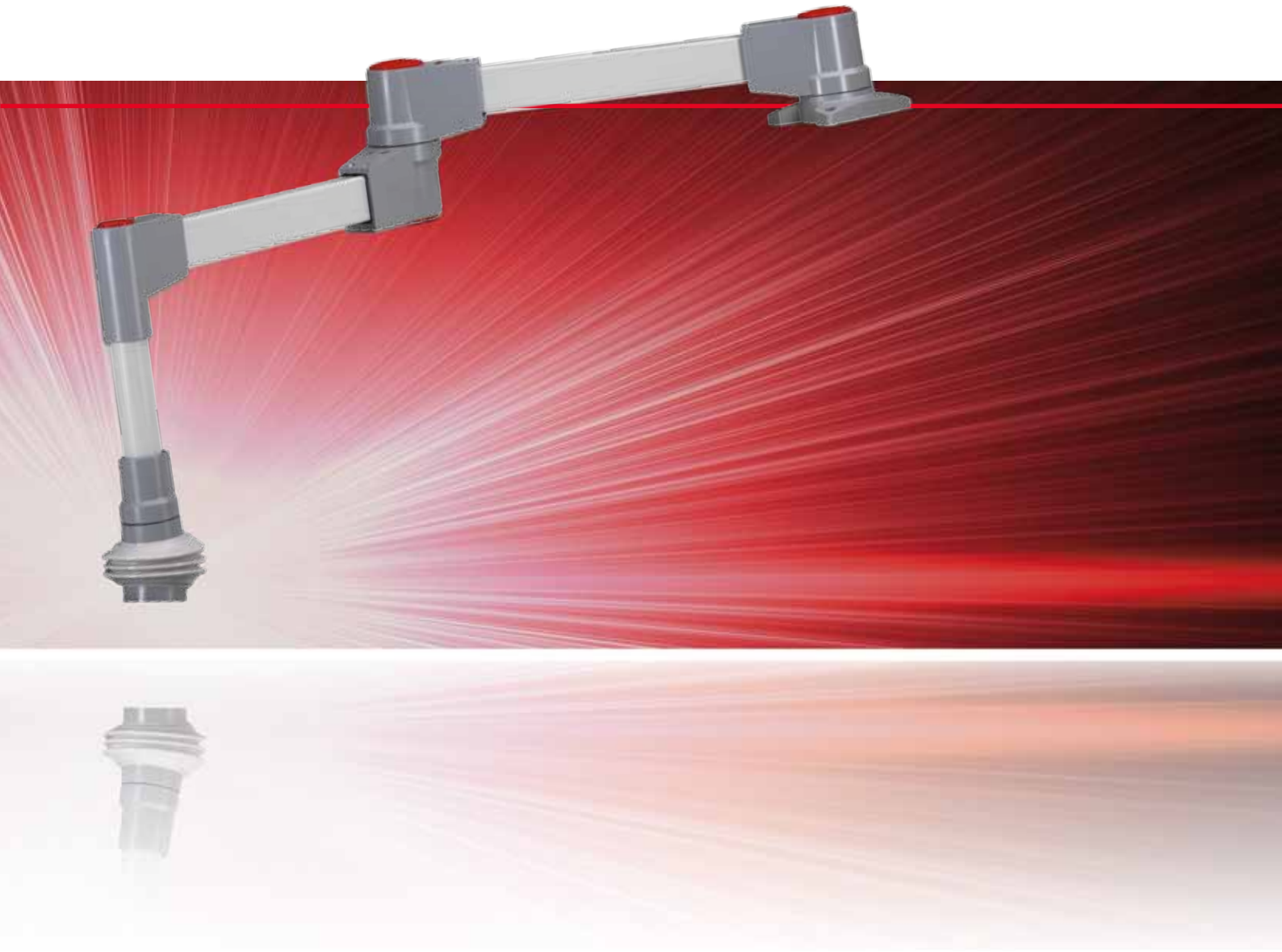

taraPLUS

Konfigurowalny system zawieszeń

Dane techniczne

taraPLUS

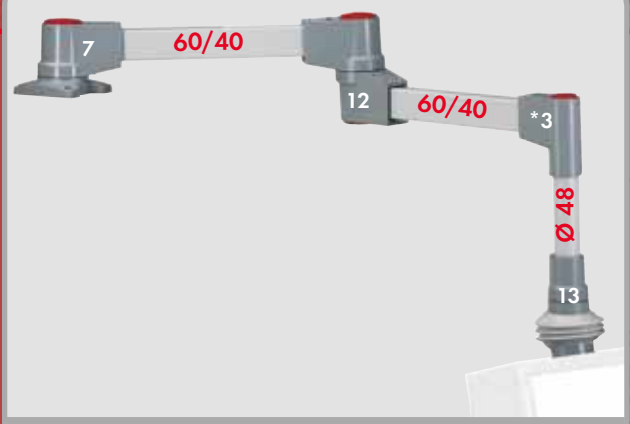

taraPLUS przegub nasadowy, przegub pośredni, przegub kątowy 48, sprzęgło obrotowo – uchylne

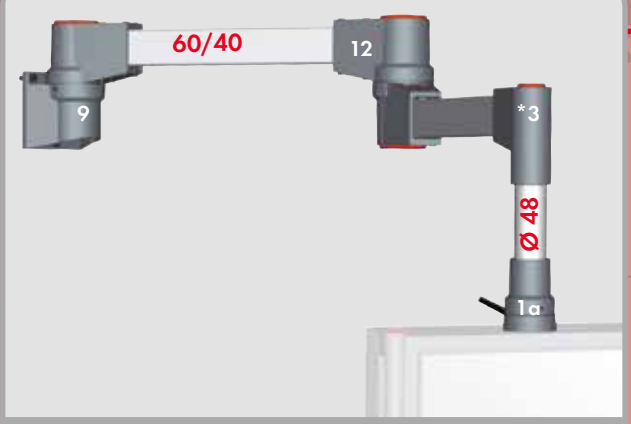

taraPLUS przegub ścienny, przegub pośredni, przegub kątowy 48, sprzęgło obrotowe



taraPLUS stopa 70, przegub kątowy obrotowy, przegub kątowy 48, sprzęgło obrotowo – uchylne



taraPLUS stopa 48, sprzęgło obrotowo – uchylne

Materiały elementów systemu:
Odlewniczy stop aluminium (Al Si 12)

Materiał na rury: stal ciągniona

Uchwyty rur:
okrągłe Ø 48 mm
okrągłe Ø 70 mm
profil 60/40 mm
profil 50/50 mm

Mieszki faliste: RAL 7035, jasno-szary

Wkręty samogwintujące: stal, ocynkowana

Stopień ochrony: IP54 / EN 60529

Powierzchnia elementów systemu: lakierowana proszkowo, RAL7040, popielaty pirytowy

Powierzchnia rur: lakierowana proszkowo, RAL7035, jasnoszary

Opcja:

Obudowy sterowania: aluFACE, **staKOM,** topVISION i multiVISION

Powierzchnia: kolory specjalne dla elementów systemu
Kolory specjalne dla rur

Elementy systemu taraPLUS

RAL 7040 ROLEC Nr. mat.		RAL 7031 BECKHOFF Nr. mat.		Typ standardowy	g
1	149.025.501	1	149.025.511	sprzęgło obrotowe stojące	480
1a	149.025.500	1a	149.025.510	sprzęgło obrotowe wiszące	480
2	149.035.000	2	149.035.010	sprzęgło obrotowe kątowe	1.100
*3	149.020.000	*3	149.020.010	przegub kątowy 48	800
4	149.020.001	4	149.020.011	przegub kątowy 70	1.800
5	149.030.000	5	149.030.010	stopa 48	700
6	149.030.001	6	149.030.011	stopa 70	1.150
7	149.005.000	7	149.005.010	przegub nasadowy	2.450
8	149.005.001	8	149.005.011	przegub nasadowy pionowy	1.700
9	149.010.000	9	149.010.010	przegub ścienny	2.750
10	149.010.001	10	149.010.011	przegub ścienny pionowy	2.000
11	149.040.000	11	149.040.010	przegub kątowy obrotowy	2.300
12	149.015.000	12	149.015.010	przegub pośredni	3.000
13	149.025.001	13	149.025.011	sprzęgło obrotowo – uchylne	1.350
14	149.035.001	14	149.035.011	sprzęgło obrotowo – uchylne kątowe	1.800
15	149.025.002	15	149.025.012	sprzęgło pulpitowe obrotowe	1.050
16	149.025.003	16	149.025.013	sprzęgło pulpitowe obrotowo - uchylne	2.150
17	149.025.004	17	149.025.014	sprzęgło pulpitowe obrotowo – uchylne wiszące	2.150
18	149.035.002	18	149.035.012	sprzęgło pulpitowe obrotowe kątowe	1.500
19	149.035.003	19	149.035.013	sprzęgło pulpitowe obrotowo - uchylne kątowe	2.600
20	149.035.005	20	149.035.015	sprzęgło pulpitowe obrotowo - uchylne kątowe wiszące	2.600
28	149.045.000	28	149.045.010	złączka ścienna, uchylna	3.500

patrz ilustracje na następnych stronach

*3 Kolano 48 (rys.3/poz. 3) tylko do dołączenia obudowy na poziomej rurze prostokątnej 60/40 mm!

Dopuszczenia:

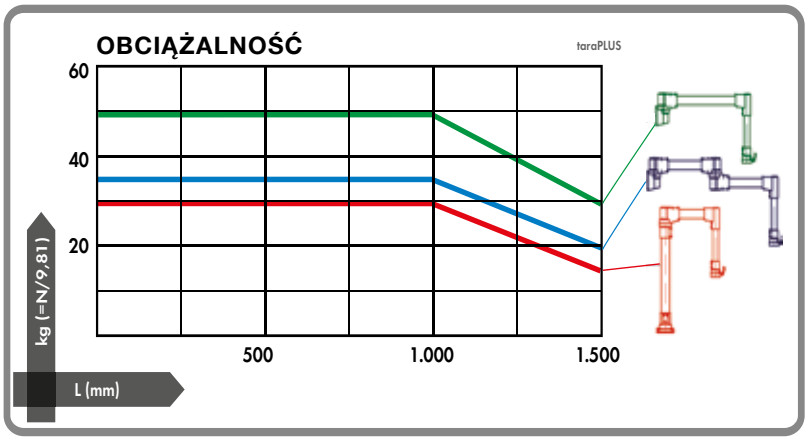

Dane techniczne

taraPLUS

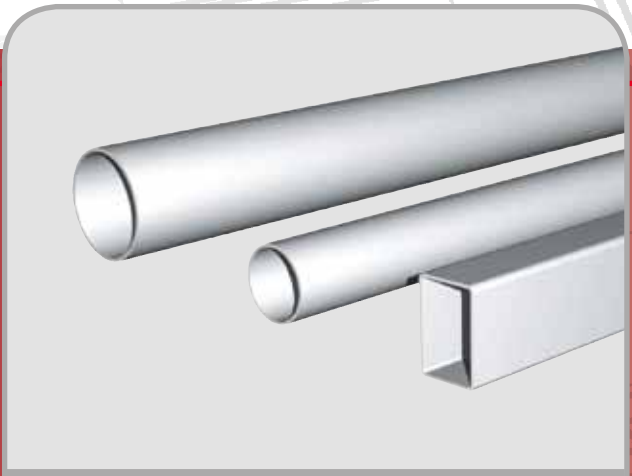

rura okrągła Ø70/Ø48
profil 60/40



rura specjalna Ø48 do PC Beckhoff

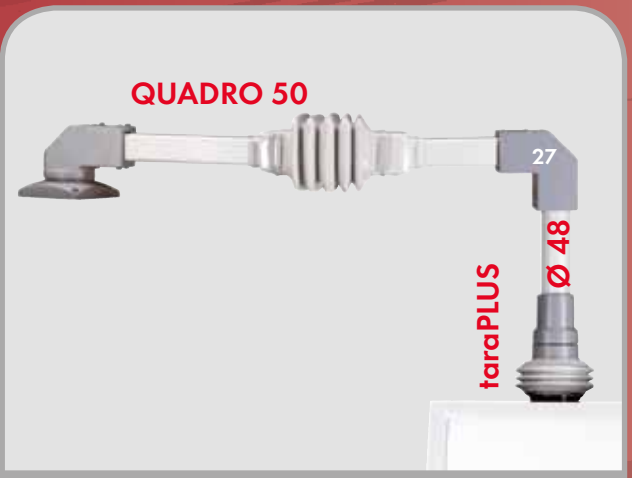

poprawa stabilności w wyniku kombinacji
taraPLUS i QUADRO 50

Materiały elementów systemu:
Odlewniczy stop aluminium (Al Si 12)
Żeliwo sferoidalne (GGG40)

Materiał na rury: stal ciągniona

Uchwyty rur:
okrągłe Ø 48 mm
okrągłe Ø 70 mm
prostokąt 60/40 mm
kwadrat 50mm

Mieszki faliste: RAL 7035, jasno-szary

Wkręty samogwintujące: stal, ocynkowana

Stopień ochrony: IP54 / EN 60529

Powierzchnia elementów systemu: lakierowana proszkowo, RAL7040, popielaty pirytowyy

Powierzchnia rur: lakierowana proszkowo, RAL7035, jasnoszary

Opcja:

Obudowy sterowania: aluFACE, **staKOM,** topVISION i multiVISION

Powierzchnia:
Kolory specjalne dla elementów systemu
Kolory specjalne dla rur

Elementy systemu taraPLUS					
	RAL 7040 ROLEC Nr. mat.		RAL 7031 BECKHOFF Nr. mat.	Typ standardowy	g
27	149.021.000	27	149.021.010	taraPLUS/QUADRO 50 przegub kątowy	1.480
	RAL 7040 ROLEC Nr. mat.		RAL 7031 BECKHOFF Nr. mat.	Typ specjalny do PC BECKHOFF	g
22	146.025.008	22	146.025.011	złączka obrotowa (4 x M6)	300
23	146.025.024	23	146.025.016	złączka obrotowa (4 x 5,3)	250
24	146.010.114	24	146.010.112	adapter pionowy na ścianę tylną	900
25	146.025.009	25	146.025.019	adapter do ramienia nośnego	500
	RAL 7035 ROLEC Nr. mat.		RAL 9006 BECKHOFF Nr. mat.	Rury	g
21	144.300.250	*26	144.330.250	rura okrągła 48 - 0,25 m	900
21	144.300.500	*26	144.330.500	rura okrągła 48 - 0,50 m	1.800
21	144.300.750	*26	144.330.750	rura okrągła 48 - 0,75 m	2.700
21	144.301.000	*26	144.331.000	rura okrągła 48 - 1,00 m	3.600
21	144.320.250	21	144.340.250	rura okrągła 70 - 0,25 m	1.750
21	144.320.500	21	144.340.500	rura okrągła 70 - 0,50 m	3.450
21	144.321.000	21	144.341.000	rura okrągła 70 - 1,00 m	6.900
21	144.321.500	21	144.341.500	rura okrągła 70 - 1,50 m	10.300
21	144.322.000	21	144.342.000	rura okrągła 70 - 2,00 m	13.800
21	144.310.500	21	144.350.500	profil 60/40 - 0,50 m	2.150
21	144.310.750	21	144.350.750	profil 60/40 - 0,75 m	3.200
21	144.311.000	21	144.351.000	profil 60/40 - 1,00 m	4.300
21	144.311.500	21	144.351.500	profil 60/40 - 1,50 m	6.400

patrz ilustracje na następnych stronach

*26 rura okrągła 48 (rys. 26/strona 222) typ specjalny BECKHOFF

ROLEC Funkcja i wymiary elementów systemowych

taraPLUS

sprzęgło obrotowe stojące / wiszące

149.025.501



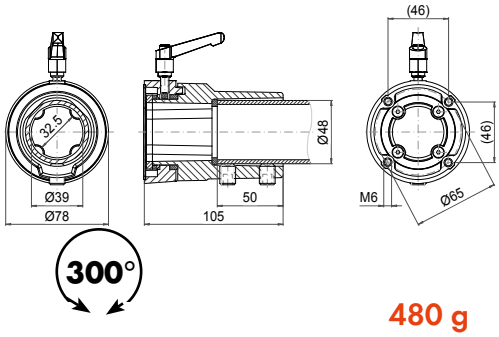

480 g

149.025.500



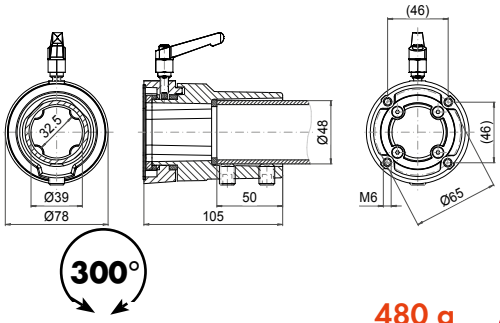

480 g

sprzęgło obrotowe kątowe

149.035.000

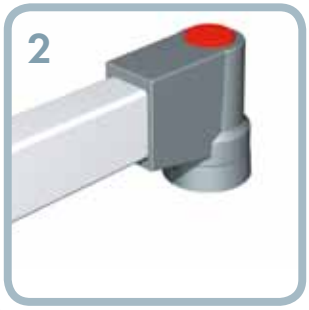

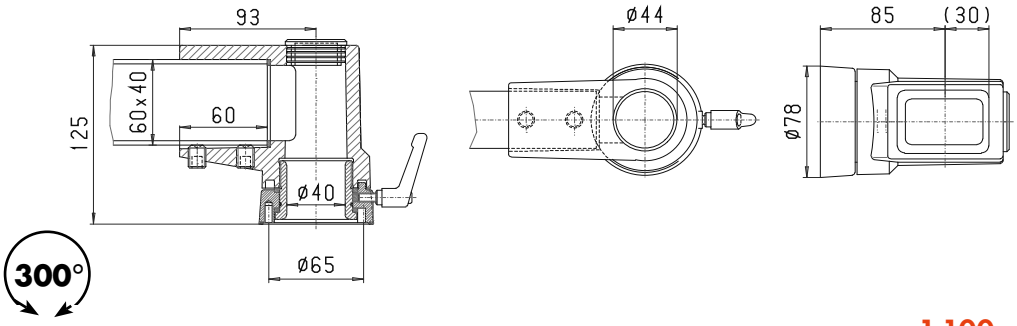

1.100 g

przegub kątowy 48

149.020.000

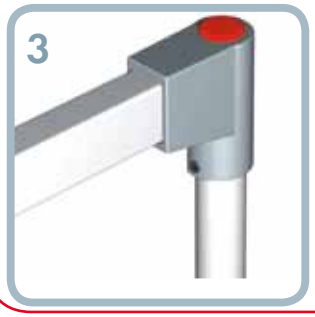

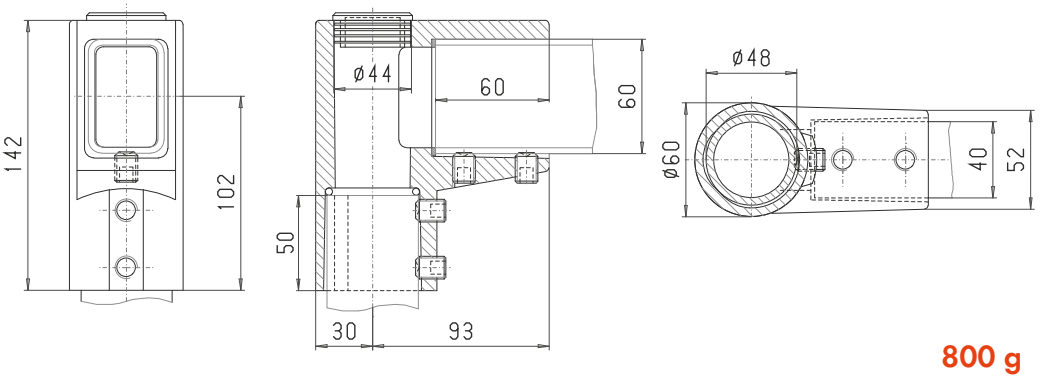

800 g

przegub kątowy 70

149.020.001

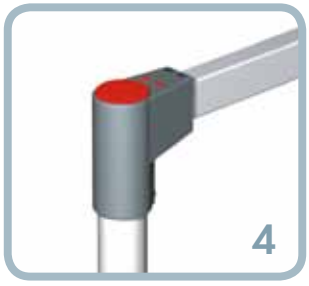

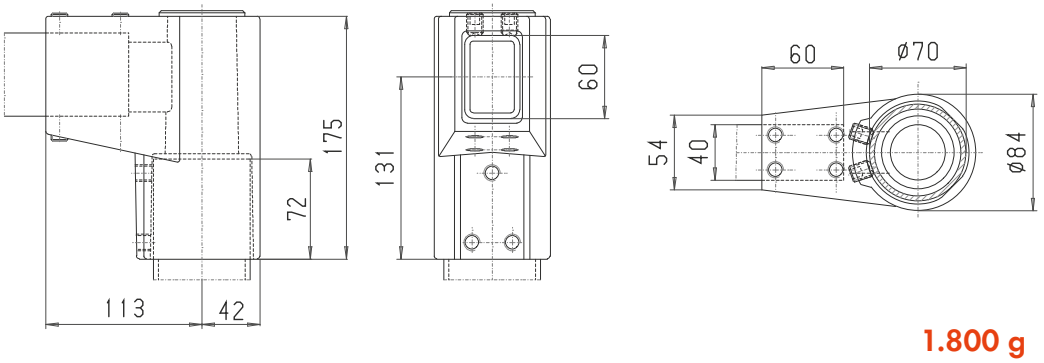

1.800 g

stopa 48

149.030.000



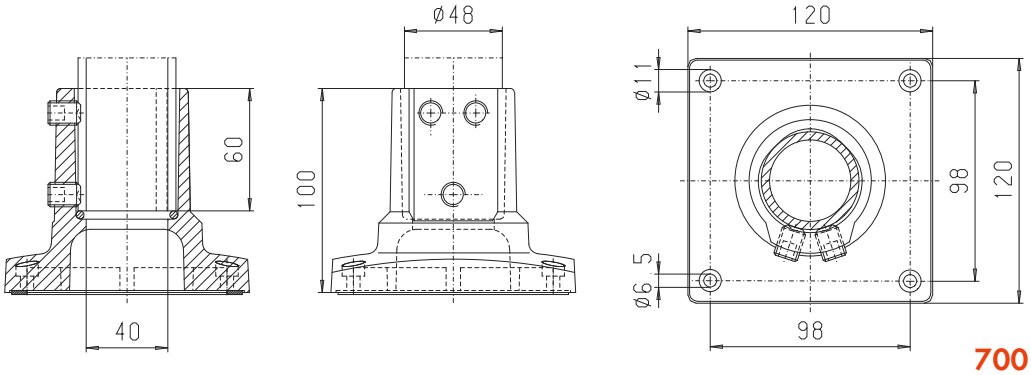

700 g

stopa 70

149.030.001



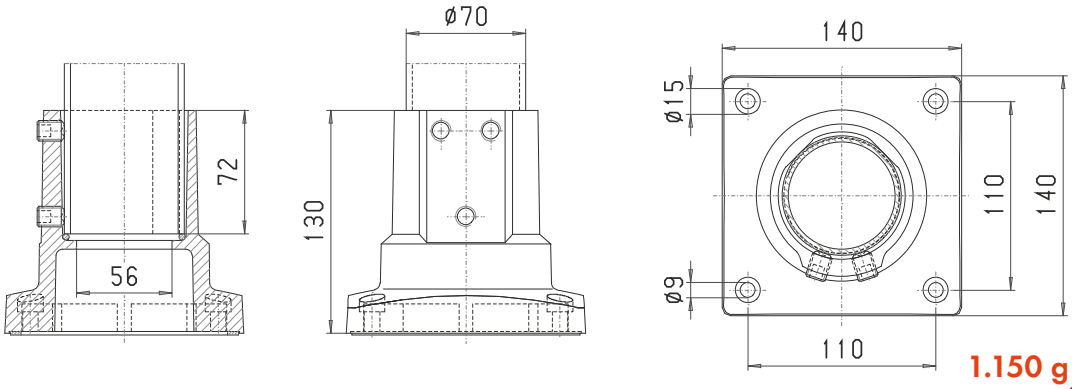

1.150 g

przegub nasadowy

149.005.000



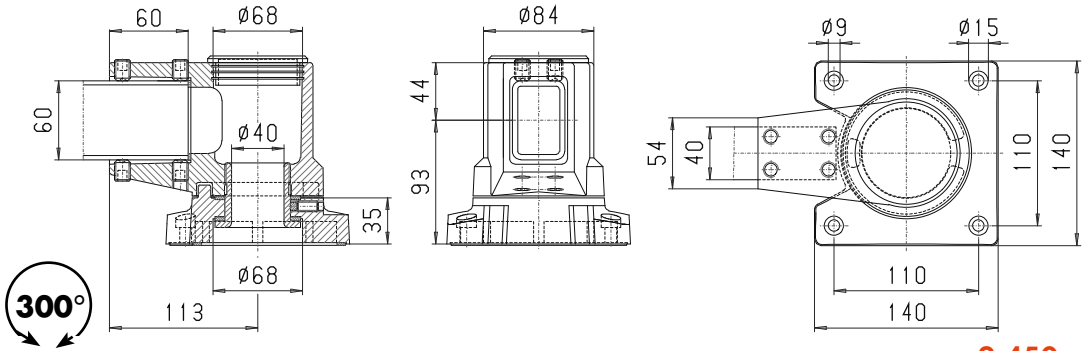

2.450 g

przegub nasadowy pionowy

149.005.001



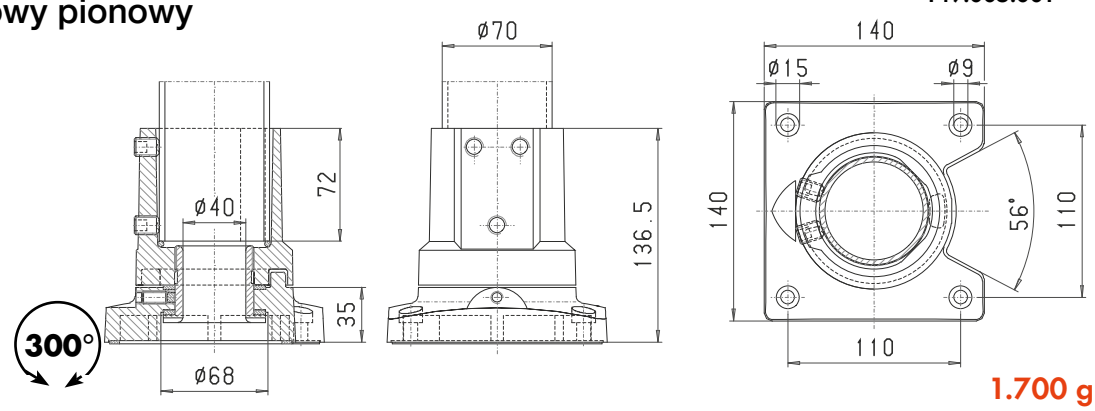

1.700 g

ROLEC Funkcja i wymiary elementów systemowych

taraPLUS

przegub ścienny

149.010.000

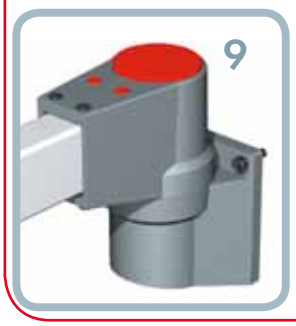

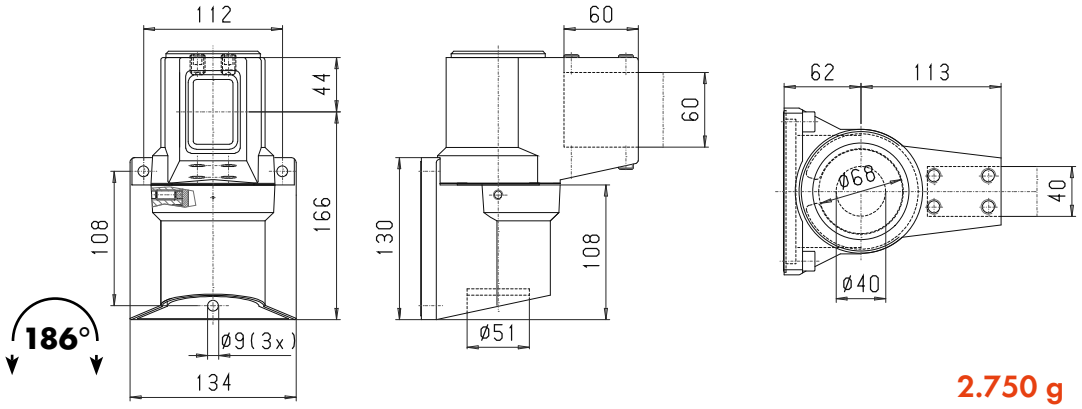

2.750 g

przegub ścienny pionowy

149.010.001



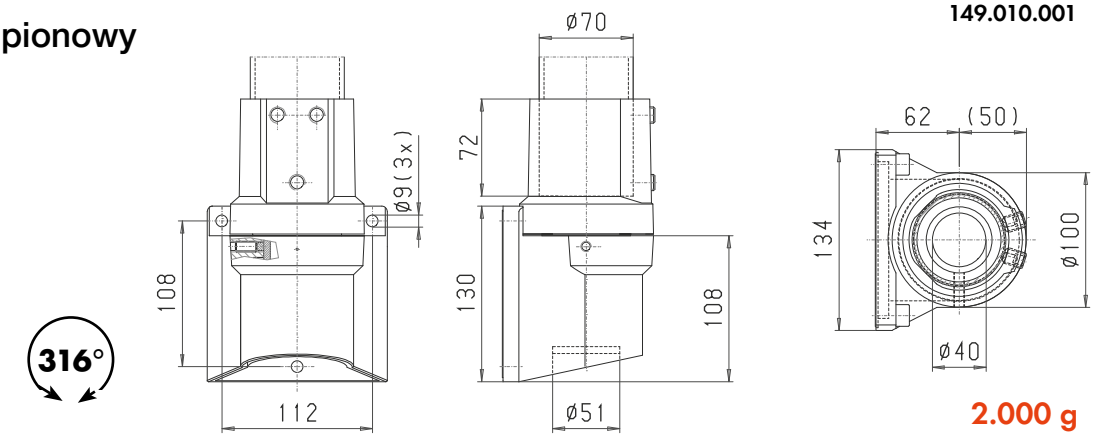

2.000 g

przegub kątowy obrotowy

149.040.000



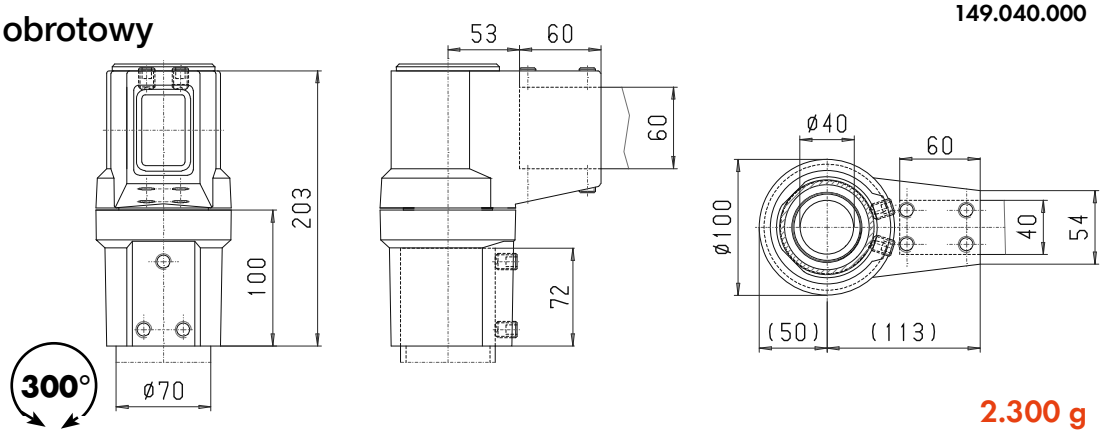

2.300 g

przegub pośredni

149.015.000

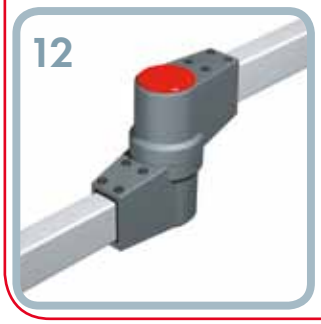

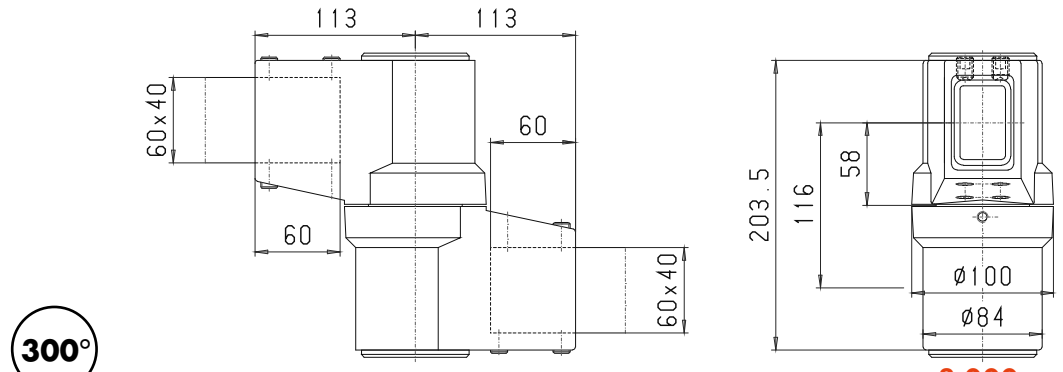

3.000 g

sprzęgło obrotowo – uchylne

149.025.001





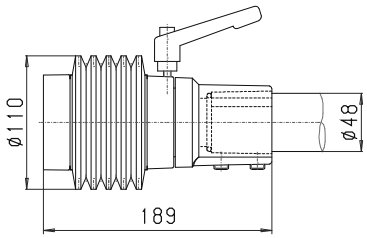

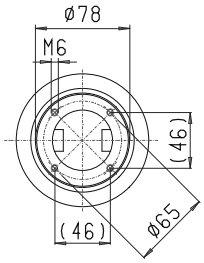

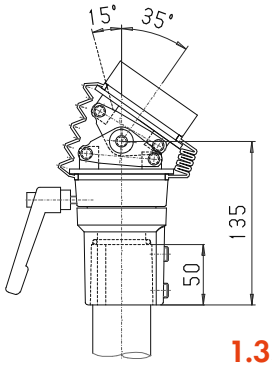

1.350 g

sprzęgło obrotowo – uchylne kątowe

149.035.001

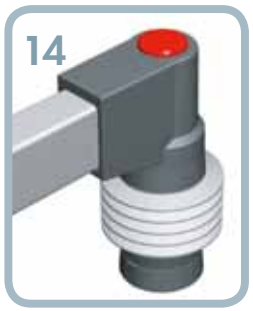



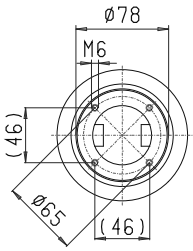

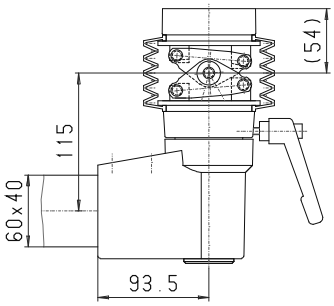

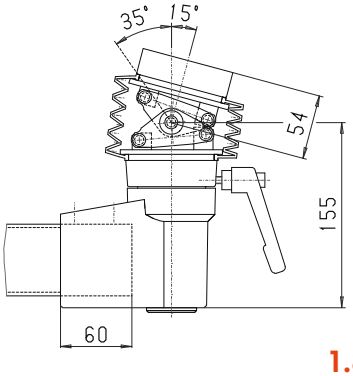

1.800 g

sprzęgło pulpitowe obrotowe

149.025.002





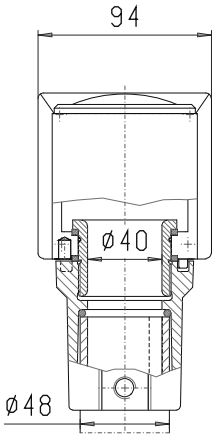

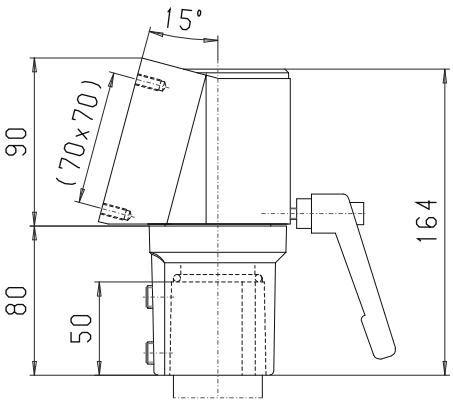

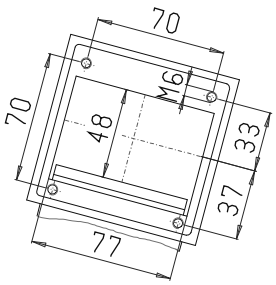

1.050 g

sprzęgło pulpitowe obrotowo - uchylne

149.025.003





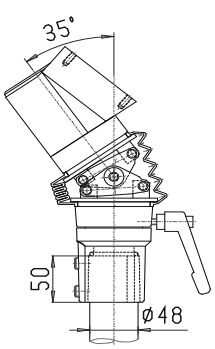

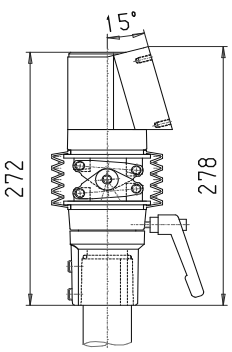

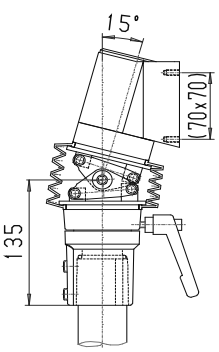

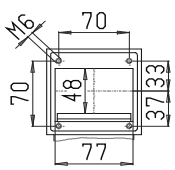

2.150 g

ROLEC Funkcja i wymiary elementów systemowych

taraPLUS

sprzęgło pulpitowe obrotowo – uchylne wiszące

149.025.004



300°

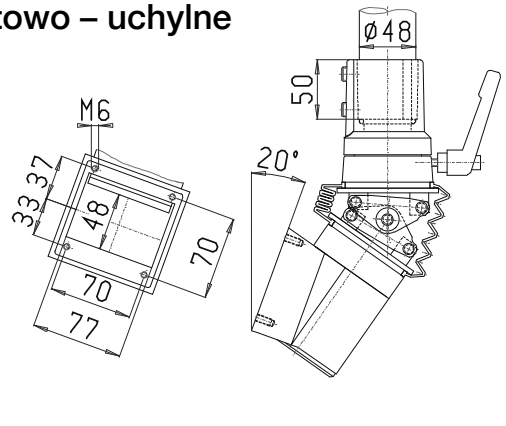

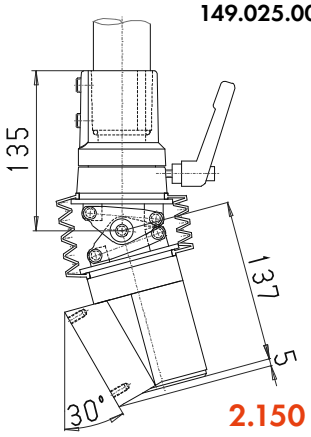

2.150 g

sprzęgło pulpitowe obrotowe kątowe

149.035.002

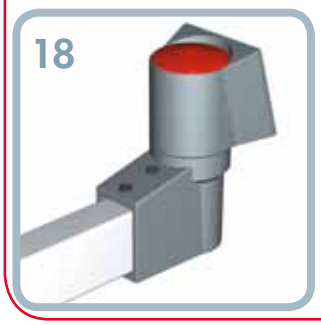

300°

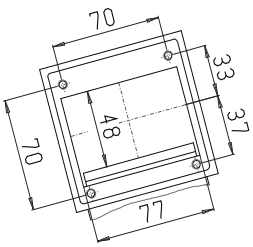

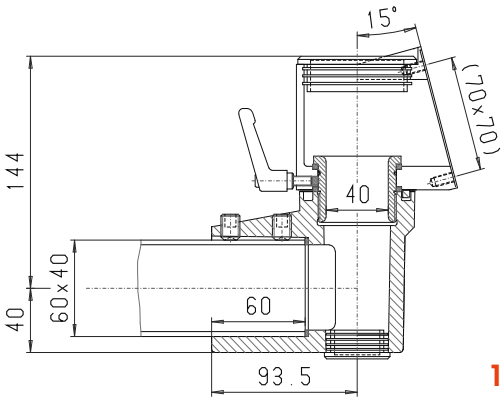

1.500 g

sprzęgło pulpitowe obrotowo - uchylne kątowe

149.035.003

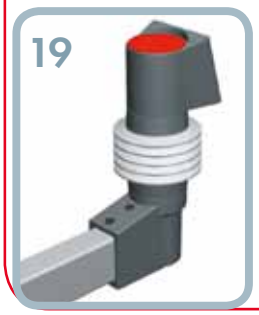

300°

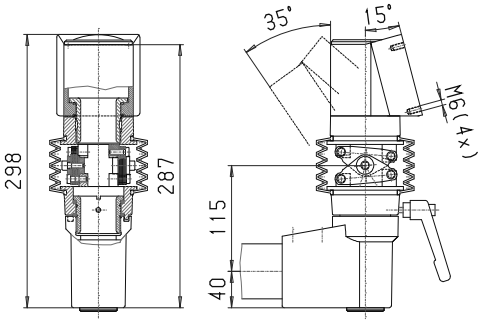

2.600 g

sprzęgło pulpitowe obrotowo - uchylne kątowe wiszące

149.035.005

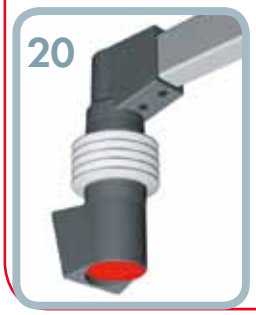

300°

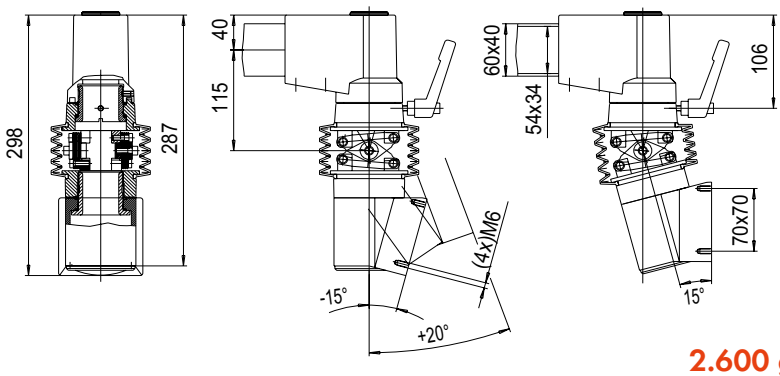

2.600 g

Rury

21



144.30x.xxx

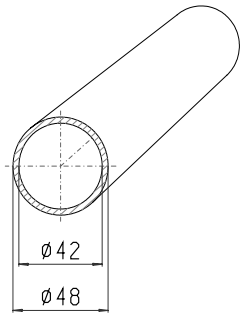

1,00 m = 3.600 g

144.31x.xxx

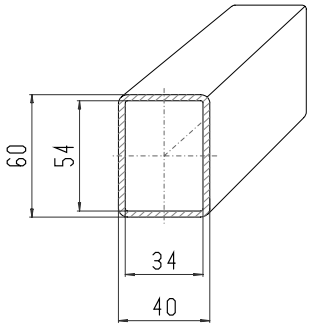

1,00 m = 4.300 g

144.32x.xxx

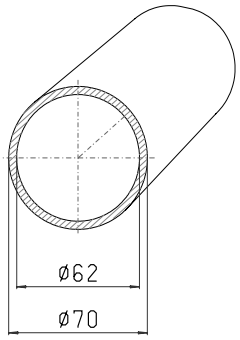

1,00 m = 6.900 g

złączka obrotowa

146.025.008

22



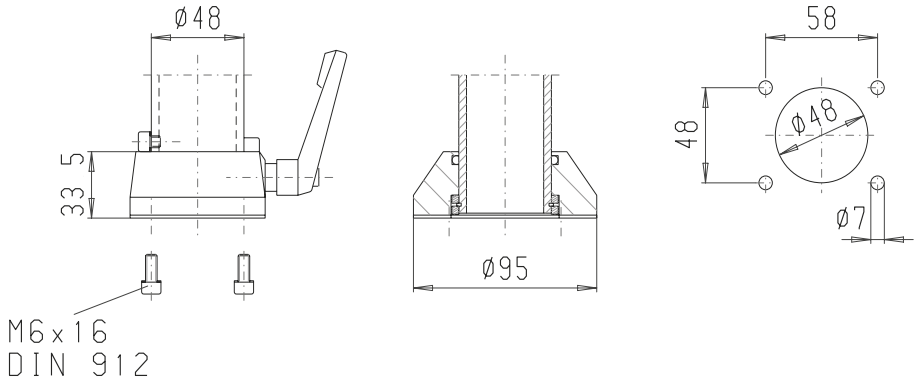

300 g

złączka obrotowa

146.025.024

23



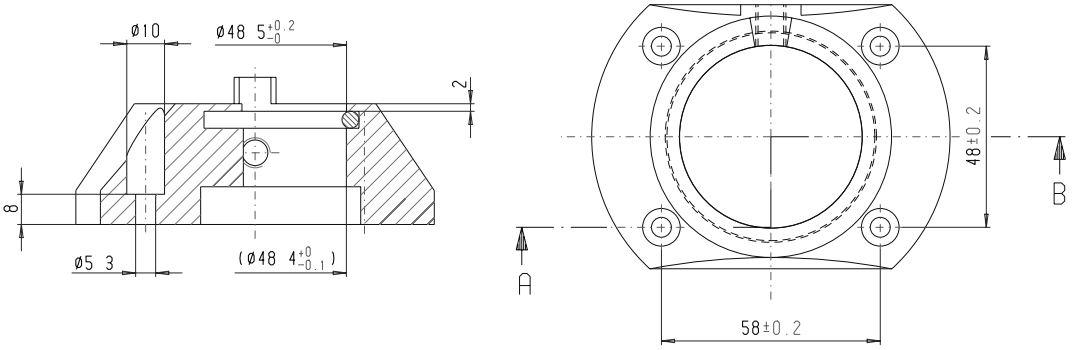

250 g

adapter pionowy na ścianę tylną

146.010.114

24



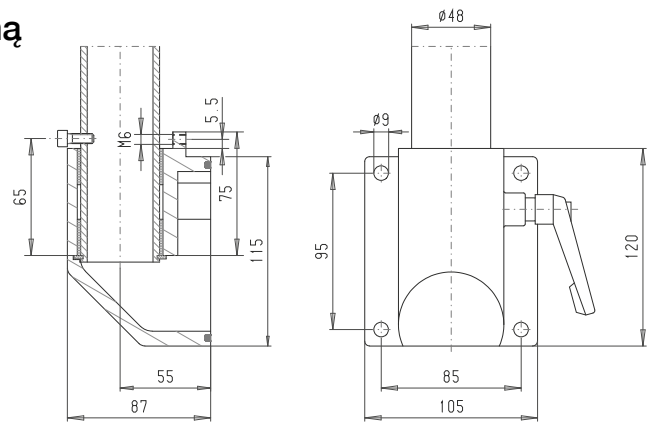

900 g

ROLEC Funkcja i wymiary elementów systemowych

taraPLUS

adapter do ramienia nośnego

146.025.009



25

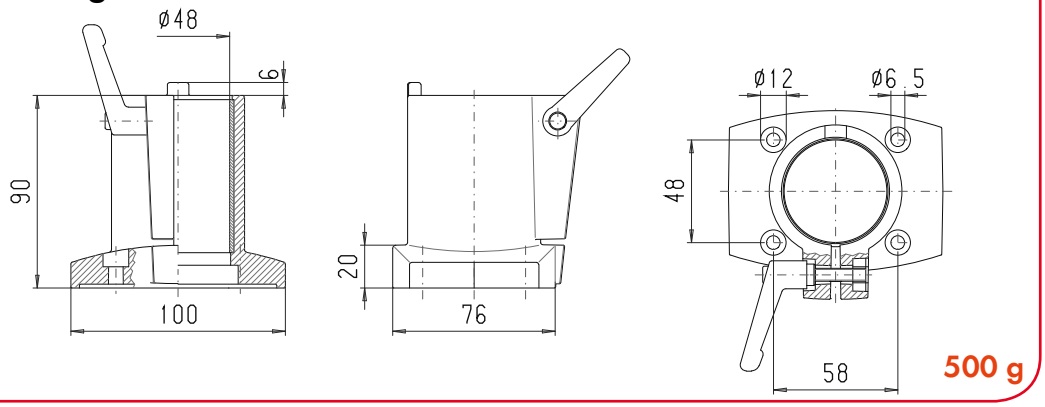

500 g

Rura specjalna Ø48 do PC BECKHOFF

144.33x.xxx



26

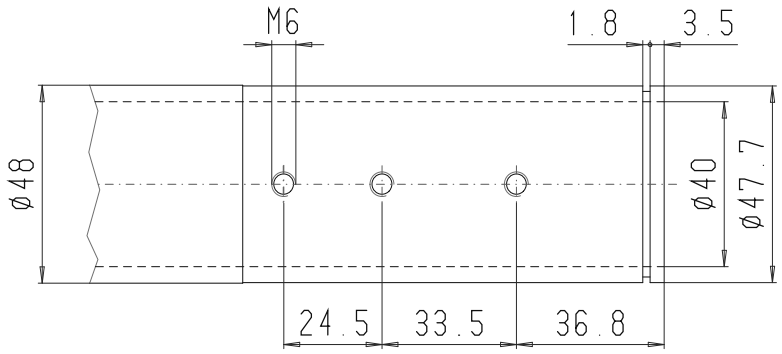

1m = 3.600 g

taraPLUS/QUADRO 50 kątowa

149.021.000



27

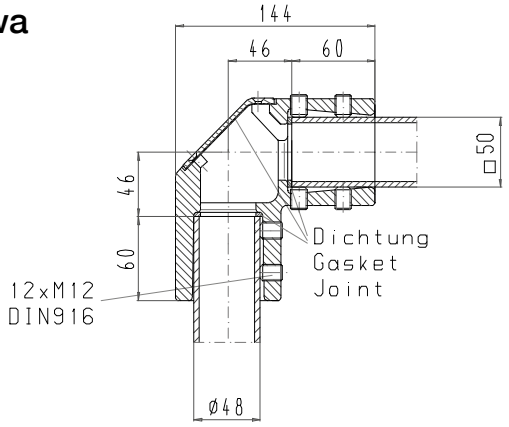

1.480 g

Złączka ścienna, uchylna

149.045.000



28

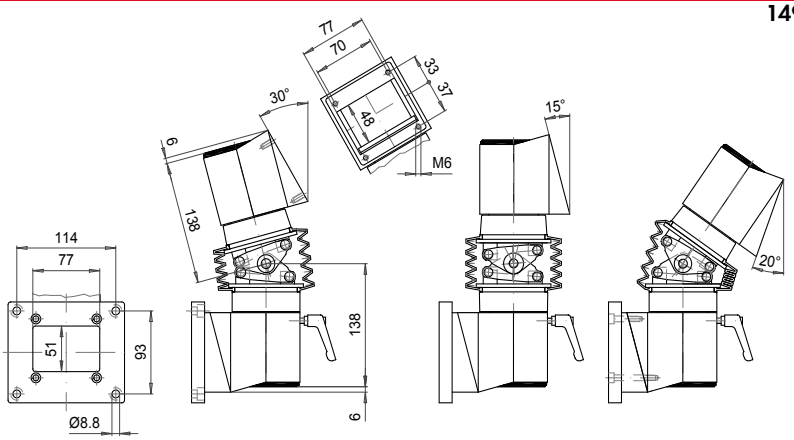

3.500 g

ROLEC®

Our passion is enclosures.



QUADRO

stabilny system zawieszeń 50 - 60 - 80

Dane techniczne

QUADRO 50 - 60 - 80



QUADRO przegub nasadowy, przegub pośredni, przegub kątowy, sprzęgło obrotowe



QUADRO stopa, sprzęgło obrotowe



QUADRO przegub nasadowy, przegub kątowy, sprzęgło obrotowe



Kombinacja taraPLUS i QUADRO 50

Materiały elementów systemu:
Odlewniczy stop aluminium (Al Si 12)
Żeliwo sferoidalne (GGG40)

Materiał na rury: stal ciągniona

Uchwyty rur:
profil 50mm
profil 60 mm
profil 80 mm
okrągłe Ø 48 mm

Mieszki faliste: RAL 7035, jasno-szary

Wkręty samogwintujące: stal, ocynkowana

Stopień ochrony: IP54 / EN 60529

Powierzchnia elementów systemu: lakierowana proszkowo, RAL7040, popielaty pirytowy

Powierzchnia rur: lakierowana proszkowo, RAL7035, jasnoszary

Opcja:

Obudowy sterowania: staKOM, topVISION i multiVISION

Powierzchnia: kolory specjalne dla elementów systemu
Kolory specjalne dla rur

Elementy systemu QUADRO:

	QUADRO 50 Nr. mat.	g		QUADRO 60 Nr. mat.	g		QUADRO 80 Nr. mat.	g	Typ
1	147.025.500	1.250	11	147.025.100	2.150	21	147.025.700	3.100	sprzęgło obrotowe
2	147.035.500	2.000	12	147.035.100	3.850	22	147.035.700	6.550	sprzęgło kątowe
3	147.020.500	1.350	13	147.020.100	3.850	23	147.020.700	2.400	przegub kątowy
3a	149.021.000	1.480							taraPLUS/QUADRO 50 przegub kątowy
4	147.020.501	25				24	147.020.701	80	adapter na sygnalizację świetlną
5	147.015.000	4.250	15	147.015.100	5.550	25	147.015.200	10.000	przegub pośredni
6	147.010.000	4.350	16	147.010.100	5.700	26	147.010.200	9.450	przegub ścienny
7	147.005.500	5.400	17	147.005.100	9.300	27	147.005.700	15.700	przegub nasadowy
8	147.040.000	6.650							przegub kątowy wtykany
9	147.030.000	3.250	19	147.030.100	3.750	29	147.030.200	7.000	stopa
10	147.025.002	3.000	20	147.025.102	2.900	30	147.025.202	2.900	sprzęgło uchylne
31	140.045.000	1.100	31	140.045.000	1.100	31	140.045.000	1.100	adapter pochylania 30°/60°
32	144.020.500	3.375	32	144.030.500	3.375	32	144.040.500	3.375	profil 0,50 m
32	144.021.000	6.750	32	144.031.000	6.750	32	144.041.000	6.750	profil 1,00 m
32	144.021.500	10.125	32	144.031.500	10.125	32	144.041.500	10.125	profil 1,50 m
32	144.022.000	13.500	32	144.032.000	13.500	32	144.042.000	13.500	profil 2,00 m

patrz ilustracje na następnych stronach

Dopuszczenia:

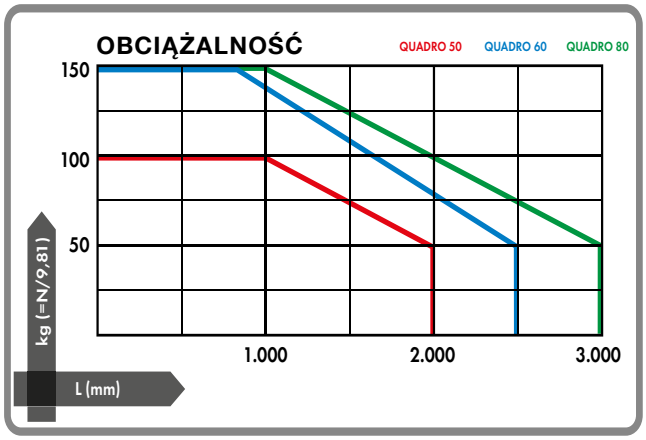

ROLEC Funkcja i wymiary elementów systemowych

QUADRO 50

sprzęgło obrotowe

147.025.500



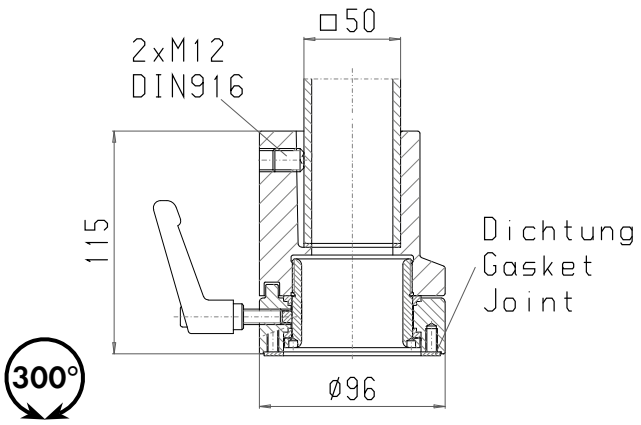

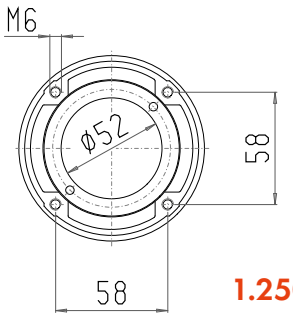

1.250 g

sprzęgło kątowe

147.035.500



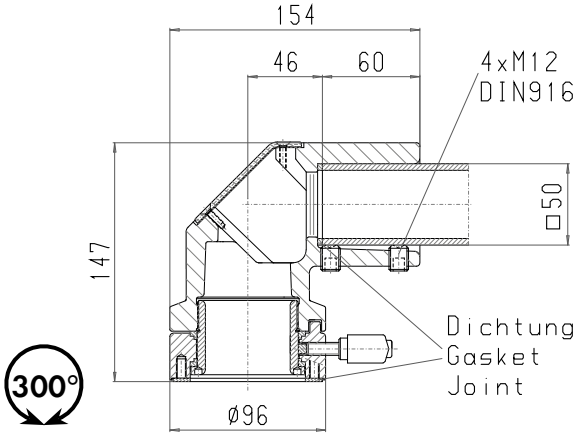

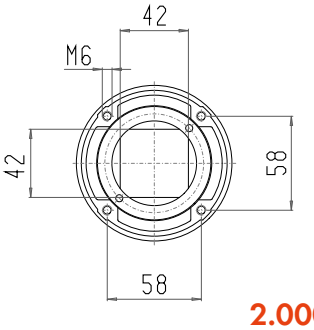

2.000 g

przegub kątowy

147.020.500

149.021.000

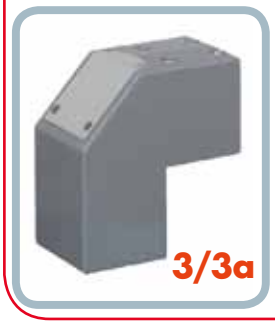

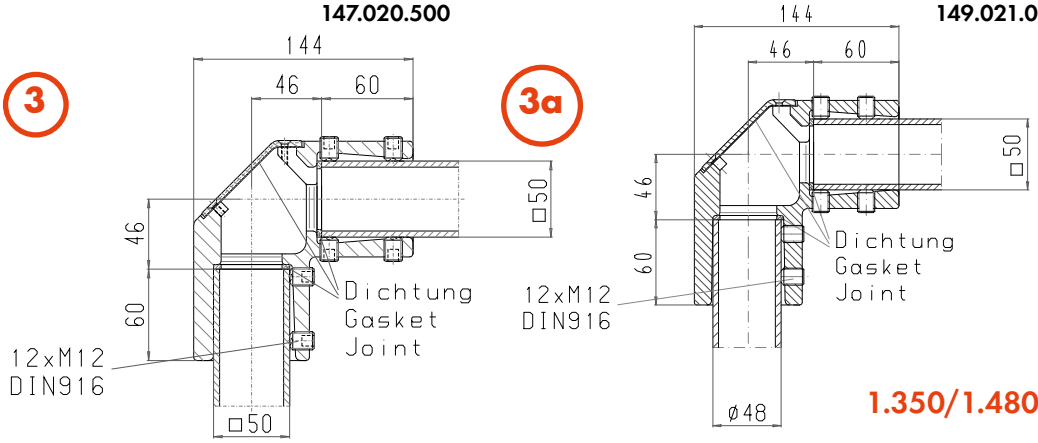

1.350/1.480 g

adapter na sygnalizację świetlną

147.020.501



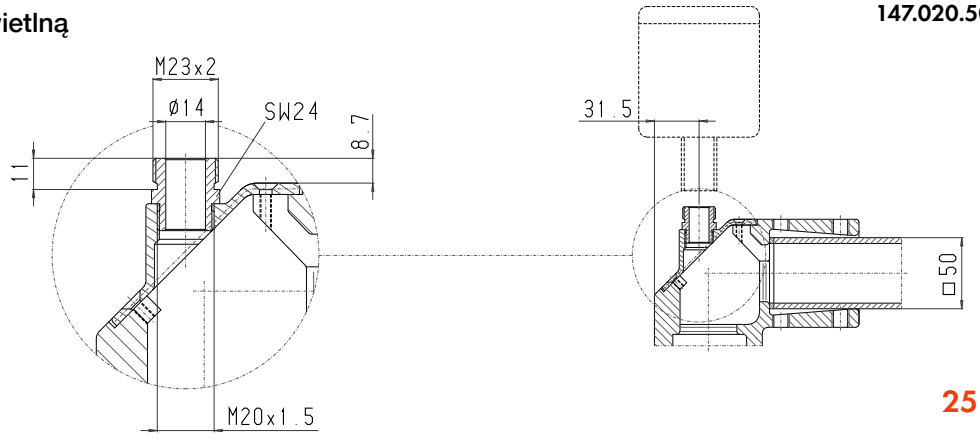

25 g

QUADRO 50

przegub pośredni

147.015.000



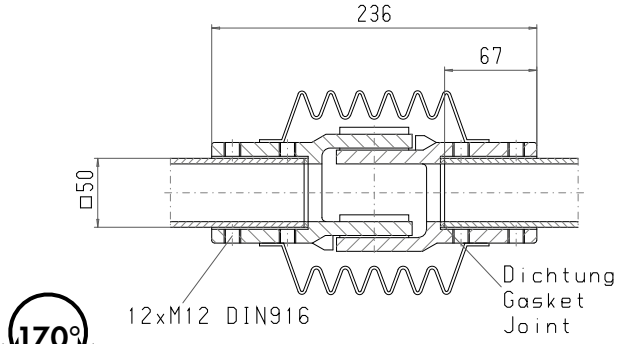

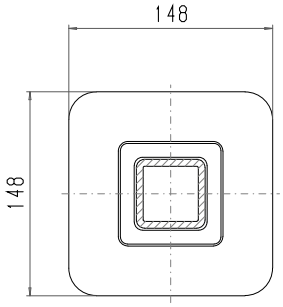

4.250 g

przegub ścienny

147.010.000



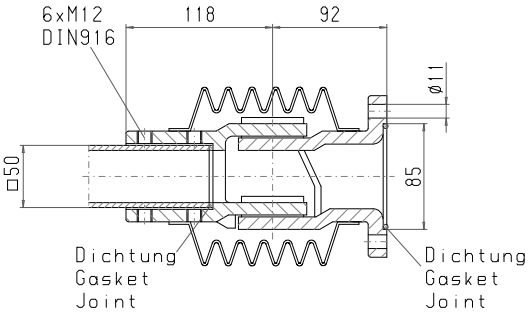

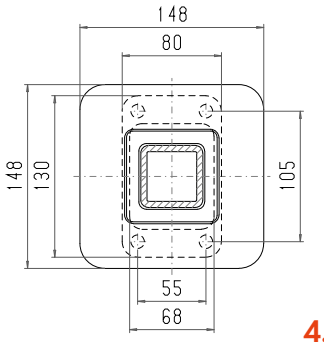

4.350 g

przegub nasadowy

147.005.500



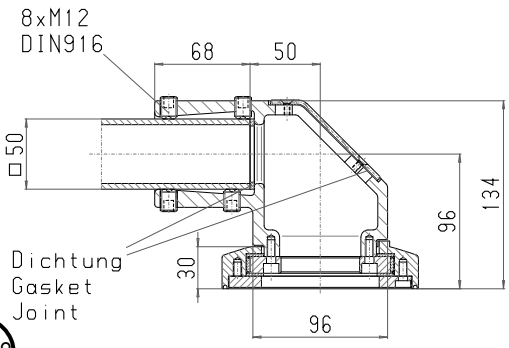

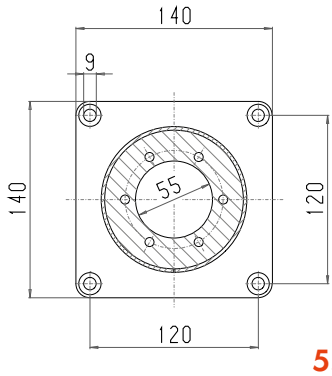

5.400 g

przegub kątowy wtykany

147.040.000



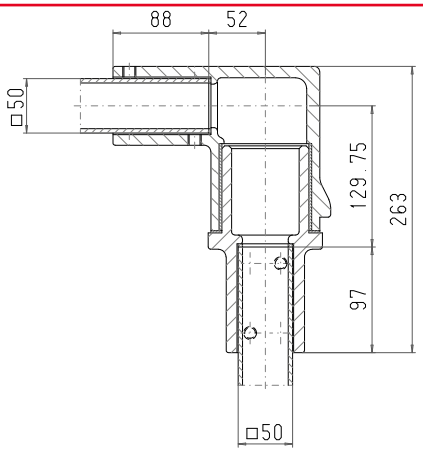

6.650 g

ROLEC Funkcja i wymiary elementów systemowych

QUADRO 50

stopa **147.030.000**



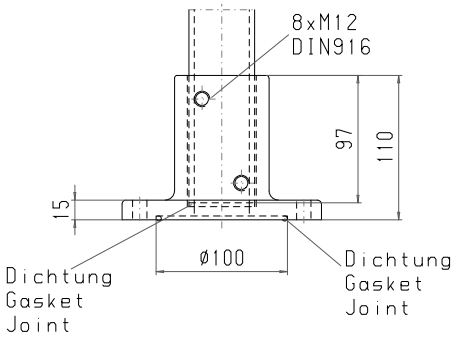

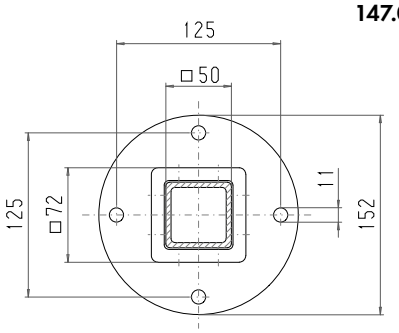

3.250 g

sprzęgło uchylne **147.025.002**



Gehaeuse max. 300 N

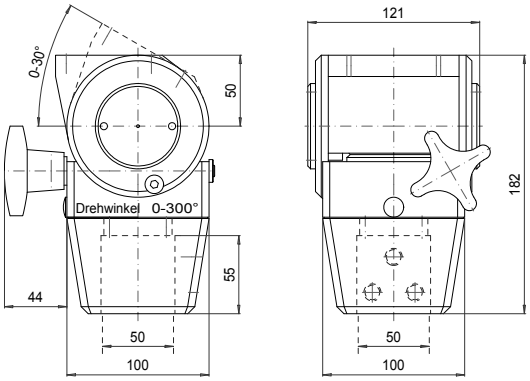

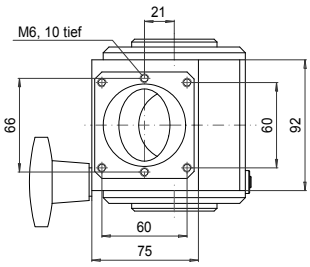

3.000 g

QUADRO 60

sprzęgło obrotowe

147.025.100





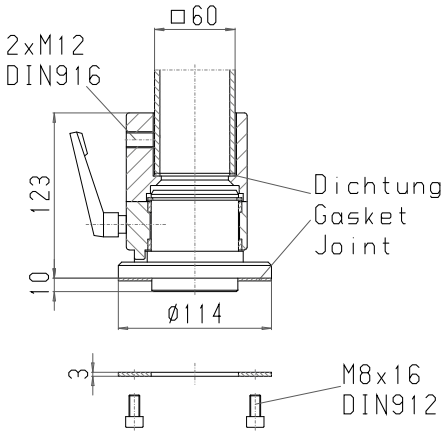

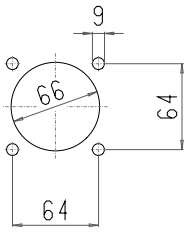

2.150 g

sprzęgło kątowe

147.035.100





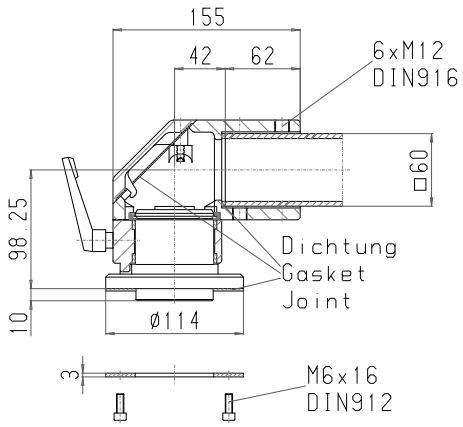

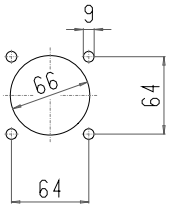

3.850 g

przegub kątowy

147.020.100



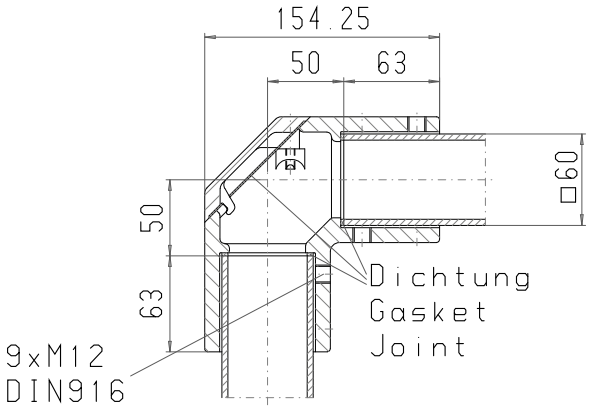

3.850 g

przegub pośredni

147.015.100





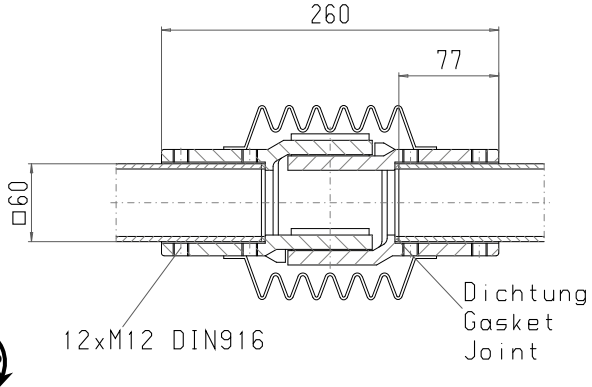

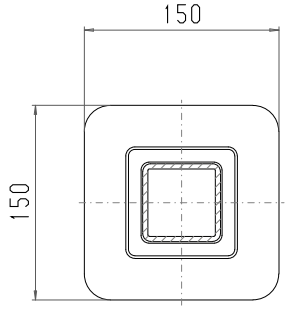

5.550 g

ROLEC Funkcja i wymiary elementów systemowych

QUADRO 60

przegub ścienny

147.010.100



170°

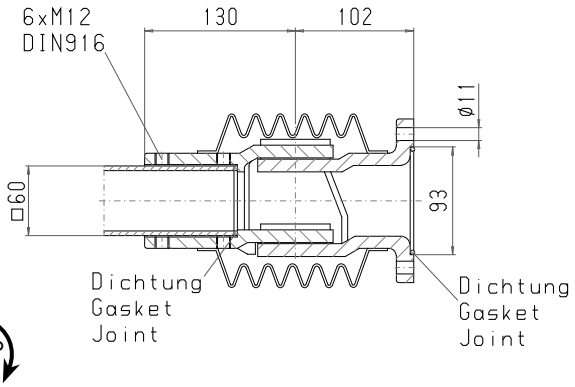

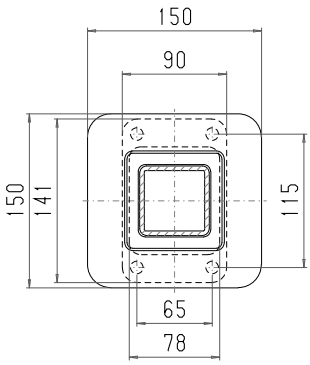

5.700 g

przegub nasadowy

147.005.100



335°

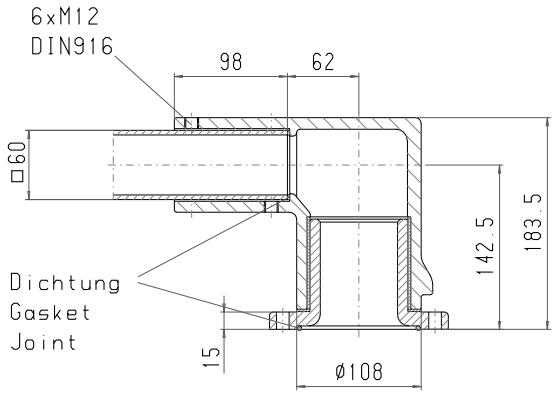

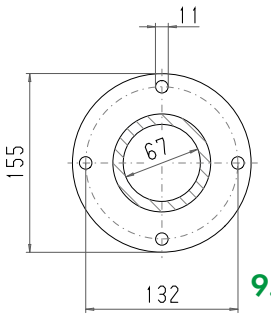

9.300 g

stopa

147.030.100



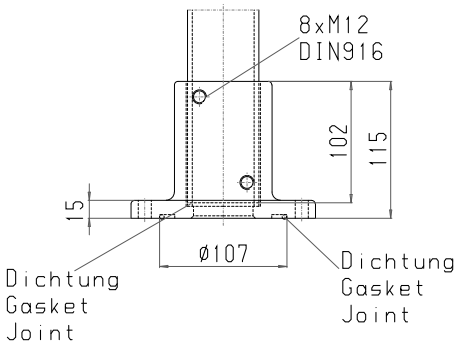

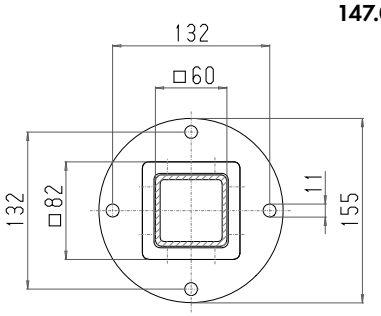

3.750 g

sprzęgło uchylne

Gehaeuse max. 300 N

147.025.102



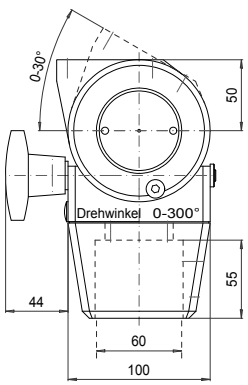

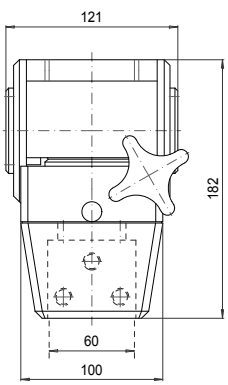

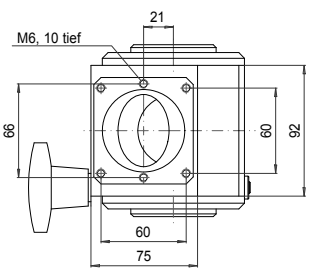

2.900 g

QUADRO 80

sprzęgło obrotowe

147.025.700



300°

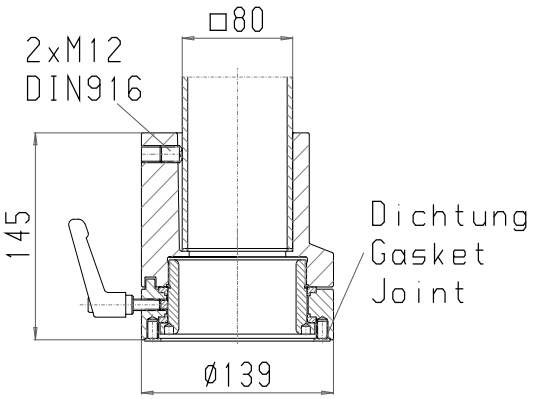

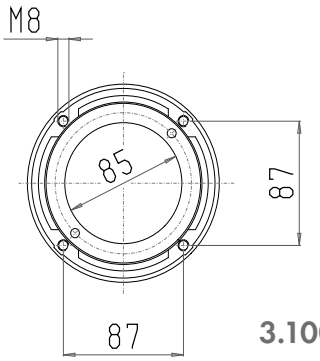

3.100 g

sprzęgło kątowe

147.035.700



300°

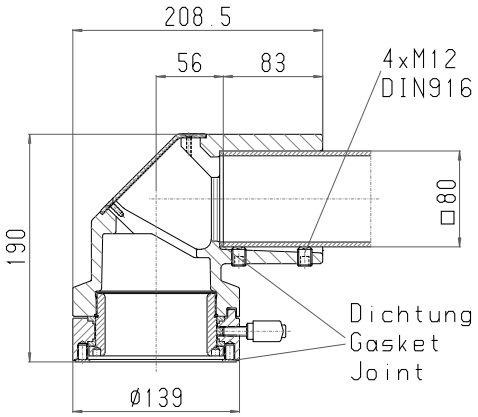

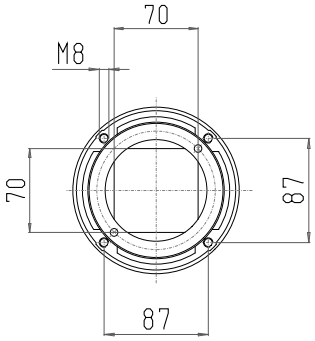

6.550 g

przegub kątowy

147.020.700



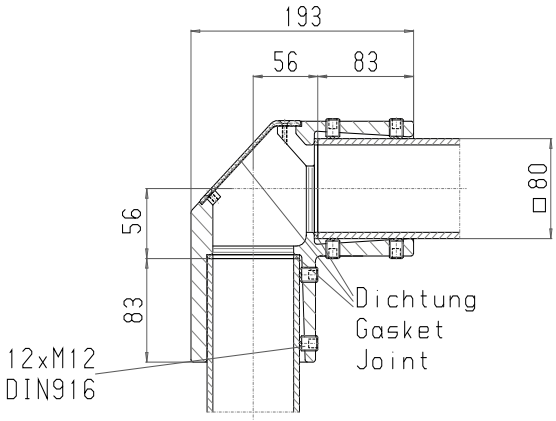

2.400 g

adapter na sygnalizację świetlną

147.020.701



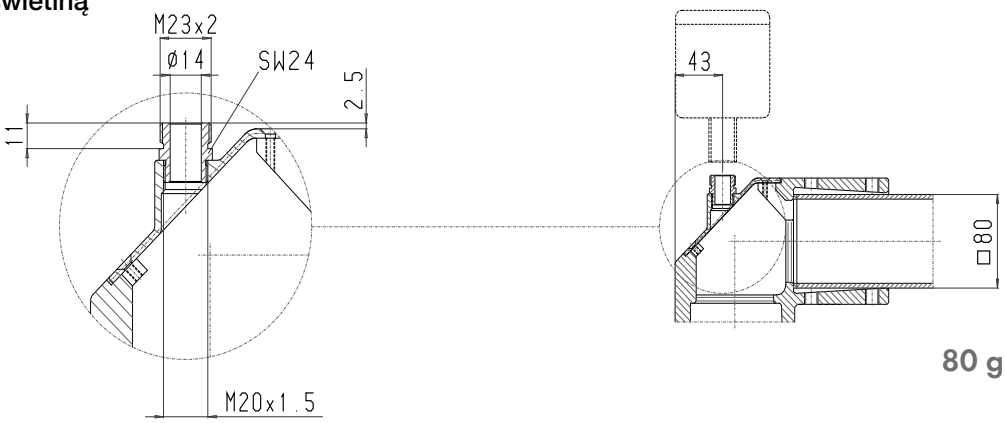

80 g

ROLEC Funkcja i wymiary elementów systemowych

QUADRO 80

przegub pośredni

147.015.200

25





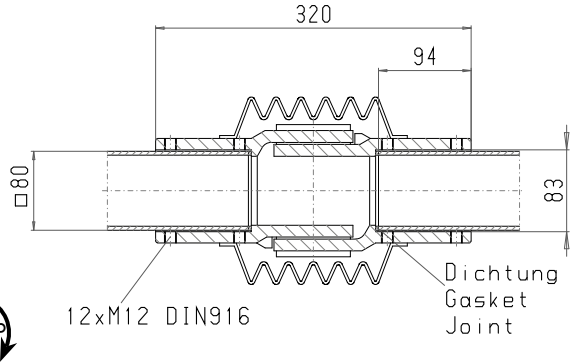

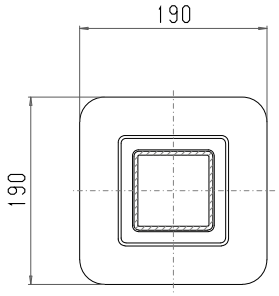

10.000 g

przegub ścienny

147.010.200

26





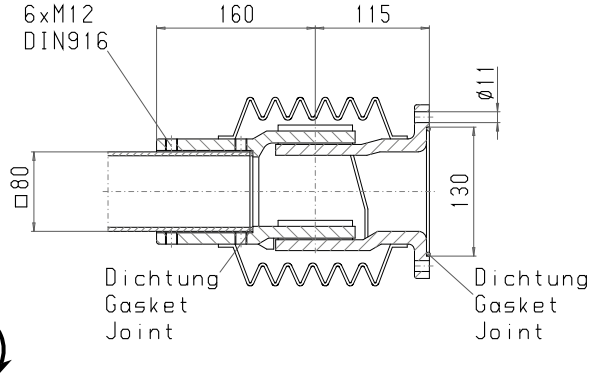

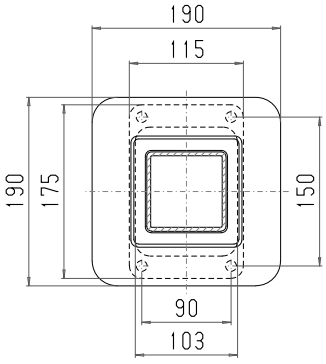

9.450 g

przegub nasadowy

147.005.700

27





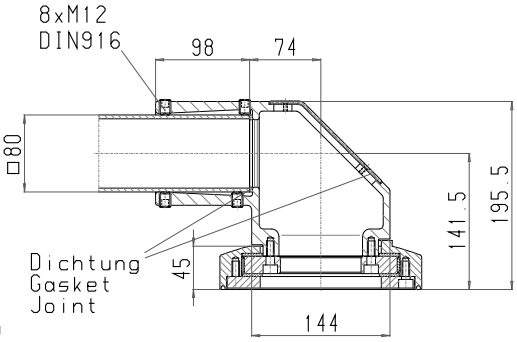

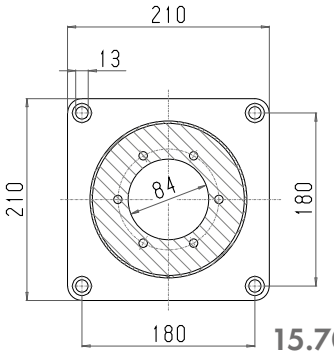

15.700 g

stopa

147.030.200

29



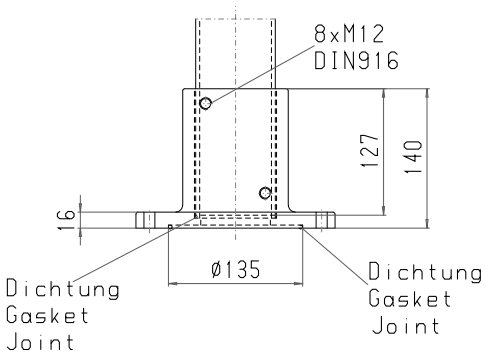

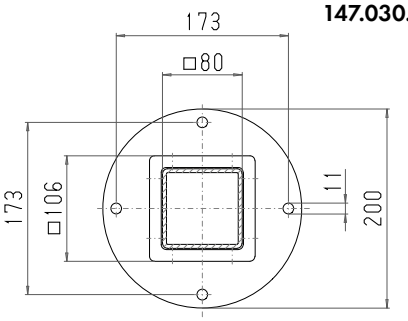

7.000 g

QUADRO 80

sprzęgło uchylne

Gehaeuse max. 300 N

147.025.202



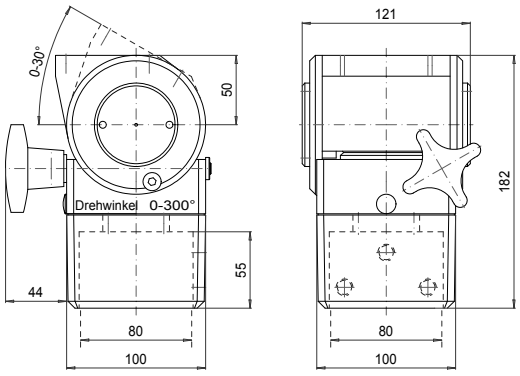

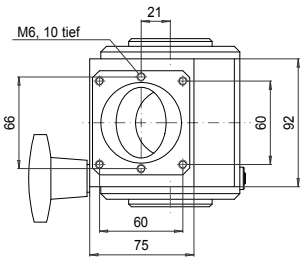

2.900 g

ROLEC Funkcja i wymiary elementów systemowych

QUADRO 50 - 60 - 80

adapter pochylania 30°/60°

140.045.000

QUADRO 50
QUADRO 60
QUADRO 80

31



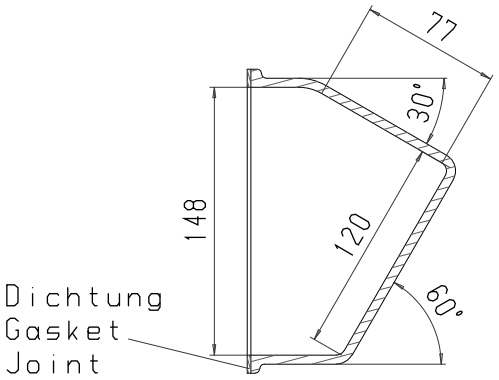

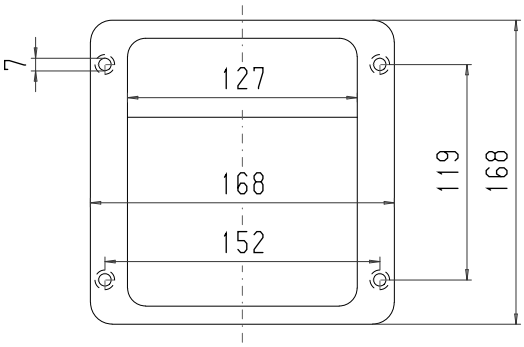

1.100 g | 1.100 g | 1.100 g

profil

QUADRO 50	QUADRO 60	QUADRO 80
0,50 m 144.020.500	0,50 m 144.030.500	0,50 m 144.040.500
1,00 m 144.021.000	1,00 m 144.031.000	1,00 m 144.041.000
1,50 m 144.021.500	1,50 m 144.031.500	1,50 m 144.041.500
2,00 m 144.022.000	2,00 m 144.032.000	2,00 m 144.042.000

QUADRO 50
QUADRO 60
QUADRO 80

32



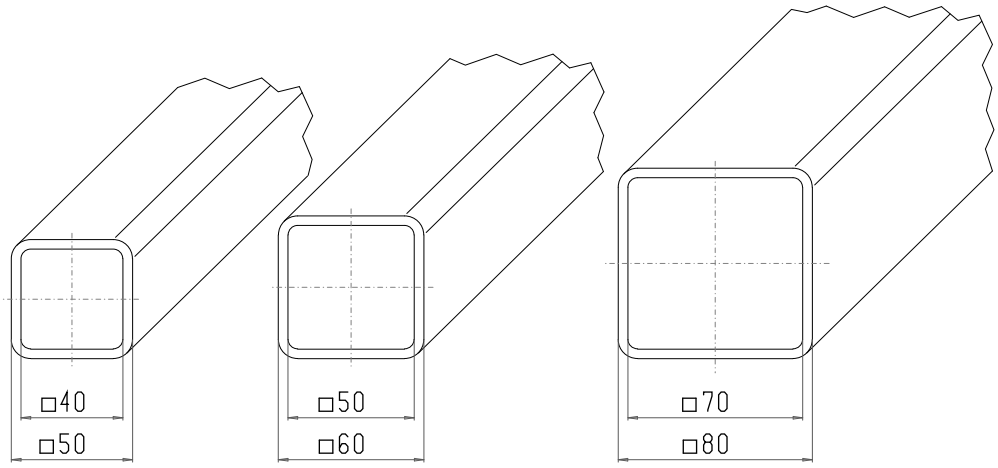

1,00 m=6.750 g | 1,00 m=7.720 g | 1,00 m=10.480 g

ROLEC®

Our passion is enclosures.



Akcesoria

Dławnice kablowe

Dane techniczne
Dławnice kablowe



Sześciokątna dławnica kablowa z mosiądzu



Szczelna dławnica kablowa z mosiądzu

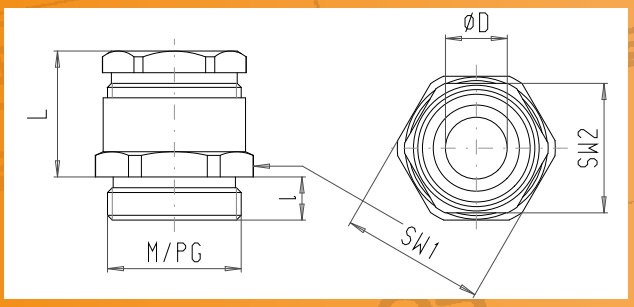

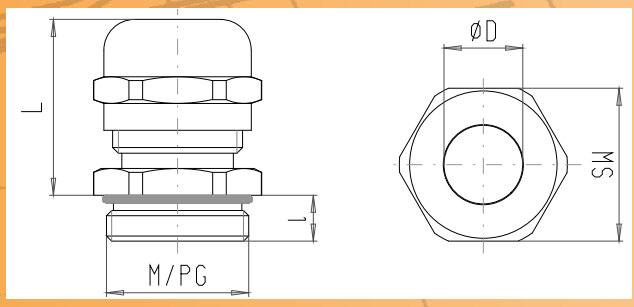

Materiał: mosiądz niklowany
Uszczelnienie: miękka guma
Stopień ochrony IP 54
Dodatkowa informacja: z uszczelnieniem gwintu przyłączeniowego IP65.

Materiał: mosiądz niklowany
Uszczelnienie: neopren
Stopień ochrony: IP68/5 bar
Dodatkowa informacja: dobry uchwyt odciążający.
Z o-ringiem na gwincie przyłączeniowym

M	ØD*	l	L	SW1	SW2	VPE	Art-#
M12	5-7	6	16	14	13	100	570.001.M12
M12	6-8	6	16	17	15	100	570.001.M13
M16	6-8	6	16	18	15	100	570.001.M16
M20	8-10	6	17	22	18	50	570.001.M20
M20	10-12	6	19	22	20	50	570.001.M21
M20	12-14	8	20	24	22	50	570.001.M22
M25	15-17	8	20	30	28	50	570.001.M25
M32	24-26	8	25	39	37	25	570.001.M32

PG	ØD*	l	L	SW1	SW2	VPE	Art-#
PG7	5-7	5	20	14	13	100	570.001.007
PG9	6-8	6	22	17	15	100	570.001.009
PG11	8-10	6	23	20	18	50	570.001.011
PG13,5	10-12	6,5	25	22	20	50	570.001.013
PG16	12-14	6,5	27	24	22	50	570.001.016
PG21	15-17	7	30	30	28	50	570.001.021
PG29	24-26	8	33	39	37	25	570.001.029

ØD* = zakres zaciskania w mm

M	ØD*	l	L	SW1	SW2	VPE	Art-#
M12	3-6,5	6,5	20	14	14	100	570.002.M12
M16	5,5-10	7	21	18	17	100	570.002.M16
M20	8-13	8	24	22	22	50	570.002.M20
M25	11-18	8	29	27	24	50	570.002.M25
M32	15-21	9	30	34	30	25	570.002.M32
M40	19-27	9	36	43	40	10	570.002.M40
M50	26-35	10	43,5	55	50	5	570.002.M50
M63	32-48	15	46	68	64	5	570.002.M63

PG	ØD*	l	L	SW1	SW2	VPE	Art-#
PG7	3-6,5	6	14	14	14	100	570.002.007
PG9	5,5-10	6	18	17	17	100	570.002.009
PG11	5,5-10	6	22	20	20	50	570.002.011
PG13,5	8-13	6,5	24	22	22	50	570.002.013
PG16	8-14	6,5	21	24	24	50	570.002.016
PG21	11-18	7	23	30	30	50	570.002.021
PG29	19-27	8	24	40	40	25	570.002.029
PG36	26-35	10	45,5	50	50	10	570.002.036
PG42	35-45	12	30	58	58	5	570.002.042

ØD* = zakres zaciskania w mm



Dławnica kablowa z mosiądzu, wersja EMC



Korek z mosiądzu

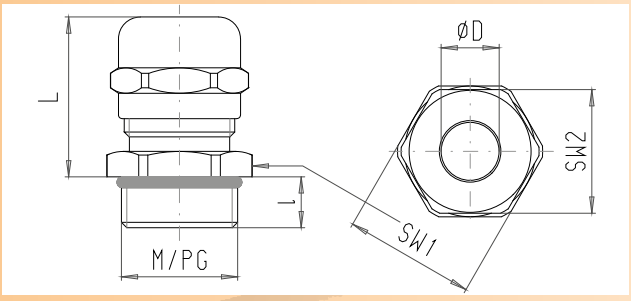

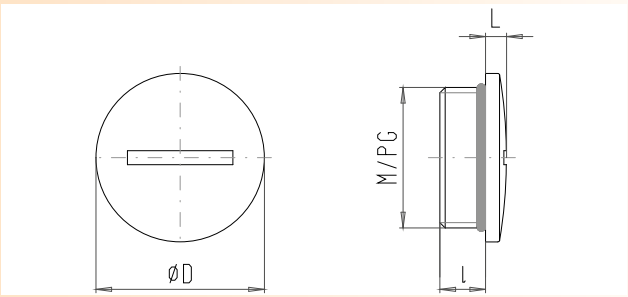

Materiał: mosiądz niklowany
Uszczelnienie: neopren
Stopień ochrony IP 58/5 barów, o-ring z perbunanu na gwincie przyłączeniowym

Materiał: mosiądz niklowany
Uszczelnienie: o-ring z perbunanu
Stopień ochrony: IP55, z o–ringiem IP65

M	ØD*	l	L	SW1	SW2	VPE	Art-#
M12	3-6,5	7	18	18	18	50	570.801.M12
M16	4-8	8	20	22	22	50	570.801.M16
M20	6-12	8	20	24	24	50	570.801.M20
M25	10-14	9	23,5	30	30	25	570.801.M25
M32	13-18	10	28	42	42	10	570.801.M32
M40	18-25	11	27	52	52	10	570.801.M40
M50	22-32	12	30	63	63	5	570.801.M50
M63	34-44	13	34	77	77	5	570.801.M63

PG	ØD*	l	L	SW1	SW2	VPE	Art-#
PG7	3-6,5	7	17	18	18	50	570.801.007
PG9	4-8	8	20	22	22	50	570.801.009
PG11	5-10	8	20	22	22	50	570.801.011
PG13,5	6-12	8	20	24	24	50	570.801.013
PG16	10-14	9	24	30	30	50	570.801.016
PG21	13-18	10	28	30	30	25	570.801.021
PG29	18-25	10	28	41	41	10	570.801.029

ØD* = zakres zaciskania w mm

M	ØD*	l	L	VPE	Art-#
M12	16	5	3	100	570.004.M12
M16	20	6	3	100	570.004.M16
M20	22	6,5	3	100	570.004.M20
M25	28	7	4	100	570.004.M25
M32	35	8	6	50	570.004.M32
M40	45	8	5	50	570.004.M40
M50	55	9	6	25	570.004.M50
M63	68	10	6	10	570.004.M63

PG	ØD*	l	L	VPE	Art-#
PG7	16	4,5	3	100	570.004.007
PG9	19	4,5	3,5	100	570.004.009
PG11	22	4,5	3,5	100	570.004.011
PG13,5	24	6	4	100	570.004.013
PG16	26	6	4	100	570.004.016
PG21	32	6	4	100	570.004.021
PG29	39	8	4,5	50	570.004.029
PG36	50	9	6	25	570.004.036

ØD* = zakres zaciskania w mm

Dane techniczne
Dławnice kablowe



Przeciwnakrętka z mosiądzu



Dławnica kablowa PA

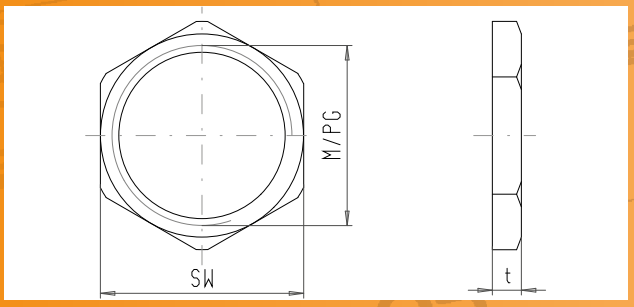

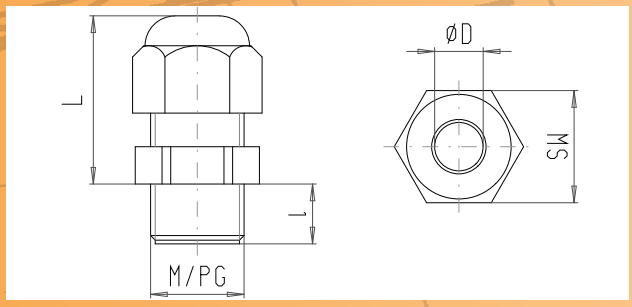

Materiał: mosiądz niklowany
Uszczelnienie: miękka guma
Stopień ochrony IP 54
Dodatkowa informacja: z uszczelnieniem gwintu przyłączeniowego IP65.

Materiał: mosiądz niklowany
Uszczelnienie: neopren
Stopień ochrony: IP68/5 bar
Dodatkowa informacja: dobry uchwyt odciążający.
Z o-ringiem na gwincie przyłączeniowym

M	t	SW	VPE	Art-#
M10	2,5	12	100	570.005.M10
M12	2,8	14	100	570.005.M12
M16	2,8	18	100	570.005.M16
M20	3	23	100	570.005.M20
M25	3	28	100	570.005.M25
M32	4	36	100	570.005.M32
M40	4,5	44	50	570.005.M40
M50	5	54	50	570.005.M50
M63	6	70	50	570.005.M63

PG	t	SW	VPE	Art-#
PG7	2,8	15	100	570.005.007
PG9	2,8	18	100	570.005.009
PG11	3	21	100	570.005.011
PG13,5	3	23	100	570.005.013
PG16	3	26	100	570.005.016
PG21	3,5	32	100	570.005.021
PG29	4	41	100	570.005.029

M	ØD*	l	L	SW	VPE	Art-#
M12	3-6,5	8	16	15	100	570.014.M12
M16	5-10	10	28	22	100	570.014.M16
M20	6-12	10	30	24	100	570.014.M20
M20	10-14	10	30	27	50	570.014.M21
M25	13-18	10	37	33	50	570.014.M25
M32	18-25	18	40	42	25	570.014.M32
M40	22-32	18	52	53	25	570.014.M40
M50	30-38	18	54	60	25	570.014.M50
M63	34-44	18	57	65	10	570.014.M63

PG	ØD*	l	L	SW	VPE	Art-#
PG7	3-6,5	8	22,5	15	100	570.014.007
PG9	4-8	8	26	19	100	570.014.009
PG11	5-10	8	29	22	100	570.014.011
PG13,5	6-12	9	30	24	100	570.014.013
PG16	10-14	10	32,5	27	50	570.014.016
PG21	13-18	11	37	33	50	570.014.021
PG29	18-25	11	42	42	25	570.014.029
PG36	22-32	13	52	53	25	570.014.036

ØD* = zakres zaciskania w mm



Dławnica kablowa PA z uchwytem odciążającym i zabezpieczeniem przed zginaniem



Korek PA

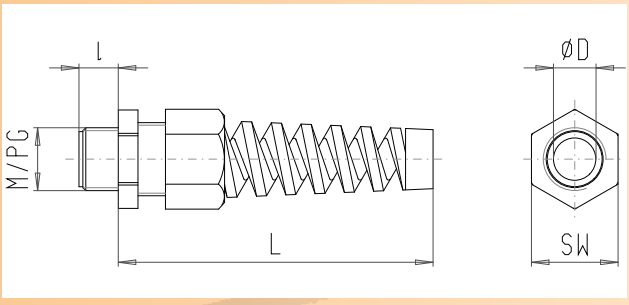

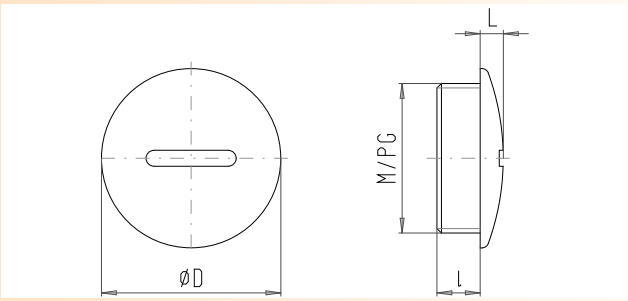

Materiał: mosiądz niklowany
Uszczelnienie: neopren
Stopień ochrony IP 58/5 barów, o-ring z perbunanu na gwincie przyłączeniowym

M	ØD*	l	L	SW	VPE	Art-#
M16	6-8	10	80	22	100	570.008.M16
M20	8-10	10	95	24	100	570.008.M20
M20	10-12	10	95	27	100	570.008.M21
M25	12-14	15	122	33	50	570.008.M25

ØD* = zakres zaciskania w mm

Materiał: mosiądz niklowany
Uszczelnienie: o-ring z perbunanu
Stopień ochrony: IP55, z o–ringiem IP65

M	ØD*	l	L	VPE	Art-#
M12	15	6	4	100	570.009.M12
M16	20	6	4,5	100	570.009.M16
M20	24	7,5	4,5	100	570.009.M20
M25	30	11	5	100	570.009.M25
M32	37	11	5	100	570.009.M32
M40	46	12	5	50	570.009.M40
M50	55	13	5	50	570.009.M50
M63	69	14	5	50	570.009.M63

PG	ØD*	l	L	VPE	Art-#
PG7	15	6	2	100	570.009.007
PG9	19	6	3,5	100	570.009.009
PG11	22	6	4	100	570.009.011
PG13,5	25	6	4	100	570.009.013
PG16	27	6	4	100	570.009.016
PG21	33	8	4	100	570.009.021
PG29	44	8	4	50	570.009.029
PG36	55	10	4	50	570.009.036

ØD* = zakres zaciskania w mm

Dane techniczne
Dławnice kablowe



Przeciwnakrętka PA

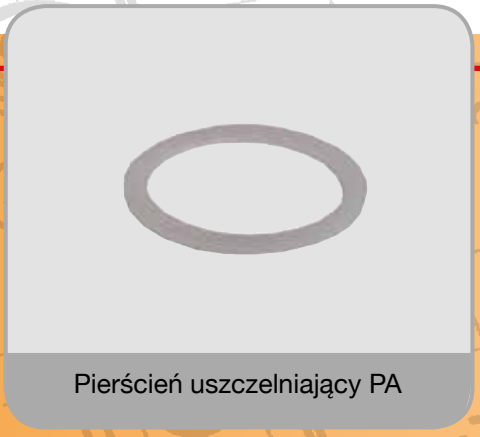

Pierścień uszczelniający PA

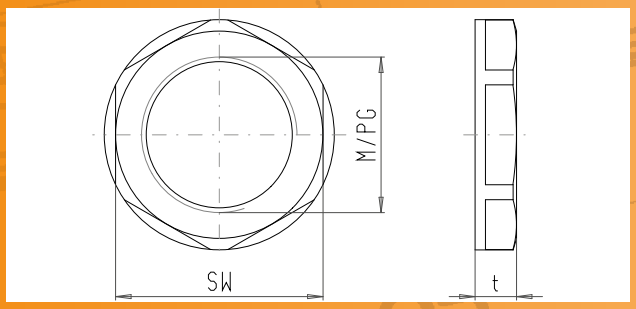

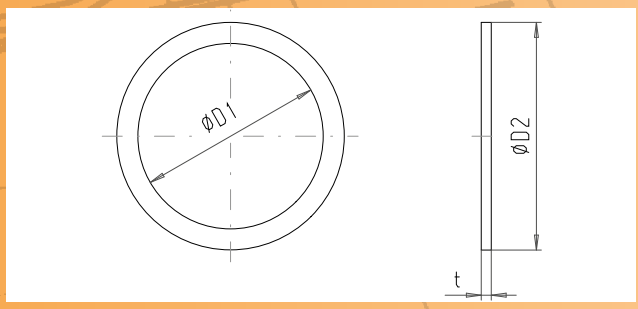

Materiał: poliamid
Kolor: RAL 7035 jasnoszary
Norma: DIN 46319 dla M12do M 63; DIN 46320 dla Pg 7 do Pg 48; NFC 68-311 dla M10

Materiał: polietylen

M	t	SW	VPE	Art-#
M12	5	18	100	570.010.M12
M16	5	22	100	570.010.M16
M20	6	26	100	570.010.M20
M25	6	32	100	570.010.M25
M32	7	41	100	570.010.M32
M40	7	50	50	570.010.M40
M50	8	60	50	570.010.M50
M63	8	75	50	570.010.M63

PG	t	SW	VPE	Art-#
PG7	5	19	100	570.010.007
PG9	5	22	100	570.010.009
PG11	5	24	100	570.010.011
PG13,5	6	27	100	570.010.013
PG16	6	30	100	570.010.016
PG21	7	36	100	570.010.021
PG29	7	46	50	570.010.029
PG36	8	60	50	570.010.036
PG42	8	65	50	570.010.042

M	t	Ø1	Ø2	VPE	Art-#
M12	2	12	16	100	570.012.M12
M16	1,5	16	20	100	570.012.M16
M20	1	20	24	100	570.012.M20
M25	2	25	29	100	570.012.M25
M32	1	32	36	100	570.012.M32
M40	2	40	45	50	570.012.M40
M50	2	50	56	50	570.012.M50
M63	2	63	70	50	570.012.M63

PG	t	Ø1	Ø2	VPE	Art-#
PG7	1,5	12,5	16,5	100	570.012.007
PG9	1	15,2	19	100	570.012.009
PG11	1	18,6	22,5	100	570.012.011
PG13,5	1	20,4	25	100	570.012.013
PG16	1	22,5	27	100	570.012.016
PG21	2	28,3	33,5	100	570.012.021
PG29	2	37	43,5	50	570.012.029
PG36	3,1	47	55	50	570.012.036
PG42	3	54	63	50	570.012.042



Dławnica kablowa Exe z poliamidu



Dławnica kablowa Exi z poliamidu

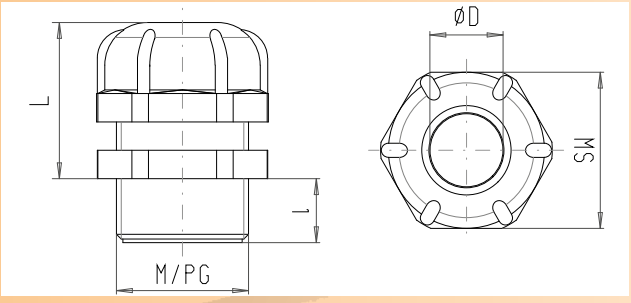

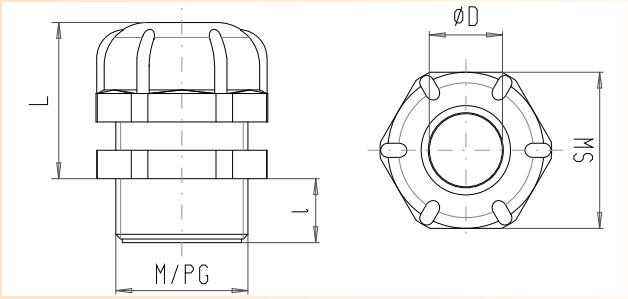

Materiał: poliamid; uszczelka: neopren
Stopień ochrony: IP 66
Według ATEX 100a Dławnice kablowe Exe II ECDEP. Nadaje się do stosowania w strefach 1 i 2 dla grup IIA, IIB i IIC. Zgodnie z normami EN 50014/16/19/20 i EN 50281-1-1 i 2. Zgodnie z dyrektywą 94/9/WE Kolor: RAL 9005, czarny.

M	ØD*	l	L	SW	VPE	Art-#
M16	5-8	12	22	19	20	570.803.M16
M20	8-13	12	23	24	20	570.803.M20
M25	13-19	13	29	32	20	570.803.M25
M32	17-25	15	29	41	10	570.803.M32
M40	24-32	15	35	52	10	570.803.M40
M50	29-38	16	40	59	10	570.803.M50
M63	36-44	16	42	65	10	570.803.M63

PG	ØD*	l	L	SW	VPE	Art-#
PG7	3,5-6	9	18	15	20	570.803.007
PG9	5-8	9	22	19	20	570.803.009
PG11	6-10	9	22	22	20	570.803.011
PG13,5	8-13	10	23	24	20	570.803.013
PG16	10-15	10	23	26	20	570.803.016
PG21	13-19	11	29	32	20	570.803.021
PG29	17-25	12	29	41	10	570.803.029
PG36	24-32	14	35	52	10	570.803.036
PG42	29-38	16	40	59	10	570.803.042
PG48	36-44	18	42	65	10	570.803.048

ØD* = zakres zaciskania w mm

Materiał: poliamid; uszczelka: neopren
Stopień ochrony: IP 66
Według ATEX 100a Dławnice kablowe Exi II ECDEP. Nadaje się do stosowania w strefach 1 i 2 dla grup IIA, IIB i IIC. Zgodnie z normami EN 50014/16/19/20 i EN 50281-1-1 i 2. Zgodnie z dyrektywą 94/9/WE Kolor: RAL 5012, niebieski

M	ØD*	l	L	SW	VPE	Art-#
M12	3,5-6	9	18	15	15	570.804.M12
M16	5-8	12	22	19	20	570.804.M16
M20	8-13	12	23	24	20	570.804.M20
M25	13-19	13	29	32	20	570.804.M25
M32	17-25	15	29	41	10	570.804.M32
M40	24-32	15	35	52	10	570.804.M40
M50	29-38	16	40	59	10	570.804.M50
M63	36-44	16	42	65	10	570.804.M63

PG	ØD*	l	L	SW	VPE	Art-#
PG7	3,5-6	9	18	15	20	570.804.007
PG9	5-8	9	22	19	20	570.804.009
PG11	6-10	9	22	22	20	570.804.011
PG13,5	8-13	10	23	24	20	570.804.013
PG16	10-15	10	23	26	20	570.804.016
PG21	13-19	11	29	32	20	570.804.021
PG29	17-25	12	29	41	10	570.804.029
PG36	24-32	14	35	52	10	570.804.036
PG48	36-44	18	42	65	10	570.804.048

ØD* = zakres zaciskania w mm

Dane techniczne
Dławnice kablowe



Dławnice kablowe z mosiądzu EXe II, wersja EMC



Korki z mosiądzu EXe II

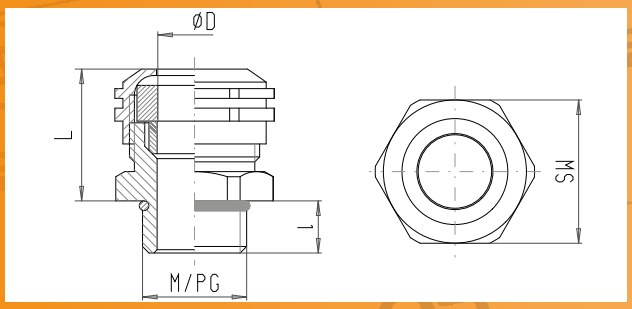

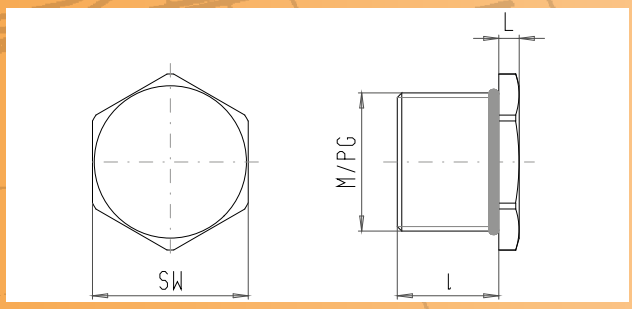

Materiał: mosiądz, niklowany, pierścień uszczelniający z neoprenu, o-ring z perbunanu. Stopień ochrony: IP68 (z o–ringiem). Według ATEX 100a Dławnice kablowe Exe II. Podwyższone bezpieczeństwo „e”. Zgodnie z normami EN 50014/16/19 i EN 50281-1-1 i 2. Zgodnie z dyrektywą 94/9/WE

M	ØD*	l	L	SW1	SW2	VPE	Art-#
M10	1,5-5	7	17	15	15	10	570.802.M10
M12	4-8	6,5	21,5	14	14	10	570.802.M12
M16	6-11	7	21,5	18	17	10	570.802.M16
M20	7,5-13	8	24	22	22	10	570.802.M20
M25	13,5-18	8	29	27	24	10	570.802.M25
M32	17,5-25	9	28	34	30	1	570.802.M32
M40	24,5-33,5	9	39	43	40	1	570.802.M40
M50	33-43	10	46	55	50	1	570.802.M50
M63	42,5-55	15	51	68	64	1	570.802.M63

PG	ØD*	l	L	SW1	SW2	VPE	Art-#
PG7	4-8	6	24	14	14	10	570.802.007
PG9	6-11	6	22	17	17	10	570.802.009
PG11	6-11	6	24	20	20	10	570.802.011
PG13,5	7,5-13	6,5	24	22	22	10	570.802.013
PG16	12,5-18	6,5	27	24	24	10	570.802.016
PG21	12,5-18	7	32	30	30	10	570.802.021
PG29	17,5-25	8	38	40	40	10	570.802.029
PG36	24,5-33,5	11	38	52	52	1	570.802.036

ØD* = zakres zaciskania w mm

Materiał: mosiądz niklowany Stopień ochrony: IP68 z pierścieniem uszczelniającym. Według ATEX 100a Exe/ EEx d IIA,IIB,IIC Śruby zamykające Nadaje się do stosowania w strefach 1 i 2 dla grup IIA, IIB i IIC. Podwyższone bezpieczeństwo „e“. Zgodnie z normami EN 50014/16/18/19 i EN 50281-1-1 i 2. Zgodnie z dyrektywą 94/9/WE.

M	l	L	SW	VPE	Art-#
M12	15	2,8	14	20	570.806.M12
M16	15	3	18	20	570.806.M16
M20	15	3	23	20	570.806.M20
M25	15	3,5	28	20	570.806.M25
M32	15	4	36	10	570.806.M32
M40	15	4	44	10	570.806.M40
M50	16	5	54	10	570.806.M50
M63	17	5,5	67	10	570.806.M63

PG	l	L	SW	VPE	Art-#
PG7	15	2,8	15	20	570.806.007
PG9	15	2,8	18	20	570.806.009
PG11	15	3	21	20	570.806.011
PG13,5	15	3	23	20	570.806.013
PG16	15	3	26	20	570.806.016
PG21	15	3	32	20	570.806.021
PG29	15	4	41	10	570.806.029



Korki z mosiądzu II PA



Element ciśnieniowo-wyrównawczy V2A

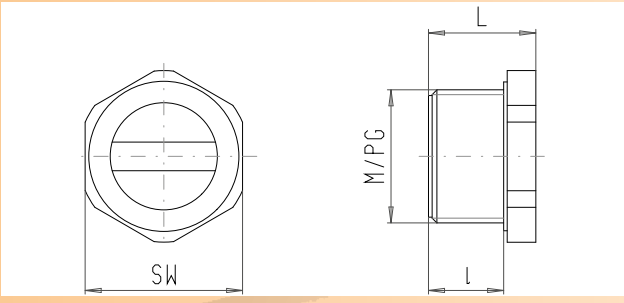

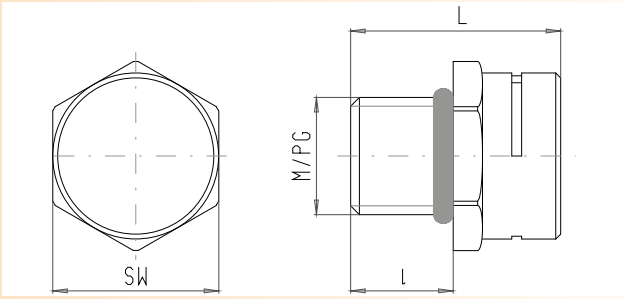

Materiał: poliamid. Stopień ochrony: IP 66 Według ATEX 100a Śruby zamykające Exe II. Nadaje się do stosowania w strefach 1 i 2 dla grup IIA, IIB i IIC. Podwyższone bezpieczeństwo „e" i iskrobezpieczeństwo „i" Zgodnie z normami EN 50014/19/20 i EN 50281-1-1 i 2. Zgodnie z dyrektywą 94/9/WE. Kolor: RAL 9005, czarny.

M	l	L	SW	VPE	Art-#
M16	15	4	19	100	570.805.M16
M20	15	4	23	100	570.805.M20
M25	15	5	28	100	570.805.M25
M32	15	5,5	36	100	570.805.M32

PG	l	L	SW	VPE	Art-#
PG7	8	4	15	100	570.805.007
PG9	10	4,5	19	100	570.805.009
PG11	10,5	4,5	22	100	570.805.011
PG13,5	11	5	24	100	570.805.013
PG16	12	5	27	100	570.805.016
PG21	12,5	5,5	32	100	570.805.021
PG29	13,5	5,5	40	50	570.805.029

Materiał: V2A
Stopień ochrony: IP66

M	l	L	SW	VPE	Art-#
M12	10,5	21,5	17	10	570.001.112

Dane techniczne
Dławnice kablowe



Element ciśnieniowo-wyrównawczy PA



Narzędzie montażowe

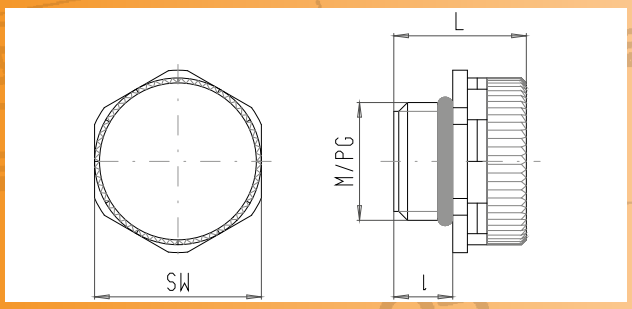

Materiał: PA
Stopień ochrony: IP66
Kolor: RAL 7035 jasnoszary

Szybki montaż dławnic kablowych i przeciwnakrętek.
Bezstopniowa regulacja wielkości klucza, grzechotka przy dokręcaniu i luzowaniu.
Prawdziwy przyrząd do obsługi jedną ręką.

M	l	L	SW	VPE	Art-#
M12	6	7,5	17	10	570.004.112

Typ	L	g	SW	VPE	Art-#
MW 100	190	190	11-24	1	990.000.100
MW 200	240	240	24-36	1	990.000.200