2SC1172A

シリコンNPN三重拡散メサ形トランジスタ
SILICON NPN TRIPLE DIFFUSED MESA TRANSISTOR

○ カラーテレビ水平偏向出力用

o Color TV Horizontal Output Applications

- 高耐圧です； $V_{CBO}=1500V$
- 飽和電圧が低い； $V_{CE(sat)}=5V$ (Max.)
  ($I_C=5A$, $I_B=1A$)
- スイッチング時間が速い； $t_f=1.0\mu s$ (Max.)

Unit in mm

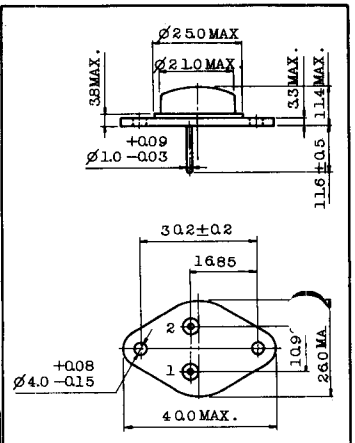

1. BASE
2. EMITTER
   COLLECTOR (CASE)

JEDEC	TO-3
EIAJ	TC-3, TB-3
TOSHIBA	2-21B1A

アクセサリはAC42Cを適用
MOUNTING KIT No.AC42C

最大定格 MAXIMUM RATINGS (Ta=25℃)

CHARACTERISTIC	SYMBOL	RATING	UNIT
コレクタ・ベース間電圧	V_{CBO}	1500	V
コレクタ・エミッタ間電圧	V_{CEO}	600	V
エミッタ・ベース間電圧	V_{EBO}	5	V
コレクタ電流	I_C	6	A
エミッタ電流	I_E	−6	A
コレクタ損失 (Tc=25℃)	P_C	50	W
接合温度	T_j	150	℃
保存温度	T_{stg}	−65～150	℃

電気的特性 ELECTRICAL CHARACTERISTICS (Ta=25℃)

CHARACTERISTIC	SYMBOL	CONDITION	MIN.	TYP.	MAX.	UNIT
コレクタしゃ断電流	I_{CBO}	V_{CB}=500V, I_E=0	—	—	10	μA
エミッタしゃ断電流	I_{EBO}	V_{EB}=5V , I_C=0	—	—	1	mA
直流電流増幅率	h_{FE}	V_{CE}=10V , I_C=2A	10	20	—	
コレクタ・エミッタ間飽和電圧	$V_{CE(sat)}$	I_C=5A , I_B=1A	—	3	5	V
ベース・エミッタ間飽和電圧	$V_{BE(sat)}$	I_C=5A , I_B=1A	—	—	1.5	V
トランジション周波数	f_T	V_{CE}=10V , I_C=0.1A	—	2	—	MHz
コレクタ出力容量	C_{ob}	V_{CB}=10V, I_E=0, f=1MHz	—	165	—	pF
下降時間 (Fig.1)	t_f	I_{CP}=5A , $I_{B1(end)}$=1A	—	0.5	1.0	μs
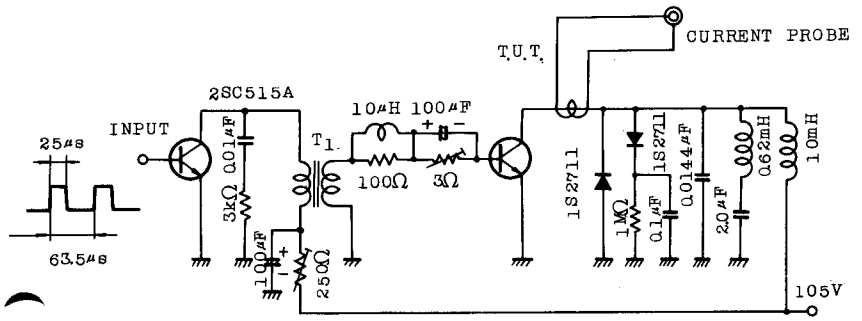
Fig.1 t_f 測定回路
t_f TEST CIRCUIT