Alle Rechte vorbehalten/ *All rights reserved*

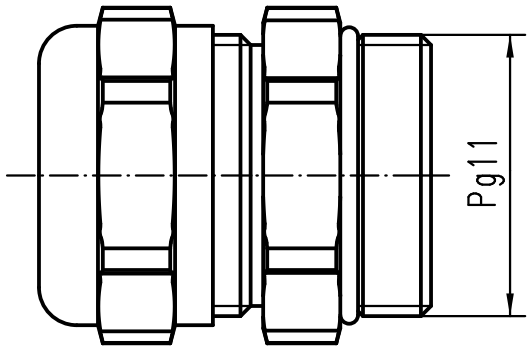

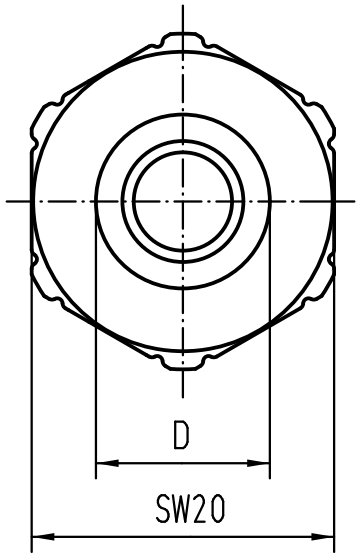

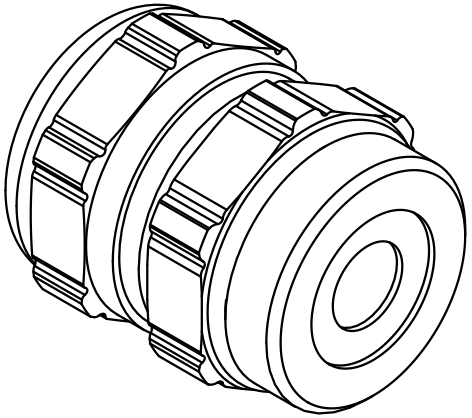

Bestell Nr/ *Part No*	Farbe/*colour*	D min.	D max.
09 00 000 5082	grün / *green*	7	10,5
09 00 000 5081	schwarz / *black*	6,5	9,5
09 00 000 5080	grau / *grey*	5	8

All Dimensions in mm
Original Size DIN A 4

Mod.	Dat.	Name
413153	27.08.07	Bor
25435		

Techn. Character.

	Dat.	Name
Detail.	14.12.98	KR
Insp.		SDT.
Stand.		

Maßstab/*Scale* 2:1

HARTING Electric GmbH & Co. KG
D-32339 Espelkamp

Nicht tolerierte Maße/*Free size tolerances*

UNI Dichtverschraubung / *universal cable protection*

TB 09 00 000 508.

Sub. TB 09 00 000 508. v. 02.02.93

Blatt/*page* 1/3

Working / In Arbeit 2011/09/14-16:26:51 UTC