OMIF / OZF 梱包形態 （OMIF / OZF PACKING CONDITION）

1.Inner Package

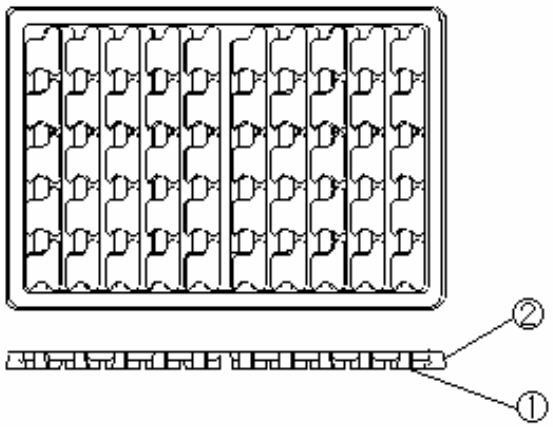

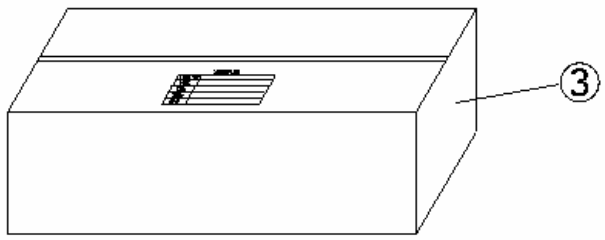

50 pcs／1Tray
(Material：PVC)

50 pcs／1Tray×10Trays
Total : 500 pcs

2.External Package

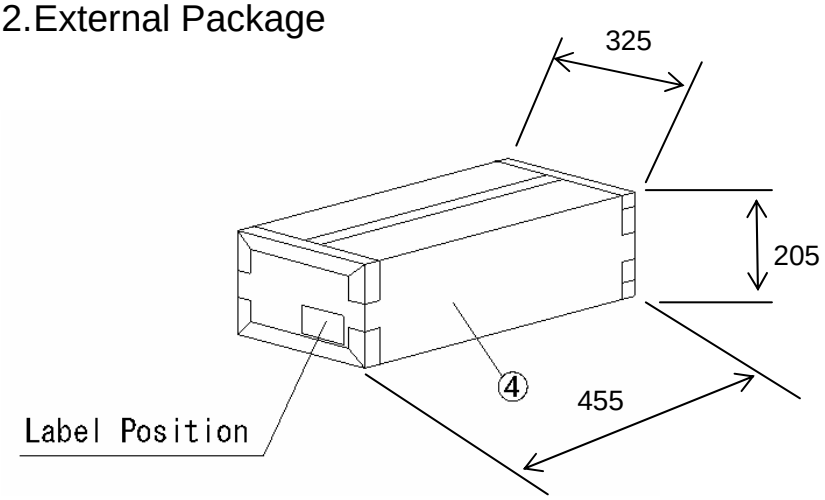

Total : 500 pcs ／ Shipping Box
Gross：9.25 kg

Dimensions unit : mm

ITEM No	DESCRIPTION	AMP PART No.	QTY.
①	TRAY	1-1440810-5	10
②	LID	1-1440810-6	10
③	INSIDE CARTON	1-1440810-3	1
④	OUTSIDE CARTON	1-1440810-4	1

タイコ エレクトロニクス イーシー株式会社（〒213-8535 川崎市高津区久本 3-5-8）
Tyco Electronics EC K.K. (3-5-8 Hisamoto Takatsu-ku Kawasaki, 213-8535)
この文書の改版の確認は本社、支店へお問い合わせください。This document is subject to change. Call local Tyco Electronics for the latest revision.
© Copyright 2007 by Tyco Electronics EC K.K. All rights reserved.
*： 商標 Trademark
Released per EC FK00-0099-04