三角法 (THIRD ANGLE PROJECTION)

-1 : AS SHOWN
-1 : 本図

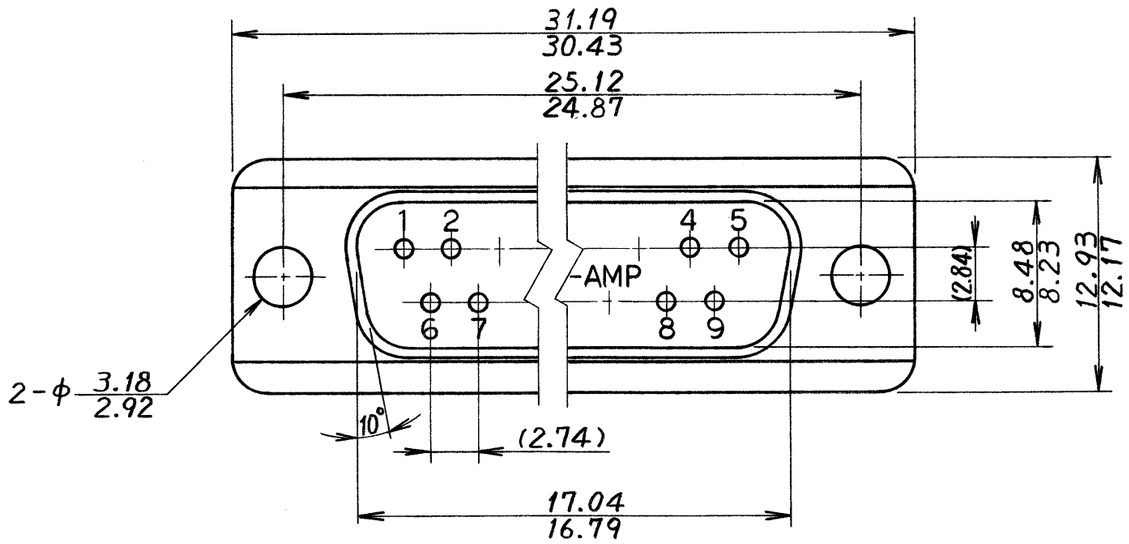

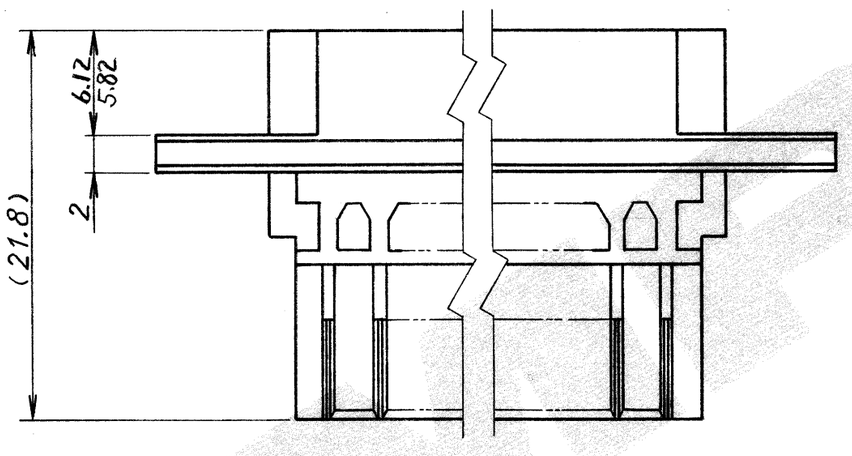

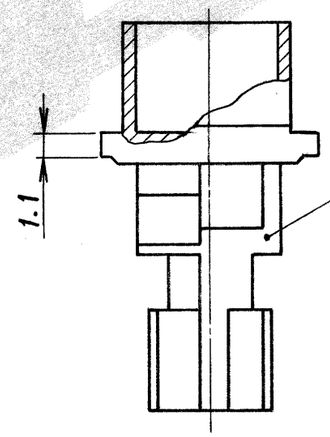

ハウジング HOUSING
ガラス入 P.B.T. 94V-0 黒色
P.B.T. 94V-0 BLACK

単位：粍 DIMENSIONS IN MM. DO NOT SCALE PRINT

PRINT DIST

LTR	変更 (REVISION RECORD)	DR.	CHK.	DATE
0	RELEASED J85-8229	M.O		4-10-'85

© 19 年 日本エー・エム・ピー株式会社
AMP社の諸製品は特許又は特許出願中

© 19 BY AMP (Japan) LTD.
ALL RIGHTS RESERVED. AMP PRODUCTS COVERED BY PATENTS AND OR PATENTS PENDING

AMP 日本エー・エム・ピー株式会社 TOKYO, JAPAN

抱合電線断面積(WIRE RANGE) mm²(AWG)	被覆外径 (INSULATION DIA.) mm
材料 (MATERIAL) SEE DWG	仕上 (FINISH) SEE DWG
DR. 4-10-'85 M. Oshinomi	DE. 4/17/85
CHK. 5-17-85	APP.

名称 (NAME): AMPLIMITE HDE-20 ALL PLASTIC CONN 9P PLUG HOUSING SIZE 1

一般公差: 10以下 ±0.2; 10を超え 30以下 ±0.25; 30を超え 100以下 ±0.3; 角度 ±3°

SYZE	LOC	番号 (NO.)
C	J	C-173201

尺度 (SCALE)	REV.	SHEET
NTS	0	1 OF 1

(CUSTOMER DRAWING) 参考図面